АРЕНА
ПРОЕКТНЫЙ ИНСТИТУТ

129090 | МОСКВА | ГИЛЯРОВСКОГО 5 СТР.1 ПОМ. 14 | ООО «ПИ «АРЕНА» | +7 495 641 23 17 | PIARENA.RU | INFO@PIARENA.RU
Свидетельство № СРО-П-218-15012021 от 18.06.2021

ЗАКАЗЧИК: ООО «СЕВЕРНАЯ СТРОИТЕЛЬНАЯ КОМПАНИЯ»

ШИФР ПРОЕКТА: 292/08/23-Р

«Взрослая поликлиника на 750 посещений для южной части г. Новый Уренгой, в том числе затраты на проектно-изыскательские работы»

РАБОЧАЯ ДОКУМЕНТАЦИЯ

Конструкции железобетонные выше отм. 0.000. (Монолитный железобетон).

3 секция

292/08/23-Р-КЖ2.3-2

МОСКВА 2023 г.

ИНН 7705966276 | КПП 770201001 | ОГРН 1117746844698 | ОКПО 37164216

АРЕНА
ПРОЕКТНЫЙ ИНСТИТУТ

129090 | МОСКВА | ГИЛЯРОВСКОГО 5 СТР.1 ПОМ. 14 | ООО «ПИ «АРЕНА» | +7 495 641 23 17 | PIARENA.RU | INFO@PIARENA.RU

Свидетельство № СРО-П-218-15012021 от 18.06.2021

ЗАКАЗЧИК: ООО «СЕВЕРНАЯ СТРОИТЕЛЬНАЯ КОМПАНИЯ»

ШИФР ПРОЕКТА: 292/08/23-Р

«Взрослая поликлиника на 750 посещений для южной части г. Новый Уренгой, в том числе затраты на проектно-изыскательские работы»

РАБОЧАЯ ДОКУМЕНТАЦИЯ

Конструкции железобетонные выше отм. 0.000. (Монолитный железобетон).

3 секция

292/08/23-Р-КЖ2.3-2

ШИФР	292/08/23-Р-КЖ2.3-2
Генеральный директор	Бекмухамедов Е.Е.
Главный инженер проекта	Матвеев С.Ю.
Главный архитектор проекта	Пчелина Л.Е.

МОСКВА 2023 г.

ИНН 7705966276 | КПП 770201001 | ОГРН 1117746844698 | ОКПО 37164216

ООО «Институт каркасного проектирования «СМКпроект»

Адрес: 142105, Московская область, г.Подольск, 1-й Деловой проезд, д.5, помещ. 4 каб.1
Тел/факс: +7 (499) 322-11-72
Эл. почта: framesystems@mail.ru

Взрослая поликлиника на 750 посещений для южной части г. Новый Уренгой, в том числе затраты на проектно-изыскательские работы

РАБОЧАЯ ДОКУМЕНТАЦИЯ

Конструкции железобетонные выше отм.0.000. (Монолитный железобетон).

НУ_ПОЛИК7/10-2023/04/10-2023 ПР-КЖ2.3-2

Секция 3

Изм.	№док.	Подпись	Дата

Подольск, 2024

Взам. инв. №	
Подпись и дата	
Инв. № подл.	231

ООО «Институт каркасного проектирования «СМКпроект»

Адрес: 142105, Московская область, г.Подольск, 1-й Деловой проезд, д.5, помещ. 4 каб.1
Тел/факс: +7 (499) 322-11-72
Эл. почта: framesystems@mail.ru

Взрослая поликлиника на 750 посещений для южной части г. Новый Уренгой, в том числе затраты на проектно-изыскательские работы

РАБОЧАЯ ДОКУМЕНТАЦИЯ

Конструкции железобетонные выше отм.0.000. (Монолитный железобетон).

НУ_ПОЛИК7/10-2023/04/10-2023 ПР-КЖ2.3-2

Секция 3

Технический директор И.В.Минеев

Главный инженер проекта О.Н.Прокопьев

Изм.	№док.	Подпись	Дата

Подольск, 2024

Взам. инв. №

Подпись и дата

Инв. № подл. 231

Разрешение	Обозначение	Взрослая поликлиника на 750 посещений для южной части г. Новый Уренгой, в том числе затраты на проектно-изыскательские работы
№ 221-24 от 04.07.2024г.	НУ ПОЛИК7/10-2023/04/10-2023 ПР-КЖ2.3-2	

Изм.	Лист	Содержание изменения	Код	Примечание
1	02 71, 72 (Нов.)	Схемы расположения монолитных стен для крепления кронштейнов на отм. 0,000.	3	

Согласовано

Н.контроль Давыдова 04.07.24

Изм.внес	Билык		04.07.24	ООО "Институт каркасного проектирования"СМКпроект"	Лист / Листов
Составил	Билык		04.07.24		
ГИП	Прокопьев		04.07.24		1
Утвердил	Прокопьев		04.07.24		

Разрешение	Обозначение	Взрослая поликлиника на 750 посещений для южной части г. Новый Уренгой, в том числе затраты на проектно-изыскательские работы
№ 237-24 от 10.07.2024г.	НУ ПОЛИК7/10-2023/04/10-2023 ПР-КЖ2.3-2	

Изм.	Лист	Содержание изменения	Код	Примечание
2	02 (Зам.)	Общие данные (продолжение1).	3	
	02.1 (Нов.)	Общие данные (продолжение1.1).	3	
	73...77 (Нов.)	Схемы расположения монолитных стен для крепления кронштейнов на отм.+19,400; +23,500. Узлы Б и В. Сечения 4-4...10-10.	3	

Согласовано

Н.контроль	Давыдова	10.07.24

Изм.внес	Билык		10.07.24	ООО "Институт каркасного проектирования"СМКпроект"	Лист	Листов
Составил	Билык		10.07.24			
ГИП	Прокопьев		10.07.24			1
Утвердил	Прокопьев		10.07.24			

Разрешение	Обозначение	Взрослая поликлиника на 750 посещений для южной части г. Новый Уренгой, в том числе затраты на проектно-изыскательские работы
№ 250-24 от 23.07.24г.	НУ ПОЛИК7/10-2023/04/10-2023 ПР-КЖ2.3-2	

Изм.	Лист	Содержание изменения	Код	Примечание
3	1...4 (Аннул.)	Из альбома исключены схемы расположения закладных деталей в монолитной части ригеля для крепления фасадов.	3	Исх.№1156/07 от 22.07.2024
	50 (Зам.)	Откоррекировано сечение 1-1	4	

Согласовано

Н.контроль Давыдова 23.07.24

Изм.Внес	Кириллова		23.07.24
Составил	Кириллова		23.07.24
ГИП	Прокопьев		23.07.24
Утвердил	Прокопьев		23.07.24

ПРОЕКТ

Лист	Листов
1	1

Разрешение	Обозначение	Взрослая поликлиника на 750 посещений для южной части г. Новый Уренгой, в том числе затраты на проектно-изыскательские работы
№ 276-24 от 13.08.24г.	НУ ПОЛИК7/10-2023/04/10-2023 ПР-КЖ2.3-2	

Изм.	Лист	Содержание изменения	Код	Примечание
4	24 (Зам.)	Откорректированы привязки арматурных выпусков из монолитной диафрагмы жесткости на отметке +0,720 (отметка рабочего шва бетонирования)	4	

Согласовано

Н.контроль Давыдова 13.08.24

Изм.внес	Хойлов		13.08.24
Составил	Хойлов		13.08.24
ГИП	Прокопьев		13.08.24
Утвердил	Прокопьев		13.08.24

Лист	Листов
1	1

Разрешение	Обозначение	Взрослая поликлиника на 750 посещений для южной части г. Новый Уренгой, в том числе затраты на проектно-изыскательские работы
№ 292-24 от 26.08.24г.	НУ ПОЛИК7/10-2023/04/10-2023 ПР-КЖ2.3-2	

Изм.	Лист	Содержание изменения	Код	Примечание
5	26,27, 49,50 (Зам.)	Добавлена информация о кирпичной кладке	4	
	44,69 (Зам.)	Откорректирована спецификация. Добавлен объем кирпичной кладки	4	

Согласовано

Н.контроль Давыдова 26.08.24

Изм.Внес	Хойлов		26.08.24
Составил	Хойлов		26.08.24
ГИП	Прокопьев		26.08.24
Утвердил	Прокопьев		26.08.24

Лист	Листов
1	1

Разрешение	Обозначение	Взрослая поликлиника на 750 посещений для южной части г. Новый Уренгой, в том числе затраты на проектно-изыскательские работы
№ 293-24 от 27.08.24г.	НУ ПОЛИК7/10-2023/04/10-2023 ПР-КЖ2.3-2	

Изм.	Лист	Содержание изменения	Код	Примечание
6	65,68, 69,70 (Зам.)	Откорректированы: ведомость деталей, спецификация, ведомость расхода стали.	4	

Согласовано		
Н.контроль	Давыдова	27.08.24

Изм.Внес	Хойлов		27.08.24
Составил	Хойлов		27.08.24
ГИП	Прокопьев		27.08.24
Утвердил	Прокопьев		27.08.24

ПРОЕКТ

Лист	Листов
	1

Разрешение	Обозначение	Взрослая поликлиника на 750 посещений для южной части г. Новый Уренгой, в том числе затраты на проектно-изыскательские работы
№ 296-24 от 30.08.2024г.	НУ ПОЛИК7/10-2023/04/10-2023 ПР-КЖ2.3-2	

Изм.	Лист	Содержание изменения	Код	Примечание
7	01, 02, 02.1 (Зам.)	Общие данные (начало, продолжение1, продолжение1.1)	3	Письмо исх. N851/06 от 07.06.24
	9 (Зам.)	Изменение монолитного участка УМ11н.	3	
	71...77 (Зам.)	Схемы расположения монолитных стен для крепления кронштейнов на отм. 0,000; +19,400. Узлы А, Б, В, Г Сечения 1-1...4-4.	3	
	78...81 (Нов.)	Сечение 5-5 к схемам расположения монолитных стен для крепления кронштейнов на отм. +19,400. Узлы Д, Е, Ж, сечение 6-6 к схемам расположения монолитных стен для крепления кронштейнов на отм. +23,500.	3	
	82, 83 (Нов.)	Новые монолитные участки после замены плит под тяжелое оборудование (томографы КТ и МРТ)	3	

Согласовано

Н.контроль	Давыдова	30.08.24

Изм.внес	Билык		30.08.24
Составил	Билык		30.08.24
ГИП	Прокопьев		30.08.24
Утвердил	Прокопьев		30.08.24

ООО "Институт каркасного проектирования"СМКпроект"

Лист	Листов
	1

Разрешение	Обозначение	Взрослая поликлиника на 750 посещений для южной части г. Новый Уренгой, в том числе затраты на проектно-изыскательские работы
№ 324-24 от 19.09.2024г.	НУ ПОЛИК7/10-2023/04/10-2023 ПР-КЖ2.3-2	

Изм.	Лист	Содержание изменения	Код	Примечание
8	02 (Зам.)	Общие данные (продолжение1)	5	Письмо исх. N851/06 от 07.06.24
	27,50 (Зам.)	Изменена раскладка плит перекрытия на отм 0,000	5	
	44 (Зам.)	Добавлено сечение б-б. Откорректирована спецификация на плиты перекрытия и ведомость расхода стали. Добавлен в спецификацию арматурный каркас.	5	
	45 (Зам.)	Добавлен арматурный каркас.	5	
	69 (Зам.)	Откорректирована спецификация на плиты перекрытия	5	

Согласовано

Н.контроль Давыдова 19.09.24

Изм.внес	Хойлов		19.09.24	ООО "Институт каркасного проектирования"СМКпроект"	Лист / Листов
Составил	Хойлов		19.09.24		
ГИП	Прокопьев		19.09.24		1
Утвердил	Прокопьев		19.09.24		

Разрешение	Обозначение	Взрослая поликлиника на 750 посещений для южной части г. Новый Уренгой, в том числе затраты на проектно-изыскательские работы
№ 340-24 от 02.10.2024г.	НУ ПОЛИК7/10-2023/04/10-2023 ПР-КЖ2.3-2	

Изм.	Лист	Содержание изменения	Код	Примечание
9	24 (Зам.)	Изменены гнутые стержни 4ГС-11g, 4ГС-12g, 4ГС-13g, 4ГС-14g	4	
	25 (Зам.)	Откорректирована ведомость расхода стали	4	

Согласовано

Н.контроль Давыдова 02.10.24

Изм.внес	Хойлов		02.10.24	ООО "Институт каркасного проектирования"СМКпроект"	Лист	Листов
Составил	Хойлов		02.10.24			
ГИП	Прокопьев		02.10.24			1
Утвердил	Прокопьев		02.10.24			

Разрешение	Обозначение	Взрослая поликлиника на 750 посещений для южной части г. Новый Уренгой, в том числе затраты на проектно-изыскательские работы
№ 372-24 от 29.10.2024г.	НУ ПОЛИК7/10-2023/04/10-2023 ПР-КЖ2.3-2	

Изм.	Лист	Содержание изменения	Код	Примечание
10	02, 02.1 (Зам.)	Общие данные (продолжение1, продолжение1.1)	3	Письмо исх. N2658/10 от 25.10.24
	71 (Зам.)	Схемы расположения монолитных стен для крепления кронштейнов на отм.0,000. Добавление узла М.	3	
	84 (Нов.)	Узел М к схеме расположения монолитных стен для крепления кронштейнов на отм. 0,000.	3	

Согласовано

Давыдова		29.10.24
Н.контроль		

Изм.Внес	Билык		29.10.24
Составил	Билык		29.10.24
ГИП	Прокопьев		29.10.24
Утвердил	Прокопьев		29.10.24

ООО "Институт каркасного проектирования"СМКпроект"

Лист	Листов
	1

Разрешение	Обозначение	Взрослая поликлиника на 750 посещений для южной части г. Новый Уренгой, в том числе затраты на проектно-изыскательские работы
№ 400-24 от 19.11.2024г.	НУ ПОЛИК7/10-2023/04/10-2023 ПР-КЖ2.3-2	

Изм.	Лист	Содержание изменения	Код	Примечание
11	02.1 (Зам.)	Общие данные (продолжение1.1)	3	Письмо исх. № 2732/11 от 08.11.24
	85 (Нов.)	Схема расположения монолитных стен для крепления кронштейнов в осях 20-21/Г.	3	

Согласовано

Давыдова		19.11.24
Н.контроль		

Изм.Внес	Билык		19.11.24	ООО "Институт каркасного проектирования"СМКпроект"	Лист	Листов
Составил	Билык		19.11.24			
ГИП	Прокопьев		19.11.24		1	
Утвердил	Прокопьев		19.11.24			

Разрешение	Обозначение	Взрослая поликлиника на 750 посещений для южной части г. Новый Уренгой, в том числе затраты на проектно-изыскательские работы
№ 422-24 от 03.12.2024г.	НУ ПОЛИК7/10-2023/04/10-2023 ПР-КЖ2.3-2	

Изм.	Лист	Содержание изменения	Код	Примечание
12	24	Изменен номер узла установки арматурных выпусков на отм.+4,020	4	
	47	Добавлен пункт примечаний	3	
	48	Исправлена отметка на фрагменте 5	3	

Согласовано

Н.контроль Давыдова 03.12.24

Изм.внес	Хойлов		03.12.24	ООО "Институт каркасного проектирования"СМКпроект"	Лист	Листов
Составил	Хойлов		03.12.24			
ГИП	Прокопьев		03.12.24			1
Утвердил	Прокопьев		03.12.24			

Ведомость основных комплектов рабочих чертежей

Обозначение	Наименование	Примечания
НУ_ПОЛИК7/10-2023/04/10-2023 ПР-КЖ1-1	Секция 1. Конструкции железобетонные ниже отм. 0,000.	
НУ_ПОЛИК7/10-2023/04/10-2023 ПР-КЖ1-2	Секция 2. Конструкции железобетонные ниже отм. 0,000.	
НУ_ПОЛИК7/10-2023/04/10-2023 ПР-КЖ1-3	Секция 3. Конструкции железобетонные ниже отм. 0,000.	
НУ_ПОЛИК7/10-2023/04/10-2023 ПР-КЖ2.1-1	Секция 1. Конструкции железобетонные выше отм. 0,000.(Сборный железобетон).	
НУ_ПОЛИК7/10-2023/04/10-2023 ПР-КЖ2.2-1	Секция 2. Конструкции железобетонные выше отм. 0,000.(Сборный железобетон).	
НУ_ПОЛИК7/10-2023/04/10-2023 ПР-КЖ2.3-1	Секция 3. Конструкции железобетонные выше отм. 0,000.(Сборный железобетон).	
НУ_ПОЛИК7/10-2023/04/10-2023 ПР-КЖ2.1-2	Секция 1. Конструкции железобетонные выше отм. 0,000.(Монолитный железобетон).	
НУ_ПОЛИК7/10-2023/04/10-2023 ПР-КЖ2.2-2	Секция 2. Конструкции железобетонные выше отм. 0,000.(Монолитный железобетон).	
НУ_ПОЛИК7/10-2023/04/10-2023 ПР-КЖ2.3-2	Секция 3. Конструкции железобетонные выше отм. 0,000.(Монолитный железобетон).	

Ведомость спецификаций

Лист	Наименование	Примечания
1	Спецификация к схемам расположения закладных деталей в монолитной части ригеля	
23	Спецификация к диафрагме жесткости 3	
24	Спецификация к диафрагме жесткости 4	
44	Спецификация к лестнице 6	
46	Спецификация к диафрагме жесткости 1	
47	Спецификация к диафрагме жесткости 2	
68,69	Спецификация к лестнице 5	

Ведомость рабочих чертежей основного комплекта (начало)

Лист	Наименование	Примечания
01÷04	Общие данные	
1	Схема расположения закладных деталей в монолитной части ригеля на отм.+6,000	Изм.3(Аннул.)
2	Схема расположения закладных деталей в монолитной части ригеля на отм.+10,500	Изм.3(Аннул.)
3	Схема расположения закладных деталей в монолитной части ригеля на отм.+15,000	Изм.3(Аннул.)
4	Схема расположения закладных деталей в монолитной части ригеля на отм.+19,650	Изм.3(Аннул.)
5	Монолитный участок УМ3	
6	Монолитный участок УМ3н	
7	Монолитный участок УМ3.1	
8	Монолитные участки УМ10н, УМ10.2	
9	Монолитные участки УМ11н, УМ11.1н	Изм.7(Зам)
10	Монолитные участки УМ122, УМ23	
11	Монолитные участки УМ24, УМ27	
12	Монолитные участки УМ25, УМ25н	
13	Монолитные участки УМ26, УМ26.1	
14	Монолитные участки УМ29, УМ31	
15	Монолитные участки УМ28, УМ28.1	
16	Монолитные участки УМ30, УМ32	
17	Монолитные участки УМ29.1, УМ34.1	
18	Монолитные участки УМ45, УМ45.1	
19	Монолитный участок УМ46	
20	Монолитные участки УМ47, УМ47.1	
21	Монолитные участки УМ48, УМ48н	
22	Монолитные участки УМ38, УМ38н	

Взам. инв. N

Подпись и дата

Инв. N подл. 231

Изм.	Кол.уч.	Лист	№ док.	Подп.	Дата
7	–	Зам.	296-24		30.08.24

НУ_ПОЛИК7/10-2023/04/10-2023 ПР-КЖ2.3-2

Взрослая поликлиника на 750 посещений для южной части г.Новый Уренгой, в том числе затраты на проектно-изыскательские работы

Разраб.	Кириллова		30.08.24
Рук. груп.	Хойлов		30.08.24
Нач. отд.	Илюткин		30.08.24
Н. контр.	Давыдова		30.08.24
ГИП	Прокопьев		30.08.24

Секция 3

Стадия	Лист	Листов
Р	01	

Общие данные (начало)

Формат А3

Ведомость рабочих чертежей основного комплекта (продолжение1)

Лист	Наименование	Примечания
23	Монолитная диафрагма жесткости 3, по оси 22 в осях И–К	
24	Монолитная диафрагма жесткости 4, по оси 23 в осях И–К	Изм.4,9(Зам.),12
25	Ведомость расхода стали для монолитных диафрагм жесткости 3 и 4	Изм.9(Зам.)
26	Лестница 6	Изм.5(Зам.)
27	Сечения 1–1....6–6	Изм.5,8(Зам.)
28	Фрагмент 1	
29	Фрагмент 2	
30	Фрагмент 3	
31	Фрагмент 4	
32	Фрагмент 5	
33	Фрагмент 6	
34	Фрагмент 7	
35	Фрагмент 8	
36	Фрагмент 9	
37	Фрагмент 10	
38	Фрагмент 11	
39	Фрагмент 12	
40	Фрагмент 13	
41	Фрагмент 14	
42	Фрагмент 15	
43	Ведомость деталей к лестнице 6	
44	Спецификация и ведомость расхода стали к лестнице 6	Изм.5,8(Зам.)
45	Арматурные сетки 6С–1....6С–5, арматурный каркас 6КР1л	Изм.8(Зам.)
46	Монолитная диафрагма жесткости 1, по оси 18 в осях И–К	
47	Монолитная диафрагма жесткости 2, по оси 19 в осях К–И	Изм.12
48	Фрагменты 1....4 к ДЖ1, металлическая деталь 1МД1, узел крепления 1МД1 к колонне, ведомость расхода стали на ДЖ1, ДЖ2	Изм.12
49	Лестница 5 в осях 18–19 и И–К	Изм.5(Зам.)
50	Сечения 1–1....6–6	Изм.3(Зам.), Изм.5,8(Зам.)
51	Фрагмент 1	
52	Фрагмент 1 (продолжение)	
53	Фрагмент 2	

Ведомость рабочих чертежей основного комплекта (продолжение2)

Лист	Наименование	Примечания
54	Фрагмент 3	
55	Фрагмент 4	
56	Фрагмент 5	
57	Фрагмент 6	
58	Фрагмент 7	
59	Фрагмент 8	
60	Фрагмент 9	
61	Фрагмент 10	
62	Фрагмент 11	
63	Фрагмент 12	
64	Фрагмент 13	
65	Ведомость деталей к лестнице 5 (начало)	Изм.6(Зам.)
66	Ведомость деталей к лестнице 5 (окончание)	
67	Арматурные сетки 5С–1 .... 5С–5	
68	Спецификация к армированию лестницы 5 (начало)	Изм.6(Зам.)
69	Спецификация к армированию лестницы 5 (продолжение)	Изм.5, 6, 8(Зам.)
70	Ведомость расхода стали к армированию лестницы 5	Изм.6(Зам.)
71	Схема расположения монолитных стен для крепления кронштейнов на отм. 0,000	Изм.1, 7(Нов), 10(Зам)
72	Узел А, сечения 1–1...3–3 к схемам расположения монолитных стен для крепления кронштейнов	Изм.1, 7(Нов)
73	Схема расположения монолитных стен для крепления кронштейнов на отм. +19,400(верх плиты)	Изм.2, 7(Зам)
74	Схема расположения монолитных стен для крепления кронштейнов на отм. +23,500(верх плиты)	Изм.2, 7(Зам)

Взам. инв. N

Подпись и дата

Инв. N подл. 231

Изм.	Кол.уч.	Лист	№ док.	Подп.	Дата
10	–	Зам.	372–24		19.10.24
Разраб.		Кириллова			29.10.24
Рук. груп.		Хойлов			29.10.24
Нач. отд.		Илюткин			29.10.24
Н. контр.		Давыдова			29.10.24
ГИП		Прокопьев			29.10.24

НУ_ПОЛИК7/10–2023/04/10–2023 ПР–КЖ2.3–2

Взрослая поликлиника на 750 посещений для южной части г.Новый Уренгой, в том числе затраты на проектно–изыскательские работы

Секция 3

Стадия	Лист	Листов
Р	02	

Общие данные (продолжение1)

Формат А3

Ведомость рабочих чертежей основного комплекта (окончание)

Лист	Наименование	Примечания
75	Узел Б к схемам расположения монолитных стен для крепления кронштейнов на отм.+19,400	Изм.2, 7(Зам)
76	Узел В, сечение 4–4 к схемам расположения монолитных стен для крепления кронштейнов на отм.+19,400	Изм.2, 7(Зам)
77	Узел Г к схемам расположения монолитных стен для крепления кронштейнов на отм.+19,400	Изм.2, 7(Зам)
78	Сечение 5–5 к схемам расположения монолитных стен для крепления кронштейнов на отм.+19,400	Изм.7(Нов)
79	Узел Д к схемам расположения монолитных стен для крепления кронштейнов на отм.+23,500	Изм.7(Нов)
80	Узел Е, сечение 6–6 к схемам расположения монолитных стен для крепления кронштейнов на отм.+23,500	Изм.7(Нов)
81	Узел Ж к схемам расположения монолитных стен для крепления кронштейнов на отм.+23,500	Изм.7(Нов)
82	Монолитный участок УМ52	Изм.7(Нов)
83	Монолитный участок УМ53	Изм.7(Нов)
84	Узел М к схемам расположения монолитных стен для крепления кронштейнов на отм.0,000	Изм.10(Нов)
85	Схема расположения монолитных стен для крепления кронштейнов в осях 20–21/Г	Изм.11(Нов)

Взам. инв. N

Подпись и дата

Инв. N подл. 231

Изм.	Кол.уч.	Лист	№ док.	Подп.	Дата
11	–	Зам.	400–24		19.11.24
Разраб.		Билык			19.11.24
Рук. груп.		Хойлов			19.11.24
Нач. отд.		Илюткин			19.11.24
Н. контр.		Давыдова			19.11.24
ГИП		Прокопьев			19.11.24

НУ_ПОЛИК7/10–2023/04/10–2023 ПР–КЖ2.3–2

Взрослая поликлиника на 750 посещений
для южной части г.Новый Уренгой,
в том числе затраты на проектно–изыскательские работы

Секция 3

Стадия	Лист	Листов
Р	02.1	

Общие данные (продолжение1.1)

Формат А3

Ведомость ссылочных документов

Обозначение	Наименование	Примечания
	Ссылочные документы	
ГОСТ 34028-2016	Прокат арматурный свариваемый периодического профиля классов А500С и В500С для армирования железобетонных конструкций	
ГОСТ 6727-80	Проволока из низкоуглеродистой стали холоднотянутая для армирования железобетонных конструкций	
ГОСТ 103-2006	Полоса стальная горячекатаная. Сортамент	
ГОСТ 19903-2015	Прокат листовой горячекатаный. Сортамент	
ГОСТ 27772-2015	Прокат для строительных стальных конструкций.	
ГОСТ 14098-2014	Соединения сварные арматуры и закладных изделий железобетонных конструкций	
ГОСТ 5264-80	Ручная дуговая сварка. Соединения сварные.	
ГОСТ 9467-75	Электроды покрытые металлические для ручной дуговой сварки конструкционных и теплоустойчивых сталей. Типы	
ГОСТ 23279-2012	Сетки арматурные сварные для железобетонных конструкций и изделий.	
ИЖ 568-03	Сборные железобетонные многопустотные предварительно напряженные плиты стендового безопалубочного формования шириной 1,2м толщ.220мм с рабочей арматурой из холоднодеформированной проволоки периодического профиля класса Вр1400 (Вр-II) диаметром 5мм	
ИЖ 568,вып.2	Сборные железобетонные многопустотные предварительно напряженные доборные плиты стендового безопалубочного формования шириной 385м, 655мм, 925мм толщ.220мм с рабочей арматурой из холоднодеформированной проволоки периодического профиля класса Вр1400 (Вр-II) диаметром 5мм	
ИЖ 837	Сборные железобетонные многопустотные предварительно напряженные плиты стендового безопалубочного формования шириной 1,5м толщ.220мм с рабочей арматурой из холоднодеформированной проволоки периодического профиля класса Вр1400 (Вр-II) диаметром 5мм	

Ведомость прилагаемых документов

Обозначение	Наименование	Примечания
	Прилагаемые документы	
НУ_ПОЛИК7/10-2023/04/10-2023 ПР-КЖ.И1-1	Сборные железобетонные колонны.	
НУ_ПОЛИК7/10-2023/04/10-2023 ПР-КЖ.И2-1	Сборные железобетонные ригели	
НУ_ПОЛИК7/10-2023/04/10-2023 ПР-КЖ.И3	Сборные железобетонные плиты перекрытия	
НУ_ПОЛИК7/10-2023/04/10-2023 ПР-КЖ.И4	Сборные железобетонные элементы шахт лифтов	
НУ_ПОЛИК7/10-2023/04/10-2023 ПР-УС	Узлы строительные.	
НУ_ПОЛИК7/10-2023/04/10-2023 ПР-ЗЛ	Заказ лифтов Л7,Л8	

Взам. инв. N

Подпись и дата

Инв. N подл. 231

Изм.	Кол.уч.	Лист	№ док.	Подп.	Дата
Разраб.		Кириллова			19.02.24
Рук. груп.		Хойлов			19.02.24
Нач. отд.		Илюткин			19.02.24
Н. контр.		Давыдова			19.02.24
ГИП		Прокопьев			19.02.24

НУ_ПОЛИК7/10-2023/04/10-2023 ПР-КЖ2.3-2

Взрослая поликлиника на 750 посещений для южной части г.Новый Уренгой, в том числе затраты на проектно-изыскательские работы

Секция 3

Стадия	Лист	Листов
Р	03	

Общие данные (продолжение2)

Формат А3

1. Общие указания.

Каркас поликлиники (3 секция) запроектирован сборно–монолитным.
Раздел КЖ2.3–2 разработан на основании:
- задания на проектирование;
- архитектурных чертежей.

Проект разработан для строительства в II В климатическом районе с обычными геологическими условиями.

2. Общая характеристика.

Область применения –	г.Новый Уренгой, ЯНАО, Тюменской области, РФ
Вес снегового покрова –	2,55 кПа (нормативное значение)
Ветровое давление –	0,38 кПа (нормативное значение)
Расчетная температура наружного воздуха –	–48 °С (наиболее холодной пятидневки с обеспеченностью 0,92)
Класс ответственности здания –	II по ГОСТ 27751–2014, СП 20.13330.2011
Степень огнестойкости –	II по СП 2.13130.2012
Класс конструктивной пожарной опасности –	СО по СП 2.13130.2012

3. Конструктивные решения.

3.1. Особенностью данного проекта является использование сборно–монолитного каркаса. Основными элементами каркаса являются:

– сборные железобетонные колонны прямоугольного сечения размерами 300х300мм, 300х400мм, 300х600, 400х600мм из бетона кл. В40, армированные стержневой арматурой класса А500С. Длина колонны определяется из условия ее возможной транспортировки и на основании данных полученных при ее расчете. В местах примыкания ригеля и перекрытия тело колонны лишено бетона для пропуска дополнительной арматуры ригелей (верхнее и нижнее узловое армирование) через тело колонны, посредством чего образуется жесткий узел. Для восприятия монтажных и транспортных нагрузок в данные участки введены крестовые связи из арматурных стержней, зафиксированных в теле колонны. После установки колонны в проектное положение данные связи в работе каркаса не участвуют и могут быть удалены, если создают помехи работам, связанным с монтажом дополнительной узловой арматуры монолитного слоя ригеля.

– сборно–монолитные железобетонные ригели, состоящие из двух частей: нижняя часть ригеля– сборная предварительно напряженная сечением 300х300(Н)мм и 300х400(Н)мм из бетона кл. В35, армированная семипроволочными арматурными канатами ∅12 К7. В торцах ригелей выполняются выемки для установки арматурных стержней (нижнее узловое армирование), которые после установки ригелей в проектное положение заполняются мелкофракционным (фракция не более 10 мм) бетоном кл. В35 совместно с полостью колонн. Также применяются подвесные ригели сечением 300х300 (Н)мм, которые привариваются к закладным деталям основных ригелей с помощью металлических деталей. В сборной части всех ригелей предусмотрены оголенные выступающие замкнутые хомуты. Верхняя часть ригелей – монолитная из бетона кл. В35, образуется после омоноличивания зазора между панелями перекрытия в месте их опирания на ригель. Совместная работа нижней сборной и верхней монолитной части ригелей обеспечивается силами трения и анкеровкой выступающих хомутов сборной части ригелей в монолитную верхнюю часть.

– плит перекрытий железобетонных многопустотных предварительно напряженных стендового безопалубочного формования высотой 220мм, армированных высокопрочной проволокой класса Вр1400, шириной 1200мм согласно альбома рабочих чертежей ИЖ 568–03, шириной 1500мм согласно альбома рабочих чертежей ИЖ 837, шириной 925мм,655мм,385мм согласно ИЖ 568, в.2, а также монолитных участков.

В местах опирания плит перекрытия на ригель устанавливаются анкерные связи из гнутых стержней. Анкерные связи выполняются с помощью гнутых стержней, которые заделываются в крайние вторые пустоты. Для этого в верхней полке плиты над пустотой вырезается отверстие, ерез которое в пустоту заполняется раствор в месте установки анкера, после чего смесь уплотняется, другой конец анкера привязывается проволокой к стержням верхней арматуры ригеля.

Узлы сопряжения ригелей с колоннами выполняются в три этапа:
Заполнение узлов производится тяжелым бетоном на мелких заполнителях (фракции 5–10 мм) в 3 этапа. Сначала стык заполняется бетоном класса В40 до верха ригелей (заполнение выемки в торцах ригеля), затем этим же бетоном заполняется тело колонны до верха плиты перекрытия. Контроль качества заполнения узла и качество бетона производить неразрушающими методами контроля в каждом узле соединения ригеля с колонной. Третьим этапом является бетонирование верхней зоны ригеля бетоном класса В35 после раскладки плит перекрытия.

Возможно бетонирование узлов в один этап при условии, что заполнителем является тяжелый бетон класса В40 на мелких заполнителях (фракции 5–10 мм). Сначала стык заполняется бетоном до верха ригелей (заполнение выемки в торцах ригеля), затем этим же бетоном заполняется тело колонны до верха плиты перекрытия и бетонирование верхней зоны ригеля (в зоне раскладки плит перекрытия). Контроль качества заполнения узла и качества бетона производить неразрушающими методами контроля в каждом узле соединения ригеля с колонной после набора 70% прочности.

3.2. 3 секция проектируемой поликлиники имеет максимальные размеры в осях 42 х 27м.
Высота подвала– 3,53м (от пола до потолка); 1 этажа –6,0 м(от пола до пола); 2–3 этажей –4,5 м (от пола до пола); 4 этажа – 4,18 м (от пола до потолка); 5 этажа–3,63м.

3.3. Перечень видов работ, для которых необходимо составлен
ие актов освидетельствования скрытых работ:
- монтаж сборных железобетонных плит перекрытия;
- армирование узлов сопряжения колонн с ригелями и плит перекрытия с ригелями;
- армирование монолитных участков и диафрагм жесткости.

3.4. Данный проект разработан на производство работ по бетонированию при положительной температуре наружного воздуха. При бетонировании в зимнее время требуется разработать специальный проект производства работ.

4. Конструктивная схема.

Конструктивная схема здания – каркасная со сборными железобетонными колоннами и ригелями, на которые опираются многопустотные плиты перекрытия. Пространственная устойчивость каркаса обеспечивается жесткими узлами сопряжения ригелей с колоннами. Жесткость узлов каркаса обеспечивается пропуском горизонтальных арматурных стержней через тело колонны с последующим омоноличиванием в соответствии с альбомом НУ_ПОЛИК7/10–2023/04/10–2023 ПР–УС "Узлы строительные".

5. Противопожарные мероприятия.

Здание запроектировано в соответствии с Федеральным законом №123–ФЗ "Технический регламент о требованиях пожарной безопасности"и ППБ–01–03 "Правила пожарной безопасности в Российской Федерации".

6. Указания по производству работ.

Строительство здания должно производиться в соответствии с проектом производства работ /ППР/ и СП70.13330.2012 актуализированная редакция СНиП 3.03.01–87 "Несущие и ограждающие конструкции". Производство строительно–монтажных работ при отсутствии ППР запрещается. Антикоррозийную защиту сварных соединений осуществлять в соответствии с СП 28.13330.2017. Все сварные работы выполнить в соответствии с ГОСТ 5264–80* и ГОСТ 14098–2014. Ручную сварку вести электродами Э–42 (ГОСТ 9467–75*) по периметру свариваемых элементов, высоту швов принимать по наименьшей толщине свариваемых элементов.

Взам. инв. N	Подпись и дата	Инв. N подл.
		231

Изм.	Кол.уч.	Лист	№ док.	Подп.	Дата	НУ_ПОЛИК7/10–2023/04/10–2023 ПР–КЖ2.3–2			
						Взрослая поликлиника на 750 посещений для южной части г.Новый Уренгой, в том числе затраты на проектно–изыскательские работы			
Разраб.		Кириллова			19.02.24	Секция 3	Стадия	Лист	Листов
Рук. груп.		Хойлов			19.02.24		Р	04	
Нач. отд.		Илюткин			19.02.24				
Н. контр.		Давыдова			19.02.24	Общие данные (начало)			
ГИП		Прокопьев			19.02.24				

Формат А3

Опалубочный план УМ3

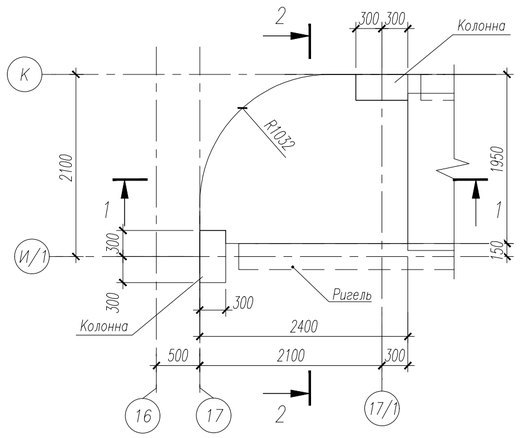

Схема армирования УМ3

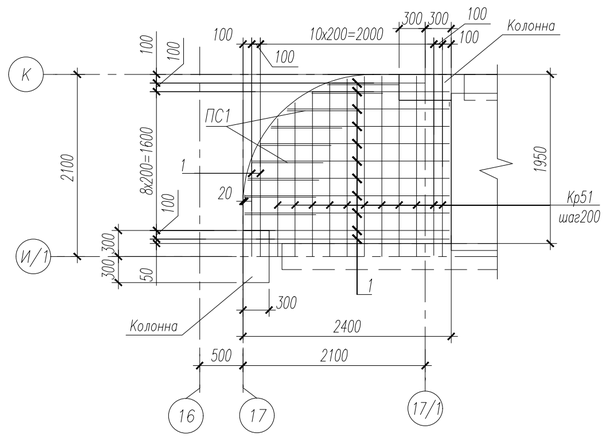

Поз.	Обозначение	Наименование	Кол.	Масса ед., кг	Приме-чание
Кр51	НУ ПОЛИК7/10-2023/04/10-2023 ПР-КМ.И, л. 7	Каркас Кр51	11	4,97	
1		ø12 А500С ГОСТ 34028-2016, в п.м.	52	0,888	
2		ø12 А500С ГОСТ 34028-2016, в п.м.	5	0,888	
		Детали			
ПС1	НУ ПОЛИК7/10-2023/04/10-2023 ПР-КМ.И, л. 2	Петлевой стержень ПС1	9	1,580	
		Материалы			
	ГОСТ 26633-2015	Бетон В35	0,88	0.00	$м^3$

Ведомость расхода стали на элемент, кг.

Марка элемента	Изделия арматурные					Общий расход
	Арматура класса				Всего	
	А500С					
	ГОСТ 34028-2016					
	ø8	ø10	ø12	Итого		
УМ3		11.88	107.63	119,51	119,51	119,51

1-1

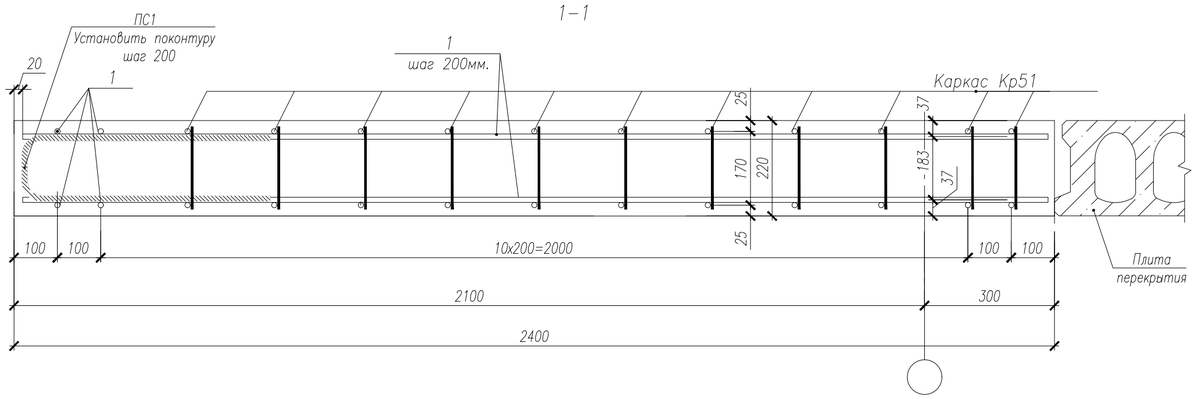

2-2

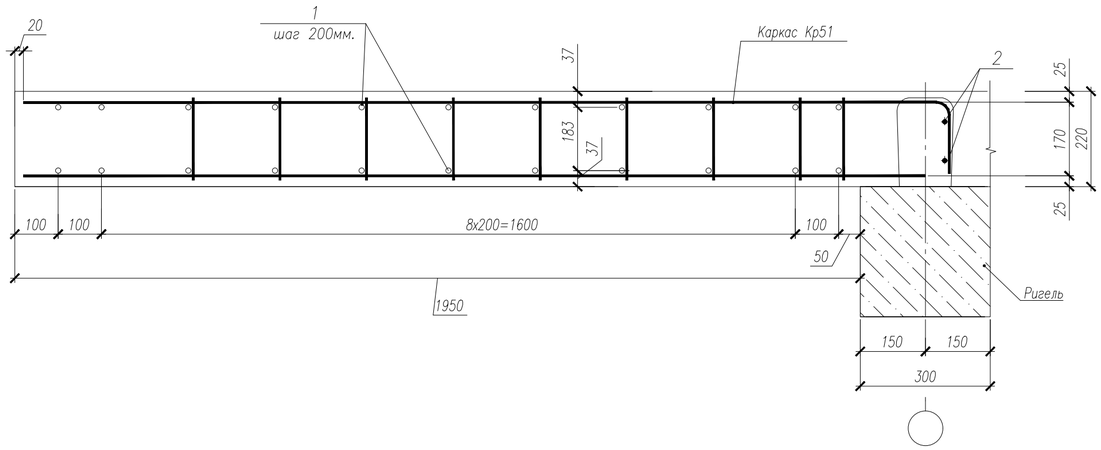

1. Арматурные каркасы, сетки, стержни соединять вязальной проволокой.
2. Объем бетона приведен без учета надригельного участка.
3. Каркасы Кр51 обрезать по месту по контуру монолитного участка.

Изм.	Кол.уч.	Лист	№ док.	Подпись	Дата	НУ ПОЛИК7/10-2023/04/10-2023 ПР-КЖ2.3-2		
						Взрослая поликлиника на 750 посещений для южной части г.Новый Уренгой, в том числе затраты на проектно-изыскательные работы		
Разработ.		Вотякова			09.04.24	Секция 3	Стадия	Лист	Листов
Рук.группы		Хойлов			09.04.24		Р	5	
Нач.отд.		Илюткин			09.04.24				
Н. контр.		Давыдова			09.04.24	Монолитный участок УМ3			
ГИП		Прокопьев			09.04.24				

Взам.инв.N | Подпись и дата | Инв.N подл. 231

Формат А2

Опалубочный план УМ3н

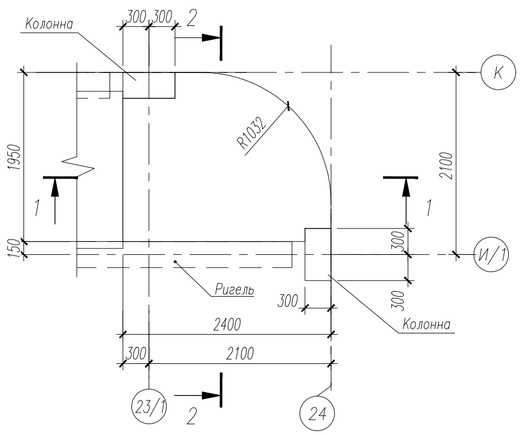

Схема армирования УМ3н

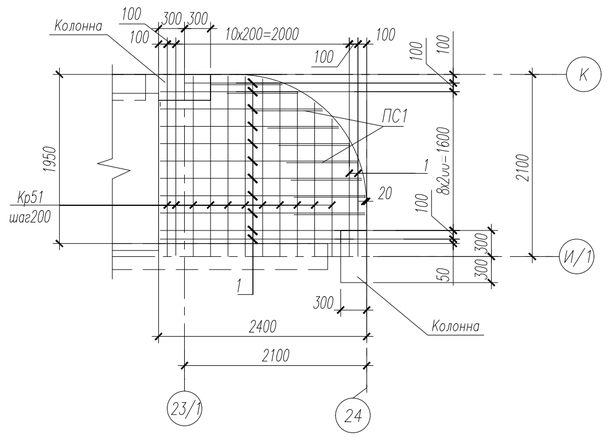

Поз.	Обозначение	Наименование	Кол.	Масса ед., кг	Приме-чание
Кр51	НУ ПОЛИК7/10-2023/04/10-2023 ПР-КМ.И, л. 7	Каркас Кр51	11	4,97	
1		ø12 А500С ГОСТ 34028-2016, в п.м.	52	0,888	
2		ø12 А500С ГОСТ 34028-2016, в п.м.	5	0,888	
		Детали			
ПС1	НУ ПОЛИК7/10-2023/04/10-2023 ПР-КМ.И, л. 2	Петлевой стержень ПС1	9	1,580	
		Материалы			
	ГОСТ 26633-2015	Бетон В35	0,88	0.00	$м^3$

Ведомость расхода стали на элемент, кг.

Марка элемента	Изделия арматурные					Общий расход
	Арматура класса				Всего	
	А500С					
	ГОСТ 34028-2016					
	ø8	ø10	ø12	Итого		
УМ3н		11.88	107.63	119,51	119,51	119,51

1-1

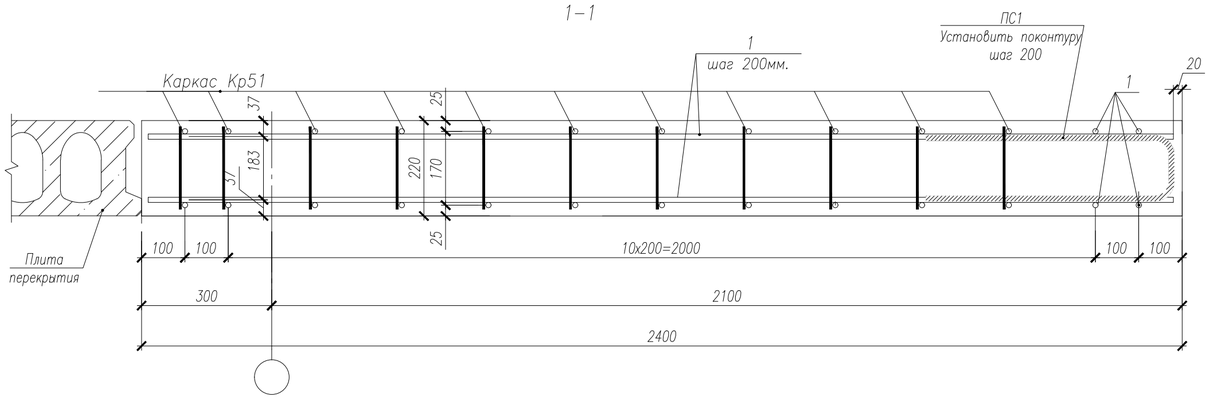

2-2

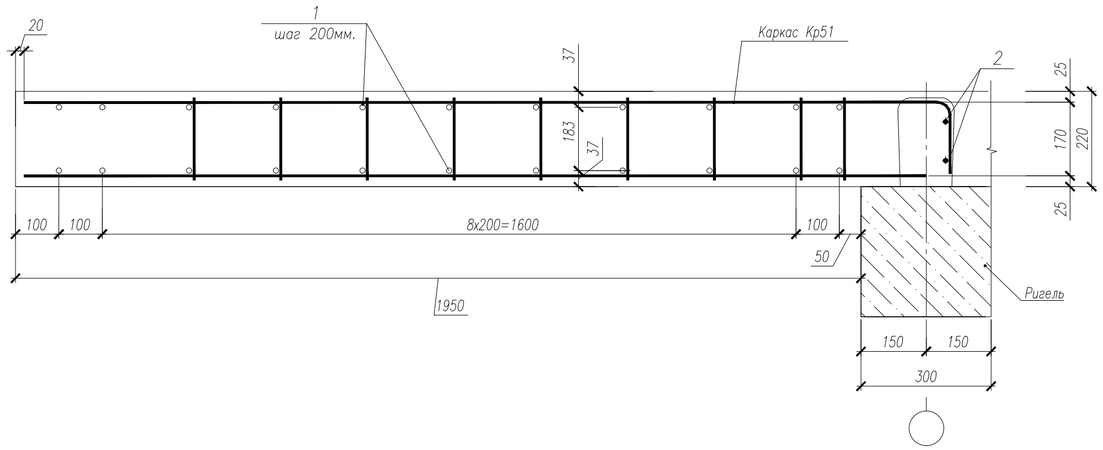

1. Арматурные каркасы, сетки, стержни соединять вязальной проволокой.
2. Объем бетона приведен без учета надригельного участка.
3. Каркасы Кр51 обрезать по месту по контуру монолитного участка.

Изм.	Кол.уч.	Лист	№ док.	Подпись	Дата	НУ ПОЛИК7/10-2023/04/10-2023 ПР-КЖ2.3-2			
						Взрослая поликлиника на 750 посещений для южной части г.Новый Уренгой, в том числе затраты на проектно-изыскательные работы			
Разработ.		Вотякова			09.04.24	Секция 3	Стадия	Лист	Листов
Рук.группы		Хойлов			09.04.24		Р	6	
Нач.отд.		Илюткин			09.04.24				
Н. контр.		Давыдова			09.04.24	Монолитный участок УМ3н			
ГИП		Прокопьев			09.04.24				

Взам.инв.N | Подпись и дата | Инв.N подл. 231

Формат А2

Поз.	Обозначение	Наименование	Кол.	Масса ед., кг	Приме-чание
Кр51	НУ ПОЛИК7/10-2023/04/10-2023 ПР-КМ.И, л. 7	Каркас Кр51	10	4,97	
1		ø12 А500С ГОСТ 34028-2016, в п.м.	44.80	0,888	
2		ø12 А500С ГОСТ 34028-2016, в п.м.	4.40	0,888	
		Детали			
ПС1	НУ ПОЛИК7/10-2023/04/10-2023 ПР-КМ.И, л. 2	Петлевой стержень ПС1	9	1,580	
		Материалы			
	ГОСТ 26633-2015	Бетон В35	0,82	0.00	$м^3$

Ведомость расхода стали на элемент, кг.

Марка элемента	Изделия арматурные					Общий расход
	Арматура класса				Всего	
	А500С					
	ГОСТ 34028-2016					
	ø8	ø10	ø12	Итого		
УМ3.1		10,80	96,80	107,60	107,60	107,60

Опалубочный план УМ3.1

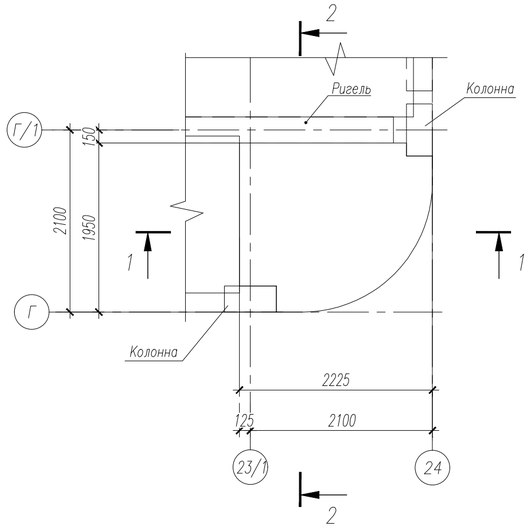

Схема армирования УМ3.1

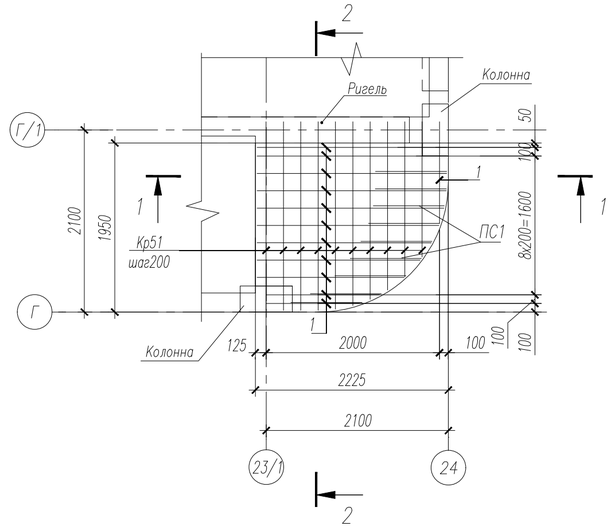

1-1

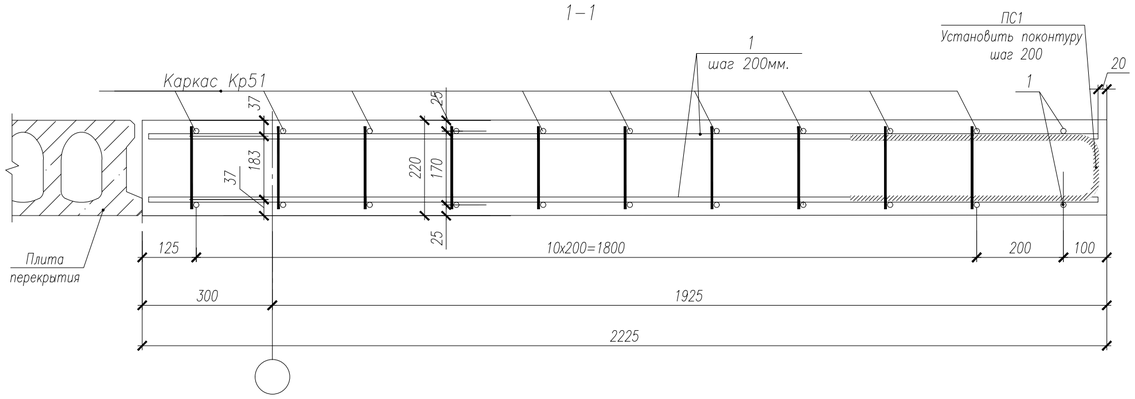

2-2

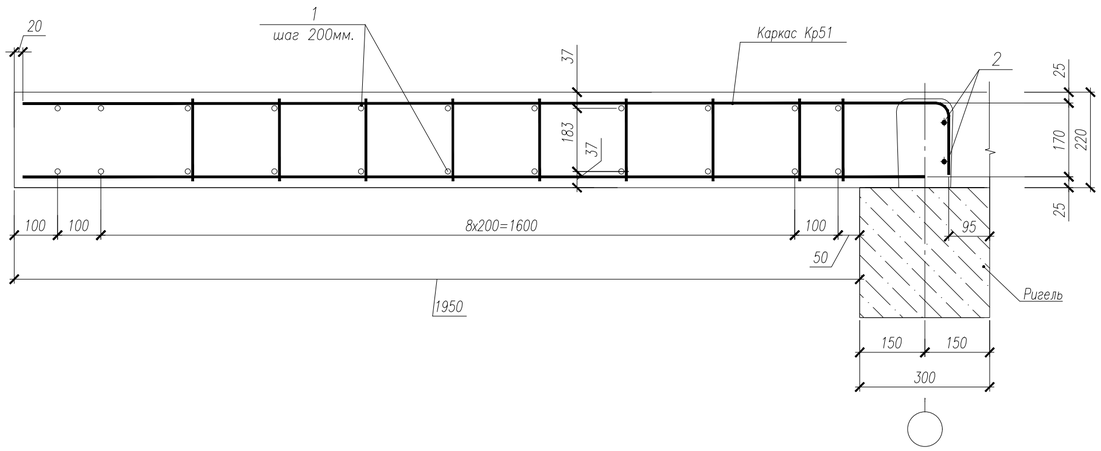

1. Арматурные каркасы, сетки, стержни соединять вязальной проволокой.
2. Объем бетона приведен без учета надригельного участка.
3. Каркасы Кр51 обрезать по месту по контуру монолитного участка.

Изм.	Кол.уч.	Лист	№док.	Подпись	Дата	НУ ПОЛИК7/10-2023/04/10-2023 ПР-КЖ2.3-2			
						Взрослая поликлиника на 750 посещений для южной части г.Новый Уренгой, в том числе затраты на проектно-изыскательные работы			
Разработ.		Вотякова			09.04.24	Секция 3	Стадия	Лист	Листов
Рук.группы		Хойлов			09.04.24		Р	7	
Нач.отд.		Илюткин			09.04.24				
Н. контр.		Давыдова			09.04.24	Монолитный участок УМ3.1			
ГИП		Прокопьев			09.04.24				

Взам.инв.N | Подпись и дата | Инв.N подл. 231

Формат А2

Опалубочный план УМ10н

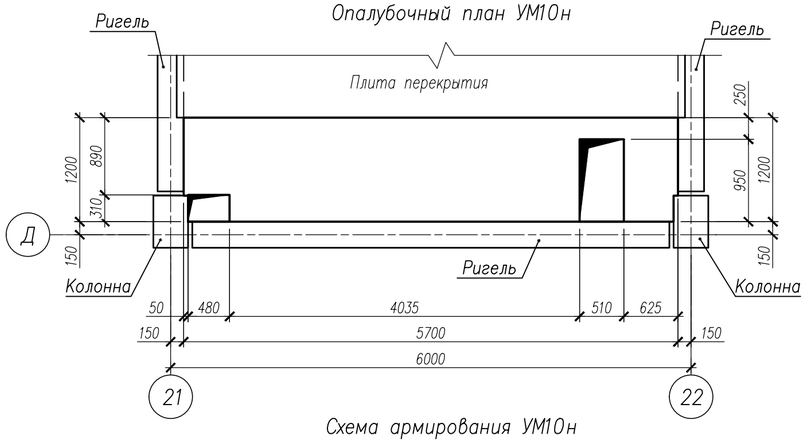

Опалубочный план УМ10.2

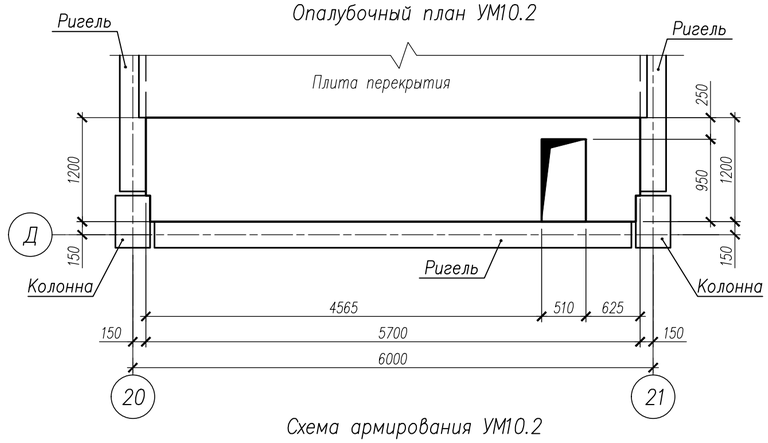

Схема армирования УМ10н

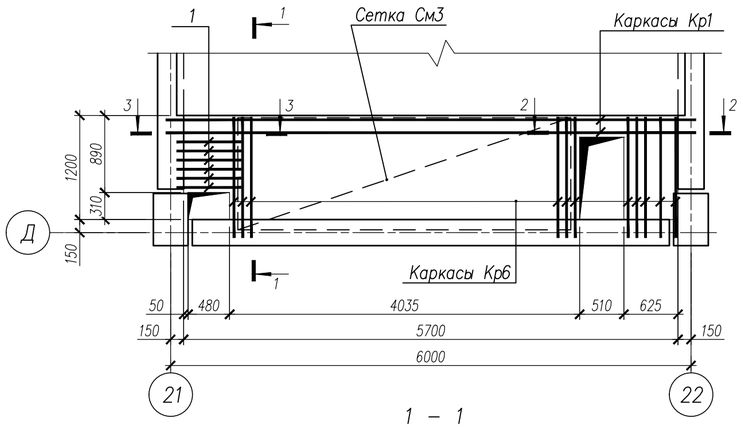

Схема армирования УМ10.2

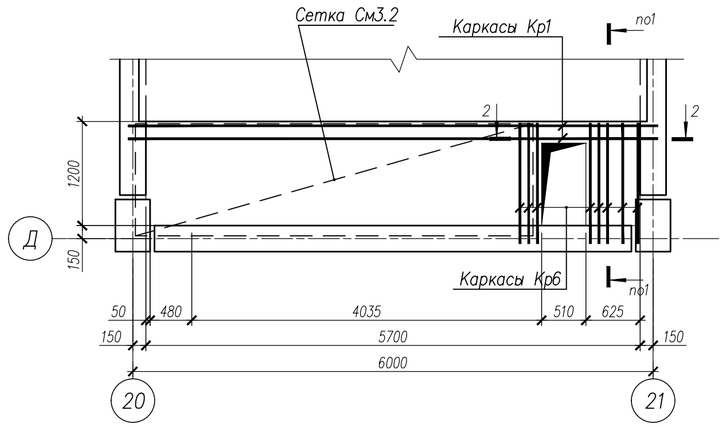

1 – 1

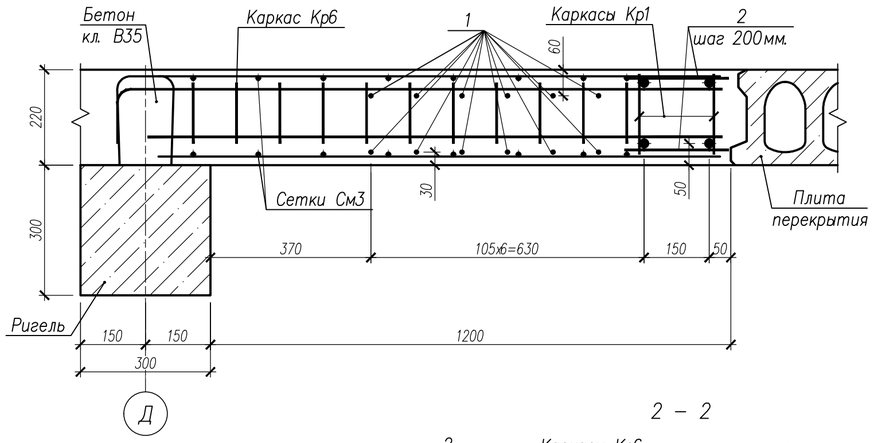

3 – 3

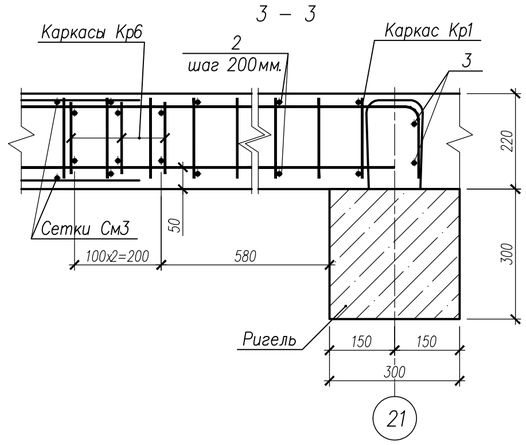

2 – 2

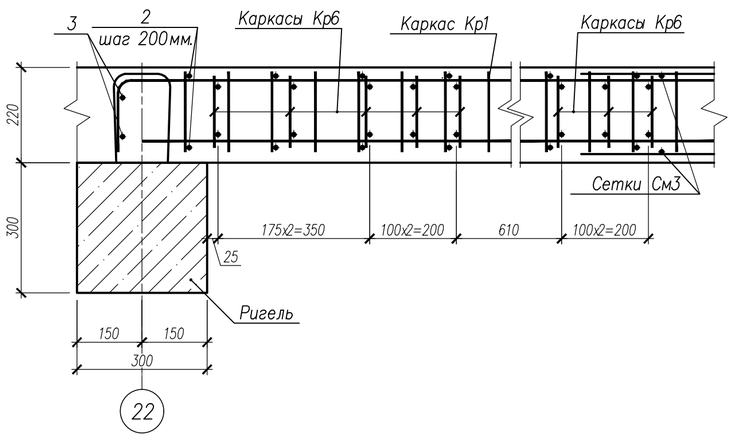

Спецификация на изделия

Поз.	Обозначение	Наименование	Кол.	Масса ед.,кг	Примечание
		Монолитный участок УМ10н			
Кр1	НУ ПОЛИК7/10-2023/04/10-2023 ПР-КМ.И, л. 3	Каркас Кр1	2	59,13	
Кр6	НУ ПОЛИК7/10-2023/04/10-2023 ПР-КМ.И, л. 3	Каркас Кр6	11	2,65	
См3	ГОСТ 23279-2012	Сетка4С $\frac{10А500С-150(100)}{10А500С-150}$ 129,5х384 $\frac{80(215)}{175(65)}$	2	38,95	
1		Ø8 А500С ГОСТ 34028-2016, L=740	12	0,29	
2		Ø8 А500С ГОСТ 34028-2016, L=240	60	0,10	
3		Ø18 А500С ГОСТ 34028-2016, L=840	4	1,68	
	ГОСТ 26633-2015	Бетон класса В35, $м^3$	1,38		
		Монолитный участок УМ10.2			
Кр1	НУ ПОЛИК7/10-2023/04/10-2023 ПР-КМ.И, л. 3	Каркас Кр1	2	59,13	
Кр6	НУ ПОЛИК7/10-2023/04/10-2023 ПР-КМ.И, л. 3	Каркас Кр6	8	2,65	
См3.2	ГОСТ 23279-2012	Сетка4С $\frac{10А500С-150(100)}{10А500С-150}$ 129,5х458,5 $\frac{80(215)}{195(190)}$	2	45,80	
2		Ø8 А500С ГОСТ 34028-2016, L=240	60	0,10	
3		Ø18 А500С ГОСТ 34028-2016, L=840	4	1,68	
	ГОСТ 26633-2015	Бетон класса В35, $м^3$	1,40		

Ведомость расхода стали на элемент

Марка элемента	Изделия арматурные							Всего	Общий расход
	Арматура класса А500С ГОСТ 34028-2016								
	ø8	ø10	ø12	ø18	ø20	ø32	Итого		
УМ10н	15,53	98,90	12,87	6,72	31,76	75,72	241,50	241,50	241,50
УМ10.2	10,40	109,84	9,36	6,72	31,76	75,72	243,80	243,80	243,80

Изм.	Кол.уч.	Лист	№ док.	Подпись	Дата
Разработ.		Билык			09.04.24
Рук.группы		Хойлов			09.04.24
Нач.отд.		Илюткин			09.04.24
Н. контр.		Давыдова			09.04.24
ГИП		Прокопьев			09.04.24

НУ ПОЛИК7/10-2023/04/10-2023 ПР-КЖ2-1

Взрослая поликлиника на 750 посещений для южной части г.Новый Уренгой, в том числе затраты на проектно-изыскательные работы

Секция 3

Стадия	Лист	Листов
Р	8	

Монолитные участки УМ10н, УМ10.2

Взам.инв.N | Подпись и дата | Инв.N подл. 231

Формат А2

Опалубочный план УМ11н

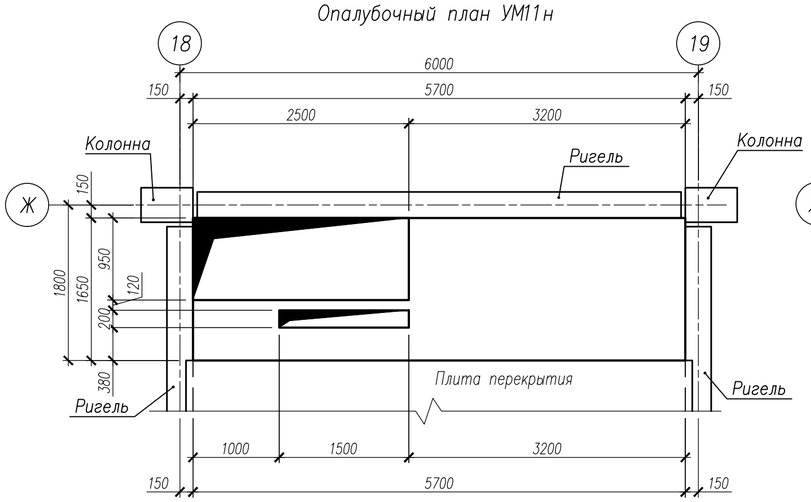

Опалубочный план УМ11.1н

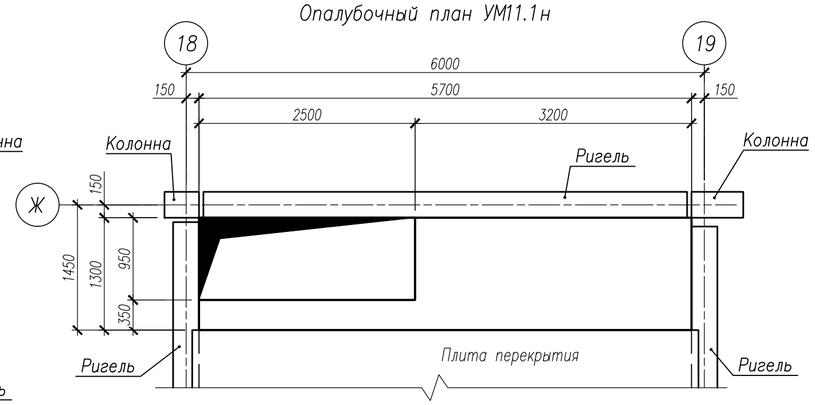

Схема армирования УМ11н

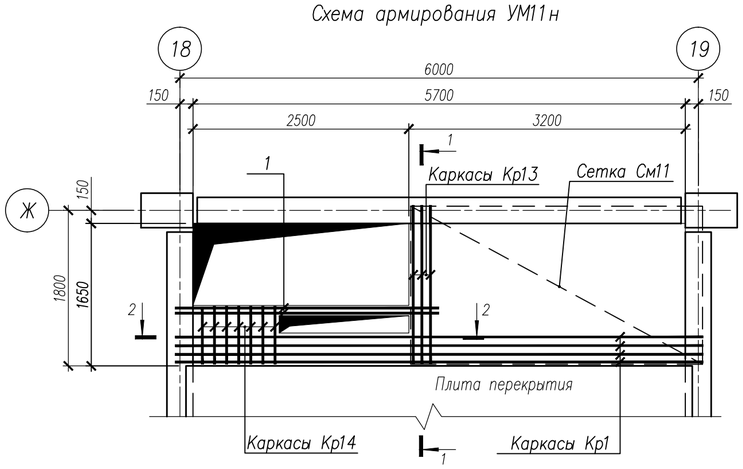

Схема армирования УМ11.1н

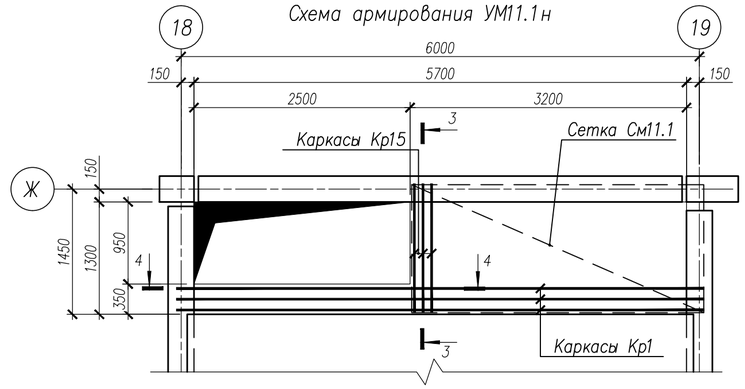

2 – 2(4 – 4)

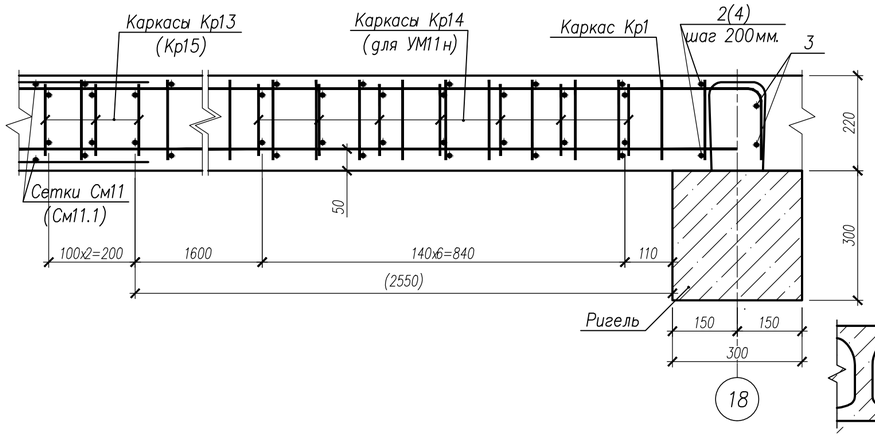

3 – 3

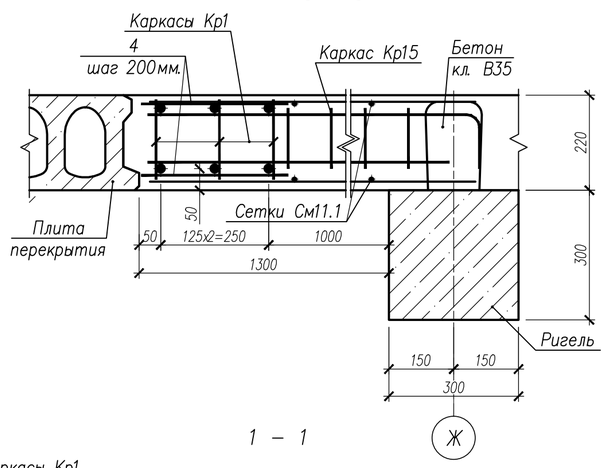

1 – 1

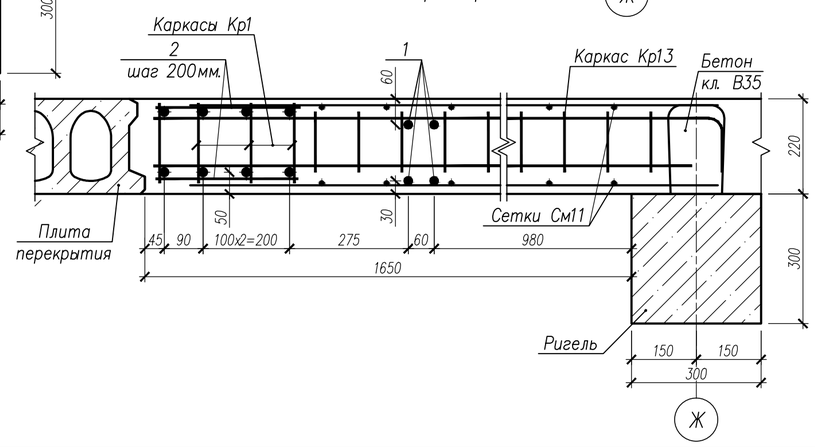

Спецификация на изделия

Поз.	Обозначение	Наименование	Кол.	Масса ед.,кг	Примечание
		Монолитный участок УМ11н			
Кр1	НУ ПОЛИК7/10-2023/04/10-2023 ПР-КМ.И, л. 3	Каркас Кр1	4	59,13	
Кр13	НУ ПОЛИК7/10-2023/04/10-2023 ПР-КМ.И, л. 4	Каркас Кр13	3	5,14	
Кр14	НУ ПОЛИК7/10-2023/04/10-2023 ПР-КМ.И, л. 4	Каркас Кр14	7	1,34	
См11	ГОСТ 23279-2012	Сетка4С $\frac{12А500С-150}{12А500С-150}$ 183х338 $\frac{250(280)}{250(380)}$	2	59,51	
1		Ø18 А500С ГОСТ 34028-2016, L=3050	4	6,10	
2		Ø8 А500С ГОСТ 34028-2016, L=290	60	0,11	
3		Ø18 А500С ГОСТ 34028-2016, L=890	4	1,78	
	ГОСТ 26633-2015	Бетон класса В35, $м^3$	1,48		
		Монолитный участок УМ11.1н			
Кр1	НУ ПОЛИК7/10-2023/04/10-2023 ПР-КМ.И, л. 3	Каркас Кр1	3	59,13	
Кр15	НУ ПОЛИК7/10-2023/04/10-2023 ПР-КМ.И, л. 4	Каркас Кр15	3	1,97	
См11.1	ГОСТ 23279-2012	Сетка4С $\frac{12А500С-150}{12А500С-150}$ 147,5х338 $\frac{335(240)}{270(260)}$	2	47,20	
4		Ø8 А500С ГОСТ 34028-2016, L=340	60	0,13	
3		Ø18 А500С ГОСТ 34028-2016, L=890	4	1,78	
	ГОСТ 26633-2015	Бетон класса В35, $м^3$	1,11		

Ведомость расхода стали на элемент

Марка элемента	Изделия арматурные								Всего	Общий расход
	Арматура класса									
	А500С									
	ГОСТ 34028-2016									
	ø8	ø10	ø12	ø14	ø18	ø20	ø32	Итого		
УМ11н	8.00	25.46	132.52	6.30	31.52	63.52	151.44	418.8	418,76	418,76
УМ11.1н	8,85	18,36	97,07	–	7,12	47,64	113,60	292,62	292,62	292,62

Изм.	Кол.уч.	Лист	№док.	Подпись	Дата
7	–	Зам.	296-24		30.08.24

НУ ПОЛИК7/10-2023/04/10-2023 ПР-КЖ2-1

Взрослая поликлиника на 750 посещений для южной части г.Новый Уренгой, в том числе затраты на проектно-изыскательные работы

Разработ.	Билык		30.08.24
Рук.группы	Хойлов		30.08.24
Нач.отд.	Илюткин		30.08.24
Н. контр.	Давыдова		30.08.24
ГИП	Прокопьев		30.08.24

Секция 3

Стадия	Лист	Листов
Р	9	

Монолитные участки УМ11н, УМ11.1н

Формат А2

Взам.инв.N | Подпись и дата | Инв.N подл. 231

Опалубочный план УМ22

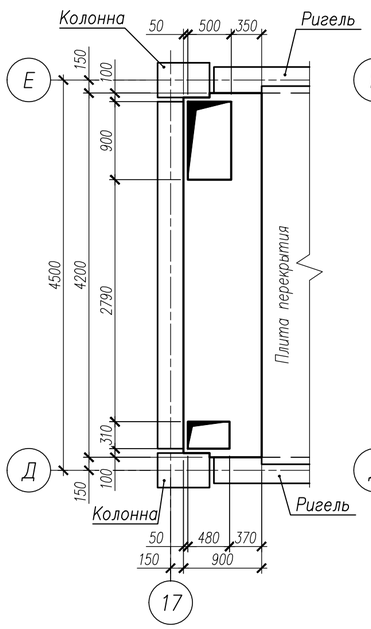

Схема армирования УМ22

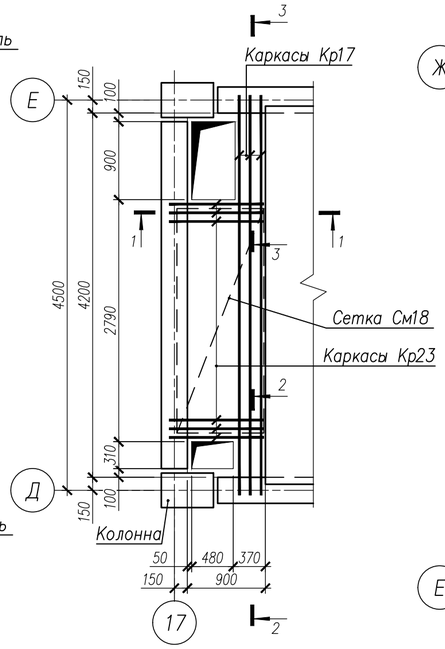

Опалубочный план УМ23

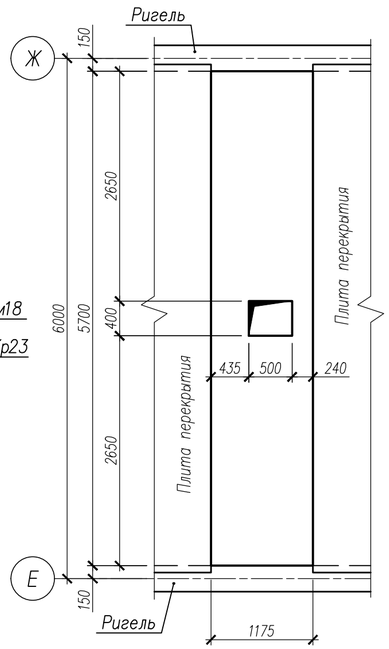

Схема армирования УМ23

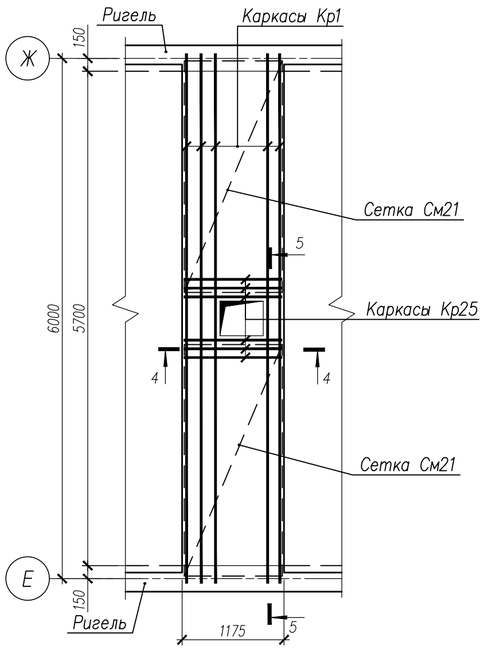

Спецификация на изделия

Поз.	Обозначение	Наименование	Кол.	Масса ед.,кг	Примечание
		Монолитный участок УМ22			
Кр17	НУ ПОЛИК7/10-2023/04/10-2023 ПР-КМ.И, л 5	Каркас Кр17	3	31,19	
Кр23	НУ ПОЛИК7/10-2023/04/10-2023 ПР-КМ.И, л 5	Каркас Кр23	6	2,01	
См18	ГОСТ 23279-2012	Сетка4С $\frac{8А500С-150}{8А500С-150(110)}$ 100х259 $\frac{70(330)}{190}$	2	11,43	
1		Ø8 А500С ГОСТ 34028-2016, L=340	44	0,13	
2		Ø18 А500С ГОСТ 34028-2016, L=850	4	1,70	
	ГОСТ 26633-2015	Бетон класса В35, $м^3$	0,70		
		Монолитный участок УМ23			
Кр1	НУ ПОЛИК7/10-2023/04/10-2023 ПР-КМ.И, л 3	Каркас Кр1	5	59,13	
Кр25	НУ ПОЛИК7/10-2023/04/10-2023 ПР-КМ.И, л 6	Каркас Кр25	6	2,30	
См21	ГОСТ 23279-2012	Сетка4С $\frac{8А500С-150}{8А500С-150}$ 113х267 $\frac{430(250)}{145(125)}$	4	11,81	
3		Ø8 А500С ГОСТ 34028-2016, L=420	60	0,17	
4		Ø8 А500С ГОСТ 34028-2016, L=230	60	0,09	
5		Ø18 А500С ГОСТ 34028-2016, L=1680	4	3,36	
	ГОСТ 26633-2015	Бетон класса В35, $м^3$	1,43		

1 – 1

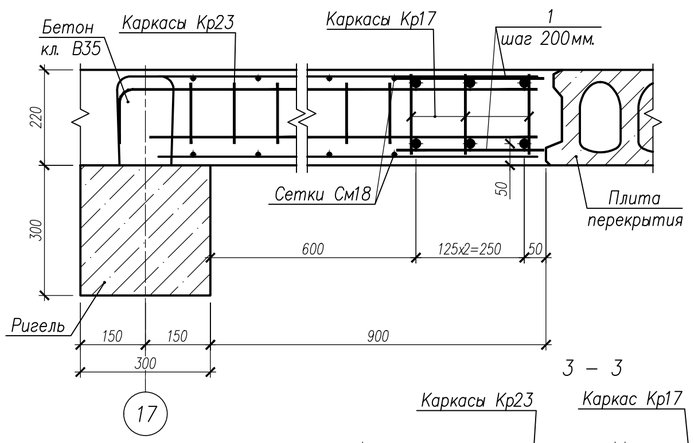

5 – 5

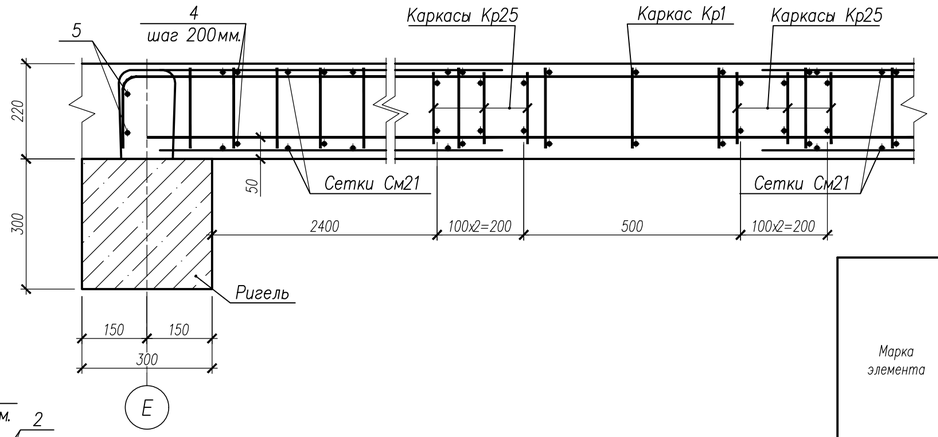

3 – 3

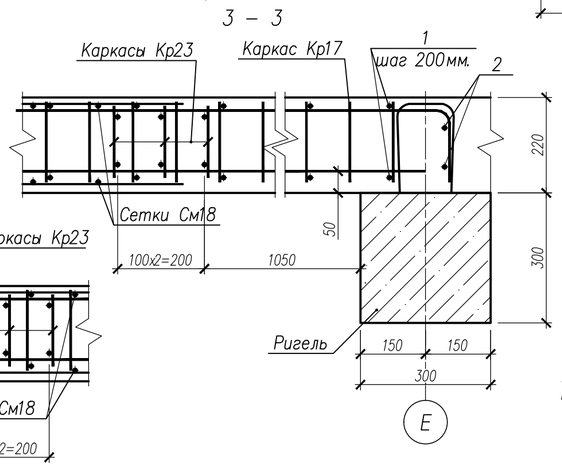

2 – 2

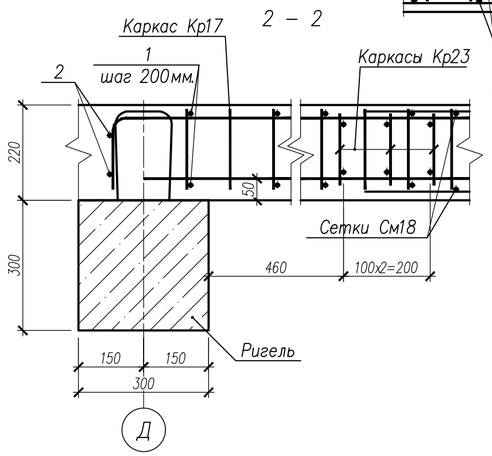

4 – 4

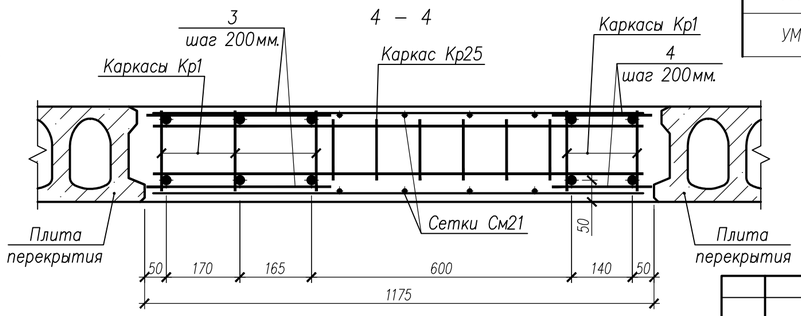

Ведомость расхода стали на элемент

Марка элемента	Изделия арматурные								Всего	Общий расход
	Арматура класса									
	А500С									
	ГОСТ 34028-2016									
	Ø8	Ø10	Ø12	Ø18	Ø20	Ø25	Ø32	Итого		
УМ22	30,68	17,04	5,46	36,20	–	51,63	–	141,00	141,00	141,00
УМ23	64,65	26,95	12,0	13,45	79,40	–	189,30	385,75	385,75	385,75

Изм.	Кол.уч.	Лист	№ док.	Подпись	Дата
Разработ.		Билык			09.04.24
Рук.группы		Хойлов			09.04.24
Нач.отд.		Илюткин			09.04.24
Н. контр.		Давыдова			09.04.24
ГИП		Прокопьев			09.04.24

НУ ПОЛИК7/10-2023/04/10-2023 ПР-КЖ2-1

Взрослая поликлиника на 750 посещений для южной части г.Новый Уренгой, в том числе затраты на проектно-изыскательные работы

Секция 3

Стадия	Лист	Листов
Р	10	

Монолитные участки УМ22, УМ23

Взам.инв.N | Подпись и дата | Инв.N подл. 231

Формат А2

Опалубочный план УМ24

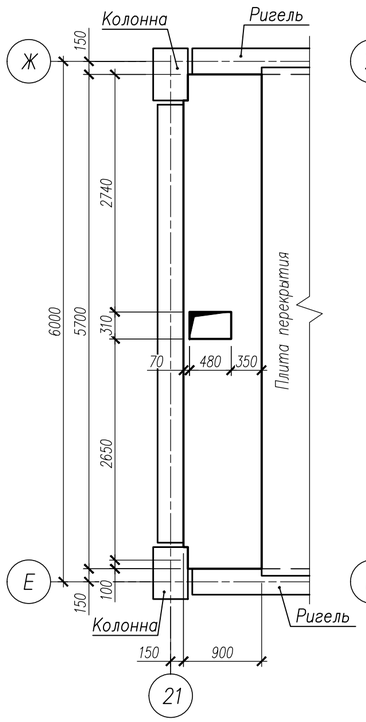

Схема армирования УМ24

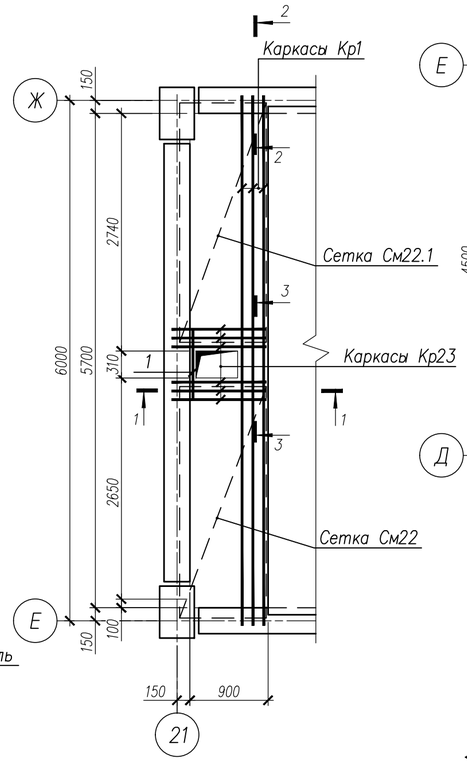

Опалубочный план УМ27

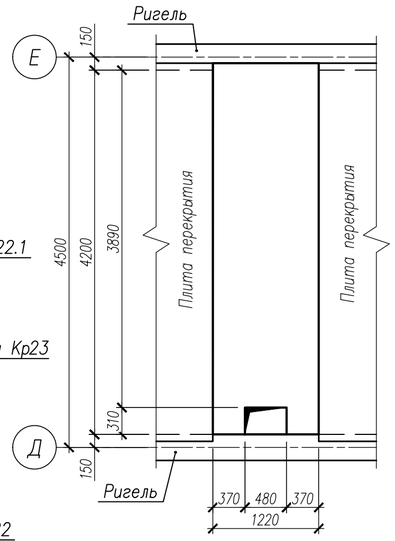

Схема армирования УМ27

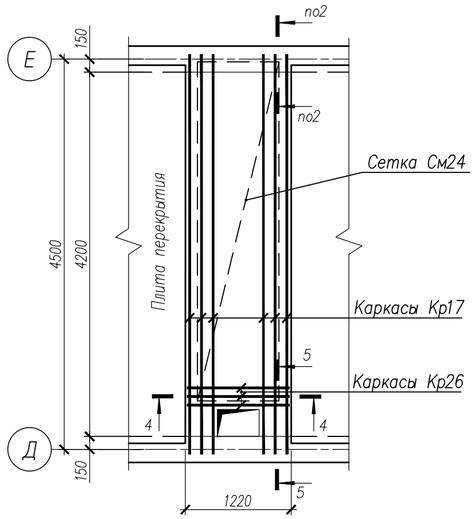

1 – 1

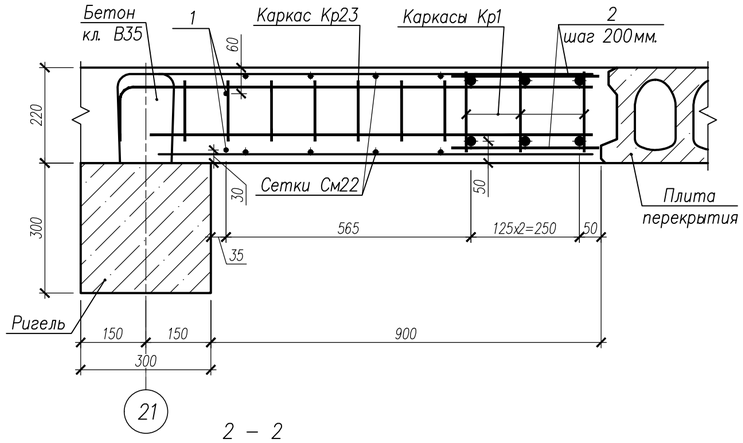

4 – 4

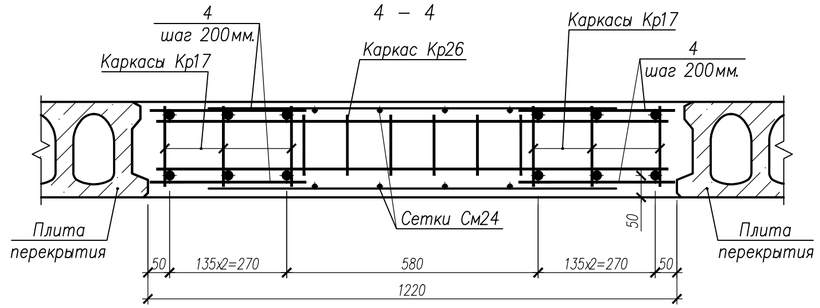

5 – 5

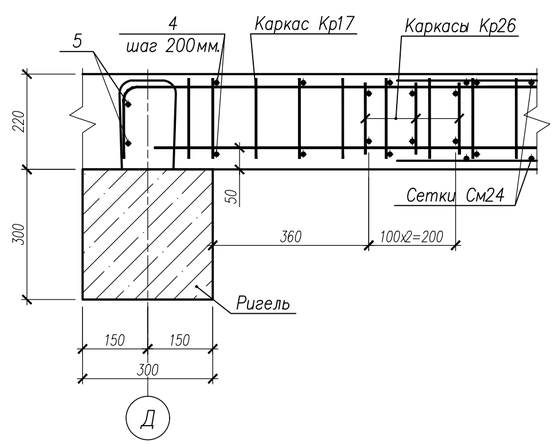

2 – 2

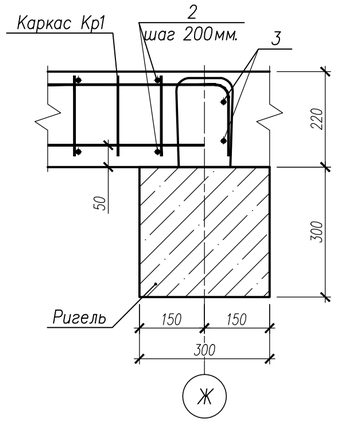

3 – 3

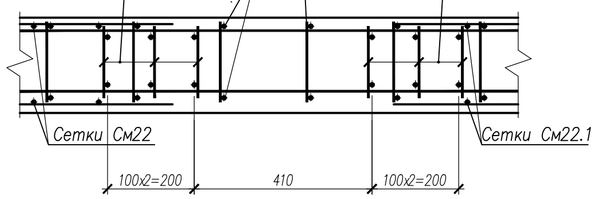

Спецификация на изделия

Поз.	Обозначение	Наименование	Кол.	Масса ед.,кг	Примечание
		Монолитный участок УМ24			
Кр1	НУ ПОЛИК7/10-2023/04/10-2023 ПР-КМ.И, л 3	Каркас Кр1	3	59,13	
Кр23	НУ ПОЛИК7/10-2023/04/10-2023 ПР-КМ.И, л 5	Каркас Кр23	6	2,01	
См22	ГОСТ 23279-2012	Сетка4С $\frac{8А500С-150}{8А500С-150}$ 100х267 $\frac{200(350)}{100(170)}$	2	10,94	
См22.1	ГОСТ 23279-2012	Сетка4С $\frac{8А500С-150}{8А500С-150}$ 100х267 $\frac{200(350)}{100(170)}$	2	11,08	
1		Ø8 А500С ГОСТ 34028-2016, L=810	2	0,32	
2		Ø8 А500С ГОСТ 34028-2016, L=340	60	0,13	
3		Ø18 А500С ГОСТ 34028-2016, L=850	4	1,70	
	ГОСТ 26633-2015	Бетон класса В35, $м^3$	1,10		
		Монолитный участок УМ27			
Кр17	НУ ПОЛИК7/10-2023/04/10-2023 ПР-КМ.И, л 5	Каркас Кр17	6	31,19	
Кр26	НУ ПОЛИК7/10-2023/04/10-2023 ПР-КМ.И, л 6	Каркас Кр26	3	2,40	
См24	ГОСТ 23279-2012	Сетка4С $\frac{8А500С-150}{8А500С-150}$ 94х391 $\frac{245}{160(150)}$	2	15,46	
4		Ø8 А500С ГОСТ 34028-2016, L=360	88	0,14	
5		Ø18 А500С ГОСТ 34028-2016, L=1700	4	3,40	
	ГОСТ 26633-2015	Бетон класса В35, $м^3$	1,09		

Ведомость расхода стали на элемент

Марка элемента	Изделия арматурные								Всего	Общий расход
	Арматура класса									
	А500С									
	ГОСТ 34028-2016									
	Ø8	Ø10	Ø12	Ø18	Ø20	Ø25	Ø32	Итого		
УМ24	54,60	20,67	5,46	6,80	47,64	–	113,58	248,75	248,75	248,75
УМ27	44,15	25,08	6,3	72,41	–	103,26	–	251,20	251,20	251,20

Изм.	Кол.уч.	Лист	№ док.	Подпись	Дата
Разработ.		Билык			09.04.24
Рук.группы		Хойлов			09.04.24
Нач.отд.		Илюткин			09.04.24
Н. контр.		Давыдова			09.04.24
ГИП		Прокопьев			09.04.24

НУ ПОЛИК7/10-2023/04/10-2023 ПР-КЖ2-1

Взрослая поликлиника на 750 посещений для южной части г.Новый Уренгой, в том числе затраты на проектно-изыскательные работы

Секция 3

Стадия	Лист	Листов
Р	11	

Монолитные участки УМ24, УМ27

Взам.инв.N | Подпись и дата | Инв.N подл. 231

Формат А2

Опалубочный план УМ25

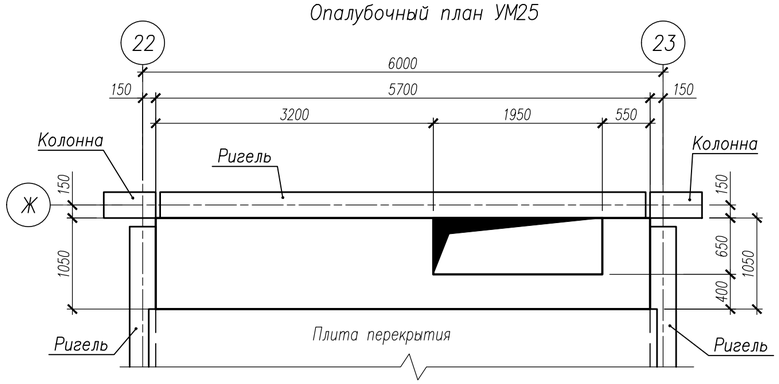

Опалубочный план УМ25н

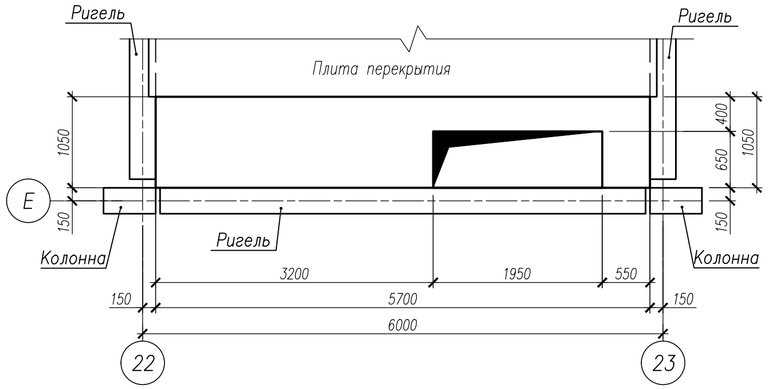

Схема армирования УМ25

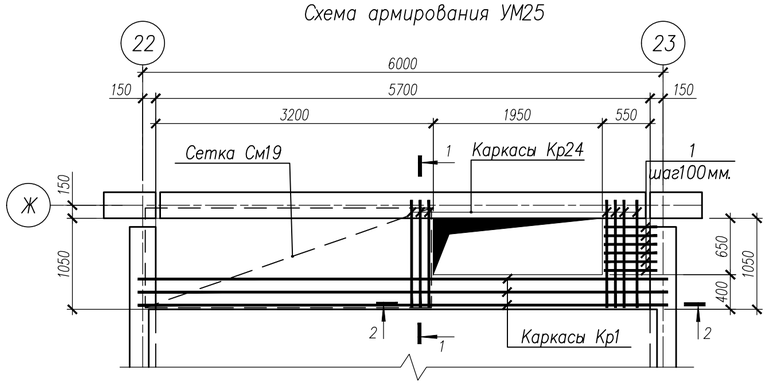

Схема армирования УМ25н

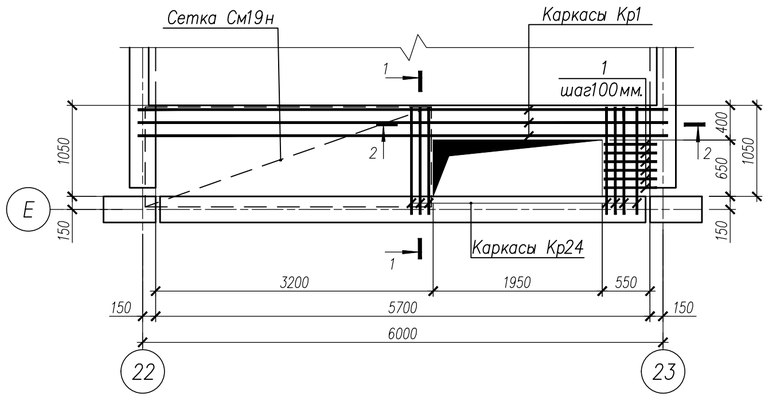

1 – 1

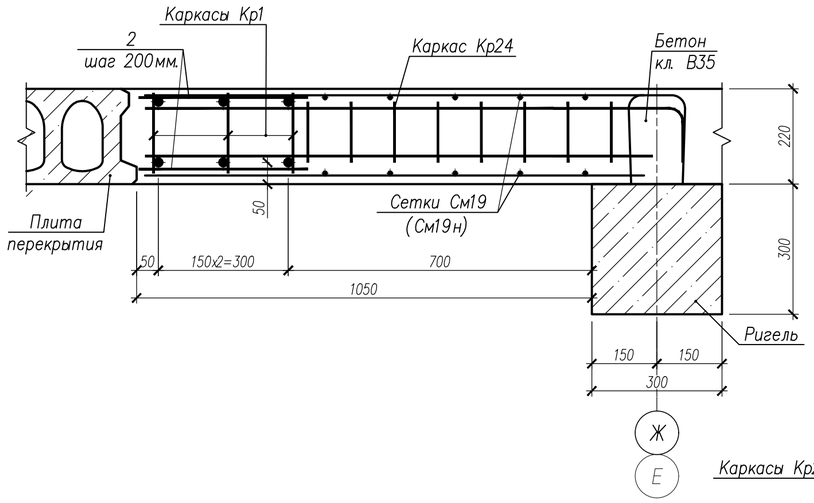

2 – 2

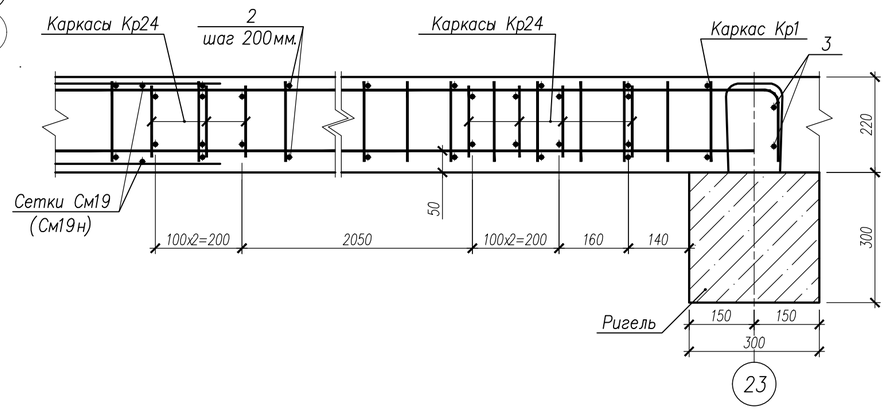

Спецификация на изделия

Поз.	Обозначение	Наименование	Кол.	Масса ед.,кг	Примечание
		Монолитный участок УМ25			
Кр1	НУ ПОЛИК7/10-2023/04/10-2023 ПР-КМ.И, л. 3	Каркас Кр1	3	59,13	
Кр24	НУ ПОЛИК7/10-2023/04/10-2023 ПР-КМ.И, л. 5	Каркас Кр24	7	2,06	
См19	ГОСТ 23279-2012	Сетка4С $\frac{10А500С-150}{10А500С-150}$ 115х330 $\frac{415(135)}{120(180)}$	2	25,08	
1		Ø8 А500С ГОСТ 34028-2016, L=610	12	0,24	
2		Ø8 А500С ГОСТ 34028-2016, L=390	60	0,15	
3		Ø18 А500С ГОСТ 34028-2016, L=900	4	1,80	
	ГОСТ 26633-2015	Бетон класса В35, $м^3$	1,04		
		Монолитный участок УМ25н			
Кр1	НУ ПОЛИК7/10-2023/04/10-2023 ПР-КМ.И, л. 3	Каркас Кр1	3	59,13	
Кр24	НУ ПОЛИК7/10-2023/04/10-2023 ПР-КМ.И, л. 5	Каркас Кр24	7	2,06	
См19	ГОСТ 23279-2012	Сетка4С $\frac{10А500С-150}{10А500С-150}$ 115х330 $\frac{415(135)}{120(180)}$	2	25,08	
1		Ø8 А500С ГОСТ 34028-2016, L=610	12	0,24	
2		Ø8 А500С ГОСТ 34028-2016, L=390	60	0,15	
3		Ø18 А500С ГОСТ 34028-2016, L=900	4	1,80	
	ГОСТ 26633-2015	Бетон класса В35, $м^3$	1,04		

Ведомость расхода стали на элемент

Марка элемента	Изделия арматурные							Всего	Общий расход
	Арматура класса								
	А500С								
	ГОСТ 34028-2016								
	ø8	ø10	ø12	ø18	ø20	ø32	Итого		
УМ25	14,68	71,58	6,37	7,20	47,64	113,58	261,05	261,05	261,05
УМ25н	14,68	71,58	6,37	7,20	47,64	113,58	261,05	261,05	261,05

Изм.	Кол.уч.	Лист	№ док.	Подпись	Дата
Разработ.		Билык			09.04.24
Рук.группы		Хойлов			09.04.24
Нач.отд.		Илюткин			09.04.24
Н. контр.		Давыдова			09.04.24
ГИП		Прокопьев			09.04.24

НУ ПОЛИК7/10-2023/04/10-2023 ПР-КЖ2-1

Взрослая поликлиника на 750 посещений
для южной части г.Новый Уренгой,
в том числе затраты на проектно-изыскательные работы

Секция 3

Стадия	Лист	Листов
Р	12	

Монолитные участки
УМ25, УМ25н

Взам.инв.N | Подпись и дата | Инв.N подл. 231

Формат А2

Опалубочный план УМ26

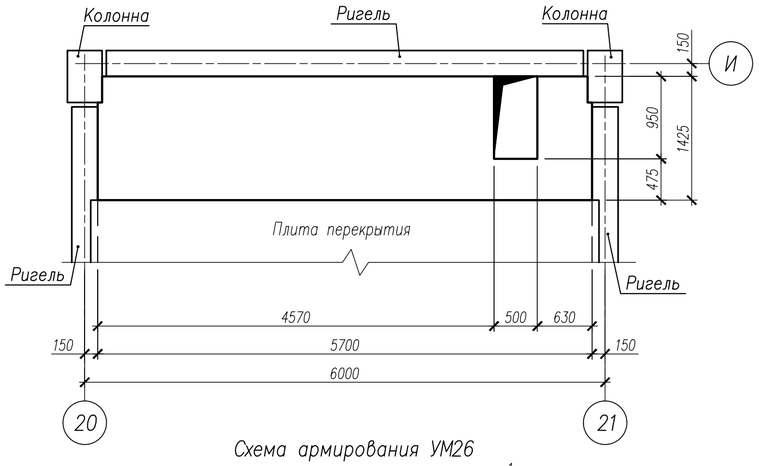

Опалубочный план УМ26.1

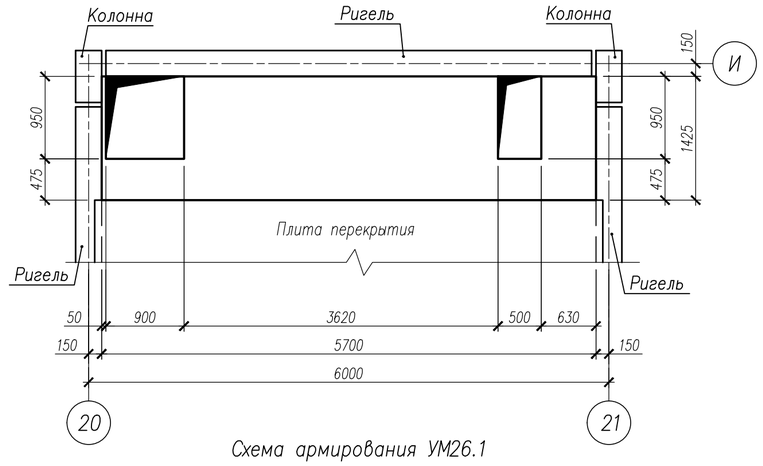

Схема армирования УМ26

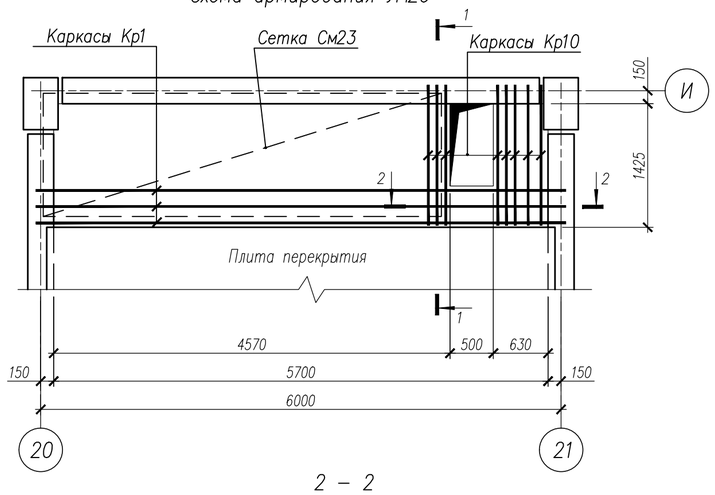

Схема армирования УМ26.1

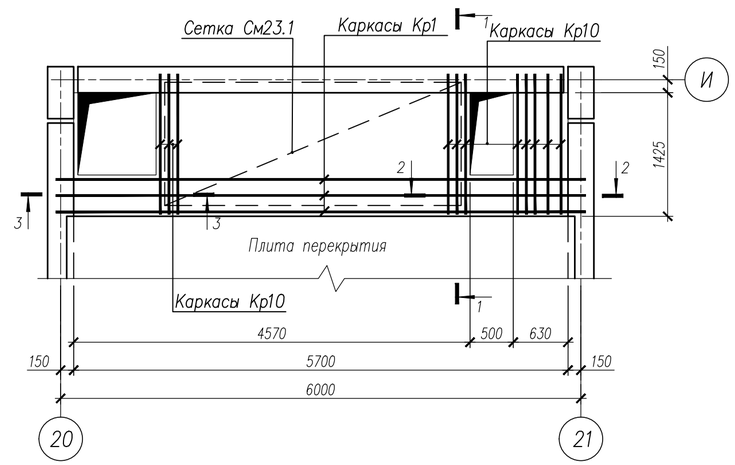

2 – 2

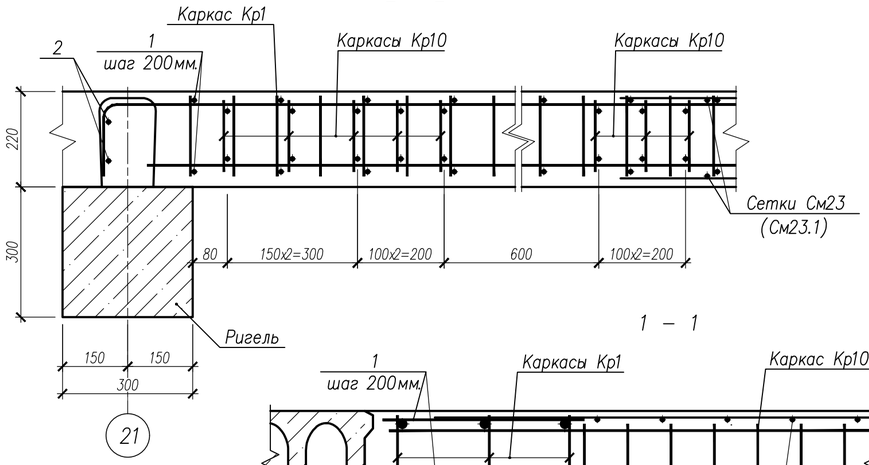

1 – 1

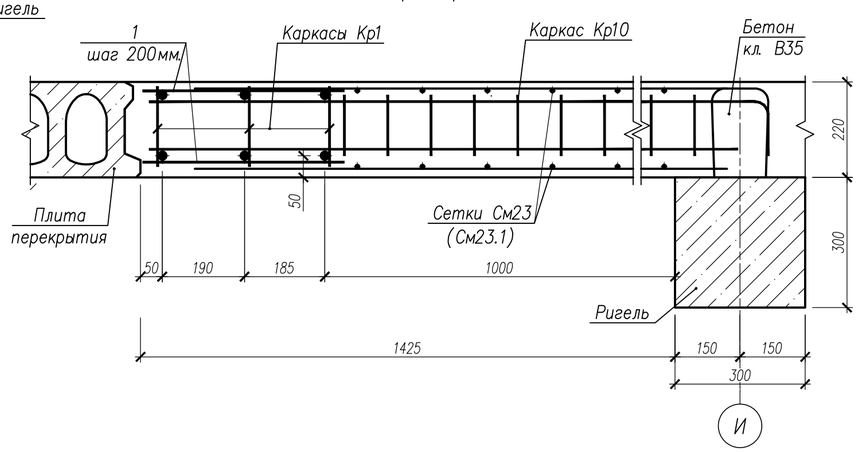

3 – 3

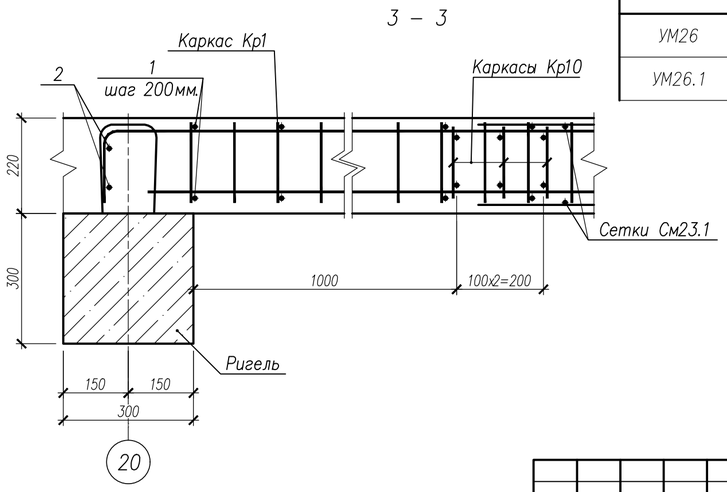

Спецификация на изделия

Поз.	Обозначение	Наименование	Кол.	Масса ед.,кг	Примечание
		Монолитный участок УМ26			
Кр1	НУ ПОЛИК7/10-2023/04/10-2023 ПР-КМ.И, л. 3	Каркас Кр1	3	59,13	
Кр10	НУ ПОЛИК7/10-2023/04/10-2023 ПР-КМ.И, л. 4	Каркас Кр10	8	3,00	
См23	ГОСТ 23279-2012	Сетка4С $\frac{10А500С-150}{10А500С-150}$ 142 х 459 $\frac{375(145)}{200(190)}$	2	45,22	
1		Ø8 А500С ГОСТ 34028-2016, L=465	60	0,18	
2		Ø18 А500С ГОСТ 34028-2016, L=1100	4	2,20	
	ГОСТ 26633-2015	Бетон класса В35, $м^3$	1,69		
		Монолитный участок УМ26.1			
Кр1	НУ ПОЛИК7/10-2023/04/10-2023 ПР-КМ.И, л. 3	Каркас Кр1	3	59,13	
Кр10	НУ ПОЛИК7/10-2023/04/10-2023 ПР-КМ.И, л. 4	Каркас Кр10	11	3,00	
См23.1	ГОСТ 23279-2012	Сетка4С $\frac{10А500С-150}{10А500С-150}$ 142 х 342 $\frac{375(145)}{200(70)}$	2	34,04	
1		Ø8 А500С ГОСТ 34028-2016, L=465	60	0,18	
2		Ø18 А500С ГОСТ 34028-2016, L=1100	4	2,20	
	ГОСТ 26633-2015	Бетон класса В35, $м^3$	1,50		

Ведомость расхода стали на элемент

Марка элемента	Изделия арматурные							Всего	Общий расход
	Арматура класса								
	А500С								
	ГОСТ 34028-2016								
	ø8	ø10	ø12	ø18	ø20	ø32	Итого		
УМ26	15,20	115,19	11,04	8,80	47,64	113,58	311,45	311,45	311,45
УМ26.1	16,85	96,05	15,18	8,80	47,64	113,58	298,10	298,10	298,10

Изм.	Кол.уч.	Лист	№док.	Подпись	Дата
Разработ.		Билык			09.04.24
Рук.группы		Хойлов			09.04.24
Нач.отд.		Илюткин			09.04.24
Н. контр.		Давыдова			09.04.24
ГИП		Прокопьев			09.04.24

НУ ПОЛИК7/10-2023/04/10-2023 ПР-КЖ2-1

Взрослая поликлиника на 750 посещений
для южной части г.Новый Уренгой,
в том числе затраты на проектно-изыскательные работы

Секция 3

Стадия	Лист	Листов
Р	13	

Монолитные участки
УМ26, УМ26.1

Взам.инв.N | Подпись и дата | Инв.N подл. 231

Формат А2

Опалубочный план УМ29

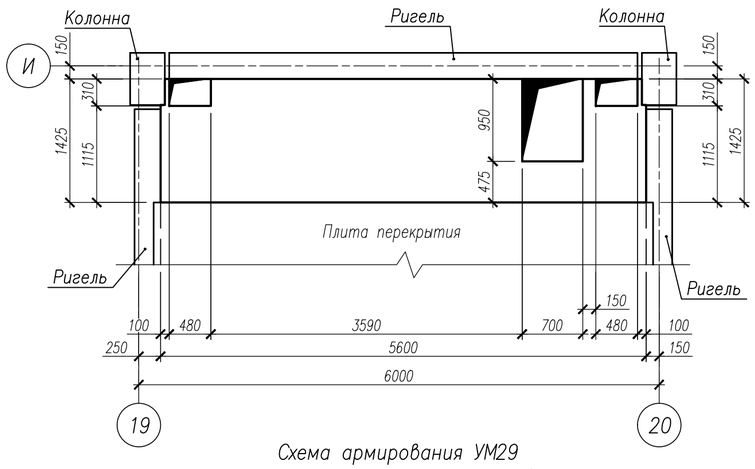

Опалубочный план УМ31

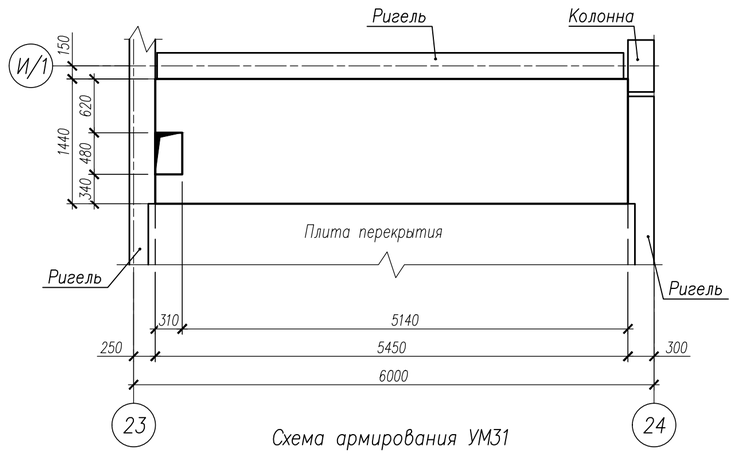

Схема армирования УМ29

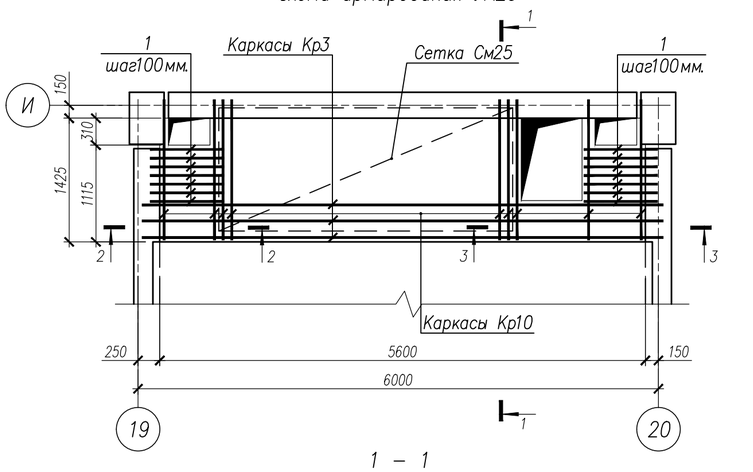

Схема армирования УМ31

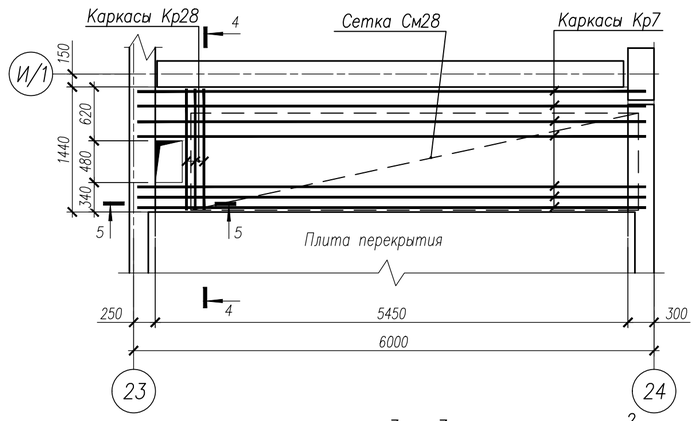

1 – 1

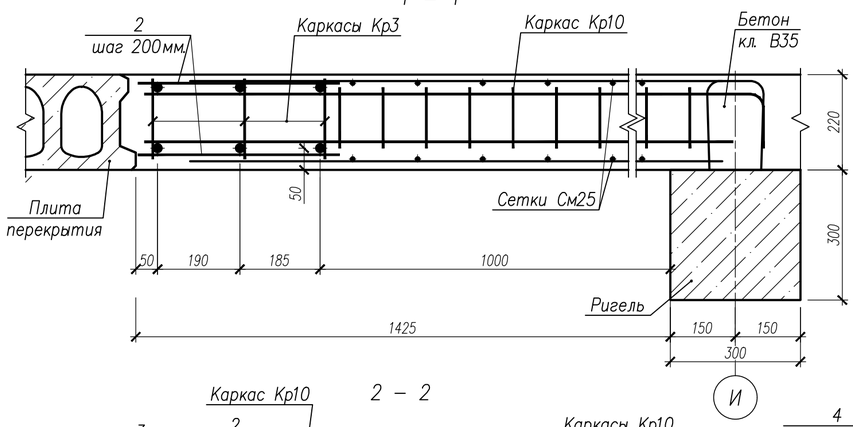

3 – 3

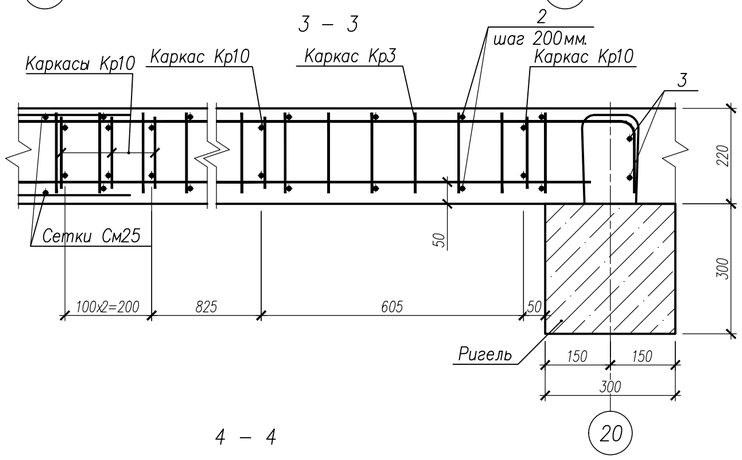

5 – 5

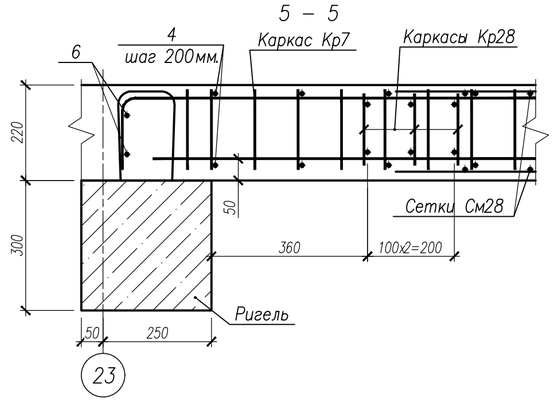

2 – 2

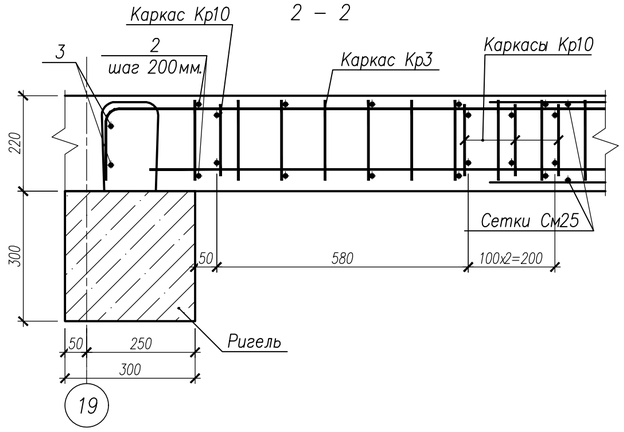

4 – 4

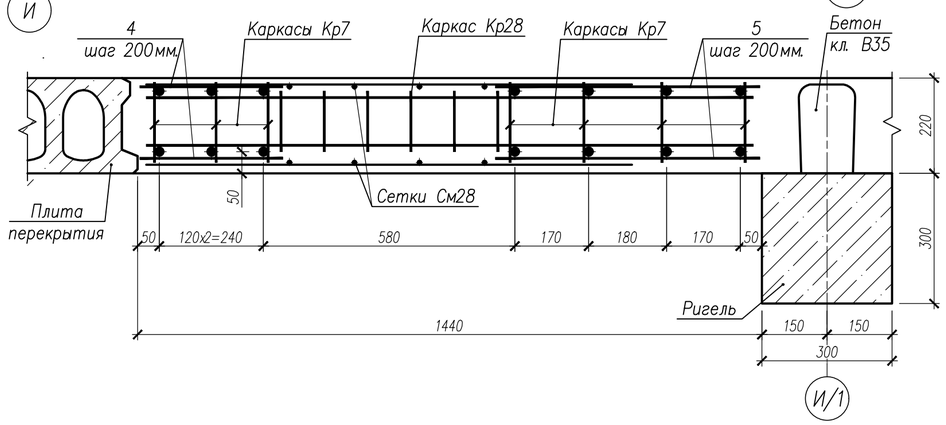

Спецификация на изделия

Поз.	Обозначение	Наименование	Кол.	Масса ед.,кг	Примечание
		Монолитный участок УМ29			
Кр3	НУ ПОЛИК7/10-2023/04/10-2023 ПР-КМ.И, л 3	Каркас Кр3	3	57,27	
Кр10	НУ ПОЛИК7/10-2023/04/10-2023 ПР-КМ.И, л 4	Каркас Кр10	9	3,00	
См25	ГОСТ 23279-2012	Сетка4С $\frac{8A500C-150}{8A500C-150}$ 142 х 339 $\frac{375(145)}{180(210)}$	2	21,15	
1		Ø8 А500С ГОСТ 34028-2016, L=850	28	0,34	
2		Ø8 А500С ГОСТ 34028-2016, L=460	58	0,18	
3		Ø18 А500С ГОСТ 34028-2016, L=970	4	1,94	
	ГОСТ 26633-2015	Бетон класса В35, $м^3$	1,55		
		Монолитный участок УМ31			
Кр7	НУ ПОЛИК7/10-2023/04/10-2023 ПР-КМ.И, л 3	Каркас Кр7	7	56,57	
Кр28	НУ ПОЛИК7/10-2023/04/10-2023 ПР-КМ.И, л 6	Каркас Кр28	3	2,78	
См28	ГОСТ 23279-2012	Сетка4С $\frac{10A500C-150}{10A500C-150}$ 112 х 516 $\frac{330(340)}{160(200)}$	2	35,53	
4		Ø8 А500С ГОСТ 34028-2016, L=330	56	0,13	
5		Ø8 А500С ГОСТ 34028-2016, L=610	56	0,24	
6		Ø18 А500С ГОСТ 34028-2016, L=1940	4	3,88	
	ГОСТ 26633-2015	Бетон класса В35, $м^3$	1,69		

Ведомость расхода стали на элемент

Марка элемента	Изделия арматурные							Всего	Общий расход
	Арматура класса								
	А500С								
	ГОСТ 34028-2016								
	ø8	ø10	ø12	ø18	ø20	ø32	Итого		
УМ29	67,21	25,49	12,42	7,76	46,17	109,80	268,85	268,85	268,85
УМ31	21,64	108,02	7,44	15,52	106,33	252,70	511,65	511,65	511,65

Изм.	Кол.уч.	Лист	№ док.	Подпись	Дата
Разработ.		Билык			09.04.24
Рук.группы		Хойлов			09.04.24
Нач.отд.		Илюткин			09.04.24
Н. контр.		Давыдова			09.04.24
ГИП		Прокопьев			09.04.24

НУ ПОЛИК7/10-2023/04/10-2023 ПР-КЖ2-1

Взрослая поликлиника на 750 посещений для южной части г.Новый Уренгой, в том числе затраты на проектно-изыскательные работы

Секция 3

Стадия	Лист	Листов
Р	14	

Монолитные участки УМ29, УМ31

Взам.инв.N | Подпись и дата | Инв.N подл. 231

Формат А2

Опалубочный план УМ28

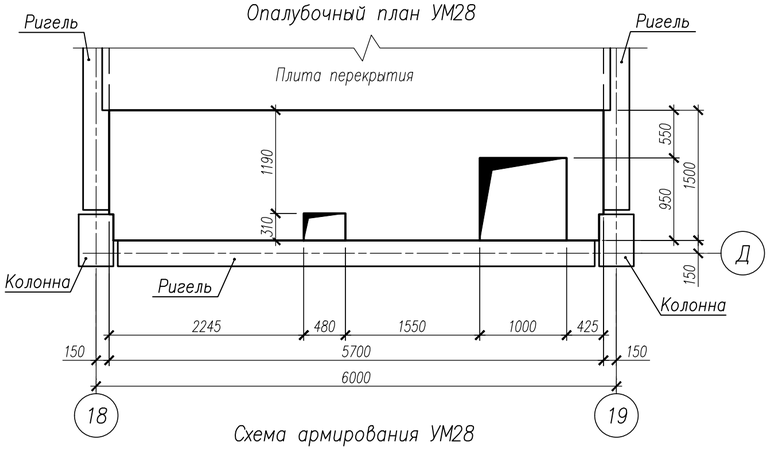

Опалубочный план УМ28.1

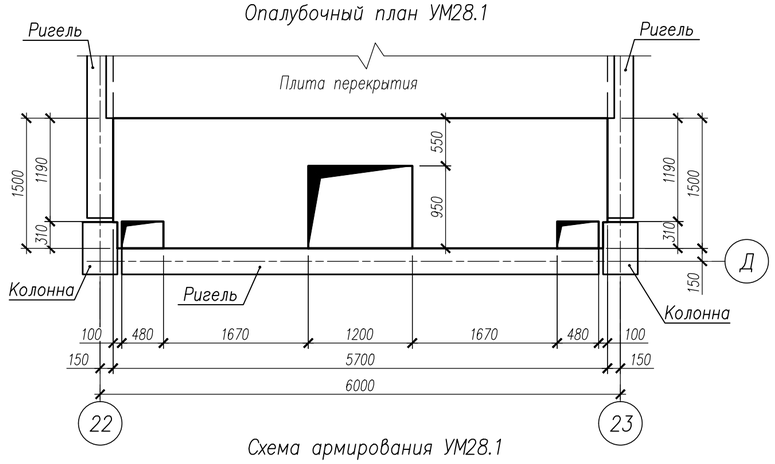

Схема армирования УМ28

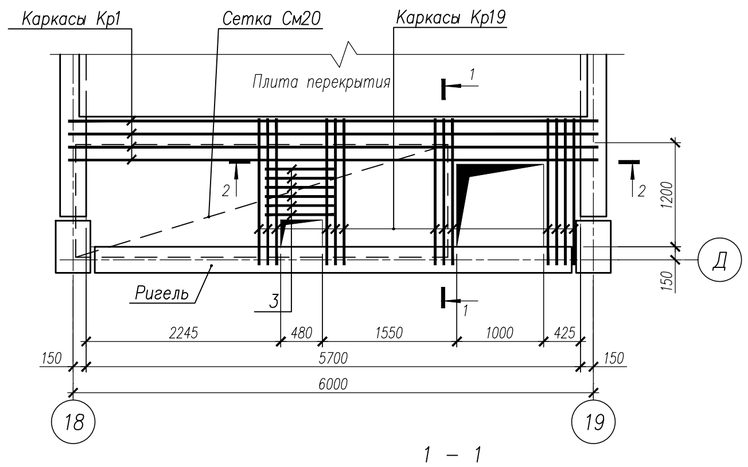

Схема армирования УМ28.1

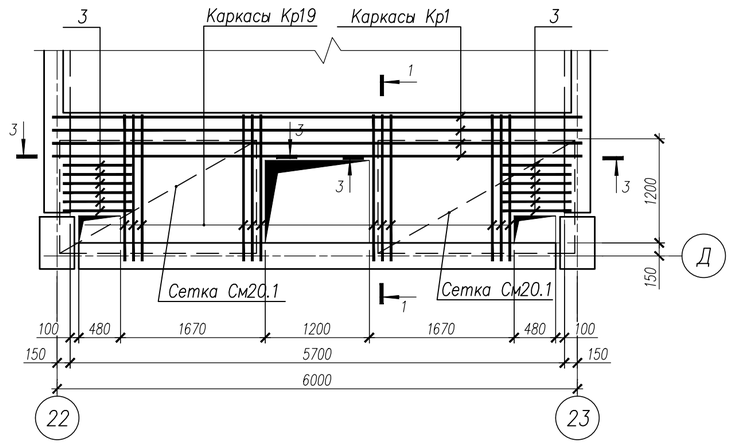

1 – 1

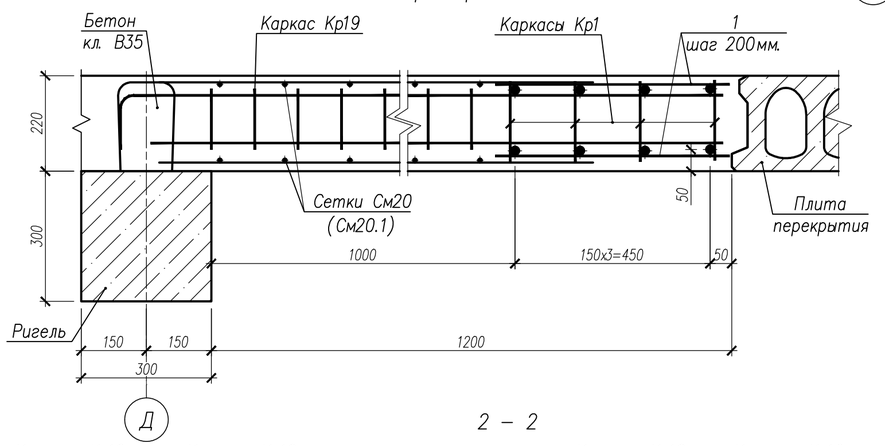

3 – 3

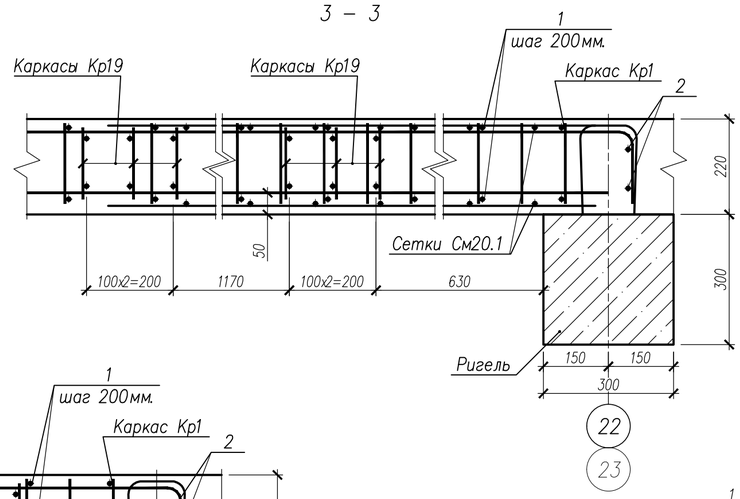

2 – 2

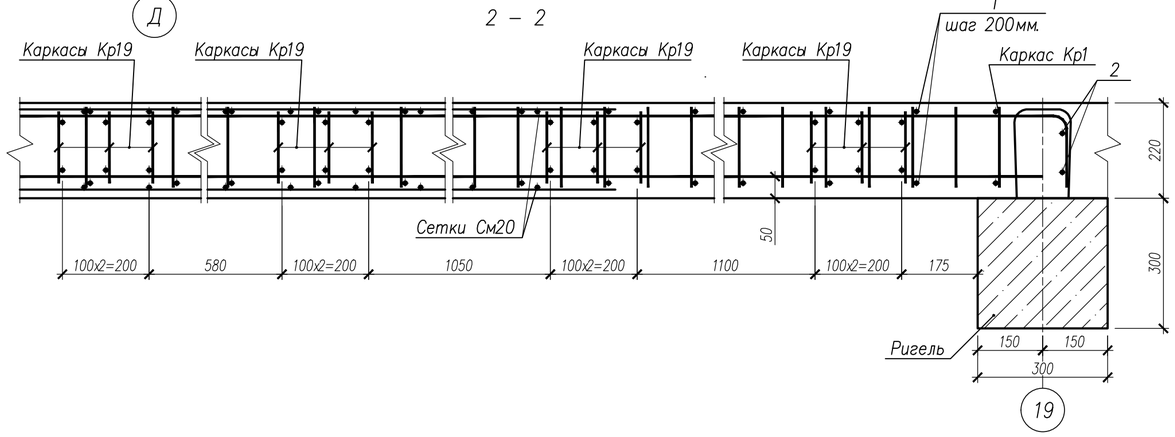

Спецификация на изделия

Поз.	Обозначение	Наименование	Кол.	Масса ед.,кг	Примечание
		Монолитный участок УМ28			
Кр1	НУ ПОЛИК7/10-2023/04/10-2023 ПР-КМ.И, л. 3	Каркас Кр1	4	59,13	
Кр19	НУ ПОЛИК7/10-2023/04/10-2023 ПР-КМ.И, л. 5	Каркас Кр19	13	4,66	
См20	ГОСТ 23279-2012	Сетка4С $\frac{12А500С-150}{12А500С-150}$ 130х429 $\frac{140(260)}{60(180)}$	2	59,00	
1		Ø8 А500С ГОСТ 34028-2016, L=540	60	0,21	
2		Ø18 А500С ГОСТ 34028-2016, L=1050	4	2,10	
3		Ø8 А500С ГОСТ 34028-2016, L=790	12	0,31	
	ГОСТ 26633-2015	Бетон класса В35, $м^3$	1,64		
		Монолитный участок УМ28.1			
Кр1	НУ ПОЛИК7/10-2023/04/10-2023 ПР-КМ.И, л. 3	Каркас Кр1	4	59,13	
Кр19	НУ ПОЛИК7/10-2023/04/10-2023 ПР-КМ.И, л. 5	Каркас Кр19	12	4,66	
См20.1	ГОСТ 23279-2012	Сетка4С $\frac{10А500С-150}{10А500С-150}$ 130х227 $\frac{140(260)}{180(140)}$	4	21,03	
1		Ø8 А500С ГОСТ 34028-2016, L=540	60	0,21	
2		Ø18 А500С ГОСТ 34028-2016, L=1050	4	2,10	
3		Ø8 А500С ГОСТ 34028-2016, L=790	24	0,31	
	ГОСТ 26633-2015	Бетон класса В35, $м^3$	1,56		

Ведомость расхода стали на элемент

Марка элемента	Изделия арматурные								Всего	Общий расход
	Арматура класса									
	А500С									
	ГОСТ 34028-2016									
	ø8	ø10	ø12	ø14	ø18	ø20	ø32	Итого		
УМ28	16,32	35,60	138,93	25,61	8,40	63,52	151,44	439,82	439,82	439,82
УМ28.1	20,04	118,64	19,32	23,64	8,40	63,52	151,44	405,00	405,00	405,00

1. Арматурную сетку См15 обрезать по месту установки.

Изм.	Кол.уч.	Лист	№ док.	Подпись	Дата
Разработ.		Билык			09.04.24
Рук.группы		Хойлов			09.04.24
Нач.отд.		Илюткин			09.04.24
Н. контр.		Давыдова			09.04.24
ГИП		Прокопьев			09.04.24

НУ ПОЛИК7/10-2023/04/10-2023 ПР-КЖ2-1

Взрослая поликлиника на 750 посещений для южной части г.Новый Уренгой, в том числе затраты на проектно-изыскательные работы

Секция 3

Стадия	Лист	Листов
Р	15	

Монолитные участки УМ28, УМ28.1

Взам.инв.N

Подпись и дата

Инв.N подл. 231

Формат А2

Опалубочный план УМ30

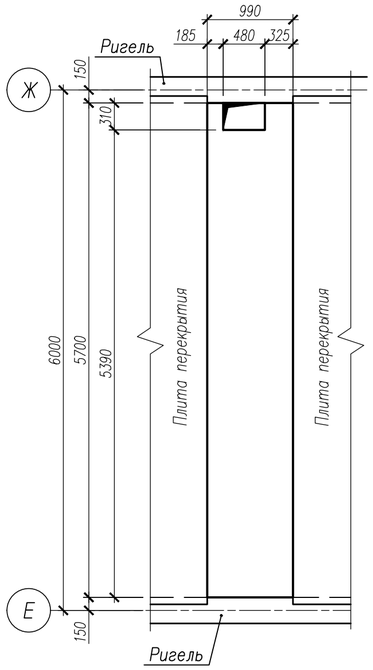

Схема армирования УМ30

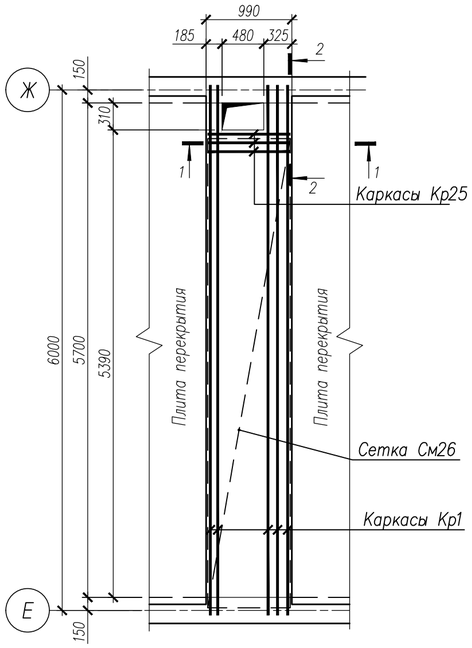

Опалубочный план УМ32

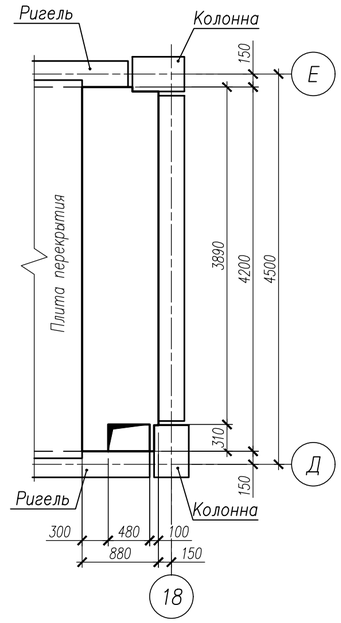

Схема армирования УМ32

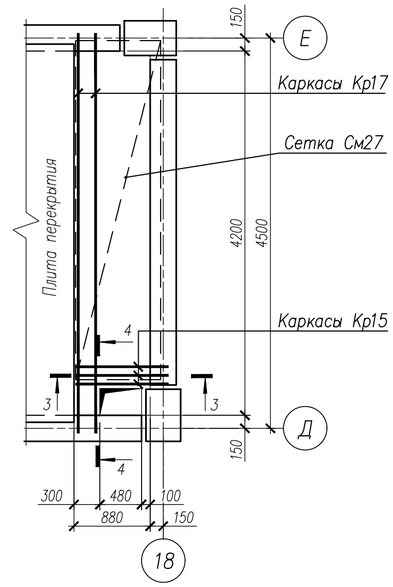

Спецификация на изделия

Поз.	Обозначение	Наименование	Кол.	Масса ед.,кг	Примечание
		Монолитный участок УМ30			
Кр1	НУ ПОЛИК7/10-2023/04/10-2023 ПР-КМ.И, л.3	Каркас Кр1	5	59,13	
Кр27	НУ ПОЛИК7/10-2023/04/10-2023 ПР-КМ.И, л.6	Каркас Кр27	3	1,98	
См26	ГОСТ 23279-2012	Сетка4С $\frac{8А500С-150}{8А500С-150}$ 95х541 $\frac{145(305)}{115(195)}$	2	21,68	
1		Ø8 А500С ГОСТ 34028-2016, L=170	60	0,07	
2		Ø8 А500С ГОСТ 34028-2016, L=310	60	0,12	
3		Ø18 А500С ГОСТ 34028-2016, L=1400	4	2,80	
	ГОСТ 26633-2015	Бетон класса В35, $м^3$	1,21		
		Монолитный участок УМ32			
Кр17	НУ ПОЛИК7/10-2023/04/10-2023 ПР-КМ.И, л.5	Каркас Кр17	2	31,19	
Кр15	НУ ПОЛИК7/10-2023/04/10-2023 ПР-КМ.И, л.4	Каркас Кр15	3	1,97	
См27	ГОСТ 23279-2012	Сетка4С $\frac{8А500С-150}{8А500С-150}$ 98х391 $\frac{280(100)}{180(130)}$	2	17,40	
4		Ø8 А500С ГОСТ 34028-2016, L=290	44	0,11	
5		Ø18 А500С ГОСТ 34028-2016, L=800	4	1,60	
	ГОСТ 26633-2015	Бетон класса В35, $м^3$	0,78		

1 – 1

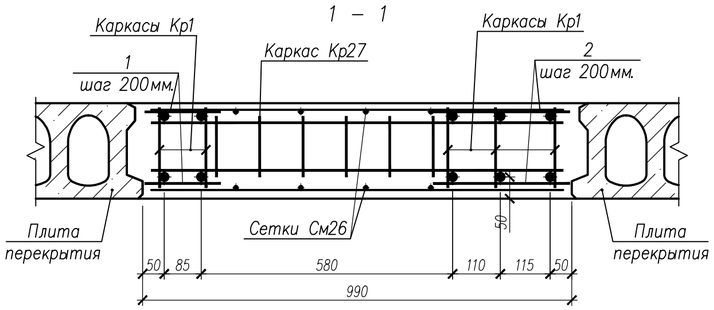

3 – 3

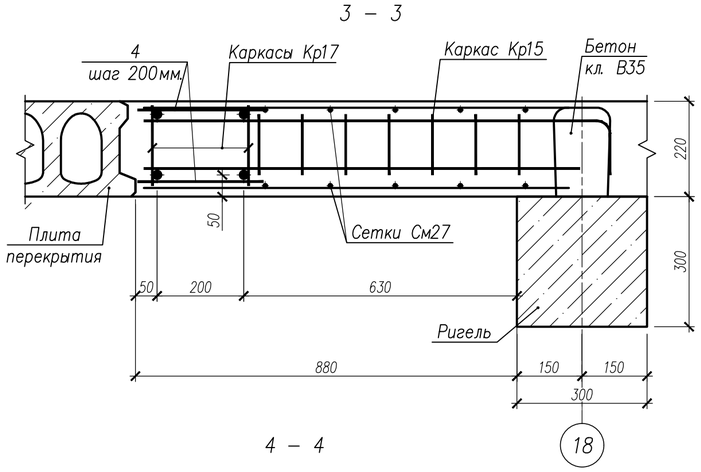

Ведомость расхода стали на элемент

Марка элемента	Изделия арматурные								Всего	Общий расход
	Арматура класса									
	А500С									
	ГОСТ 34028-2016									
	ø8	ø10	ø12	ø18	ø20	ø25	ø32	Итого		
УМ30	55,66	26,95	5,04	11,20	79,40	–	189,30	367,55	367,55	367,55
УМ32	40,70	10,55	2,67	26,0	–	34,42	–	114,35	114,35	114,35

2 – 2

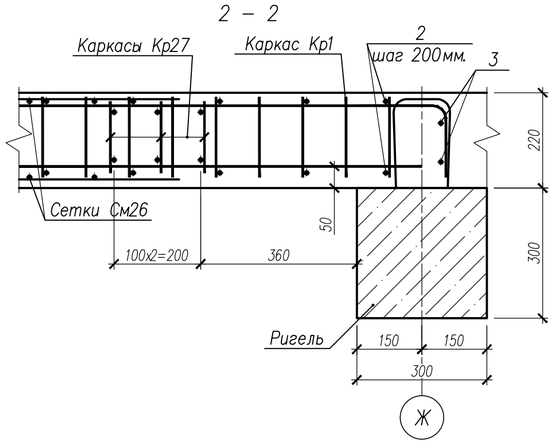

4 – 4

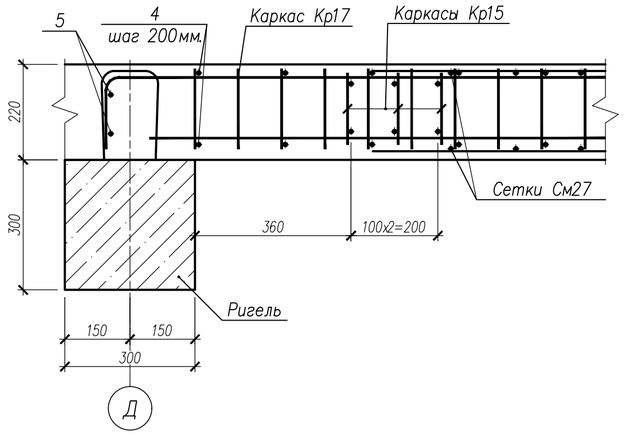

Изм.	Кол.уч.	Лист	№ док.	Подпись	Дата
Разработ.		Билык			09.04.24
Рук.группы		Хойлов			09.04.24
Нач.отд.		Илюткин			09.04.24
Н. контр.		Давыдова			09.04.24
ГИП		Прокопьев			09.04.24

НУ ПОЛИК7/10-2023/04/10-2023 ПР-КЖ2-1

Взрослая поликлиника на 750 посещений для южной части г.Новый Уренгой, в том числе затраты на проектно-изыскательные работы

Секция 3

Стадия	Лист	Листов
Р	16	

Монолитные участки УМ30, УМ32

Взам.инв.N

Подпись и дата

Инв.N подл. 231

Формат А2

Опалубочный план УМ29.1

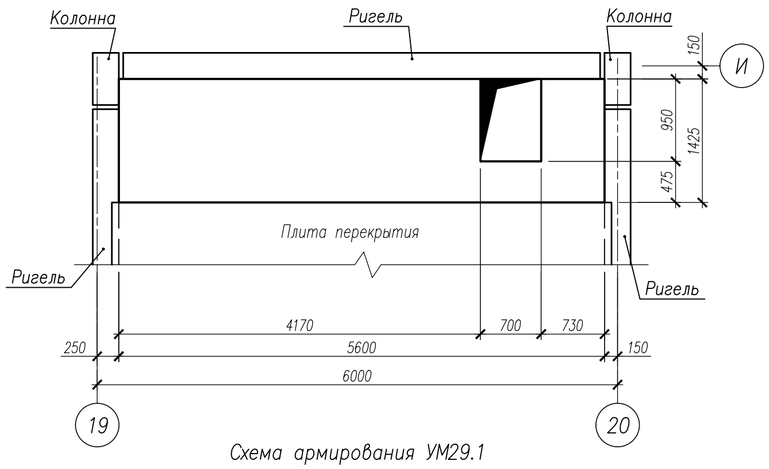

Схема армирования УМ29.1

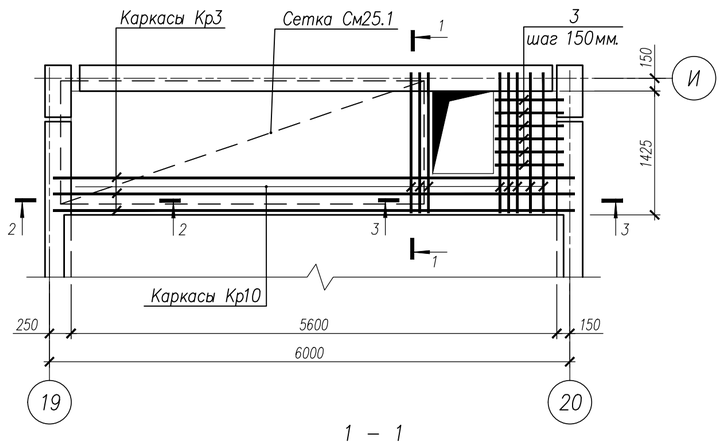

1 – 1

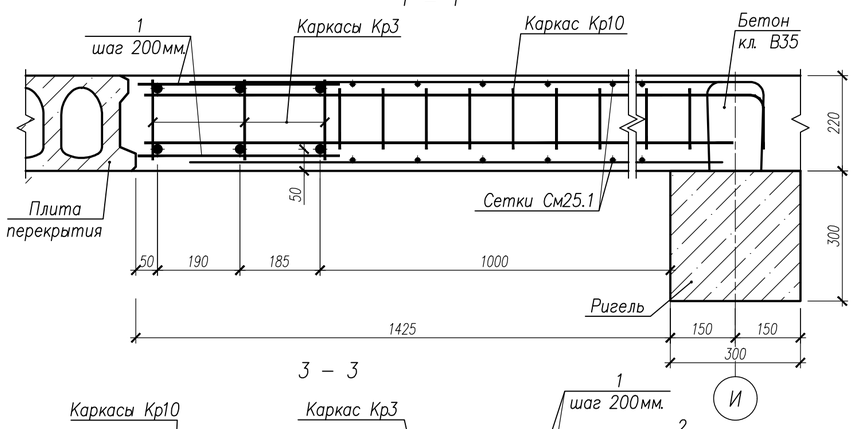

3 – 3

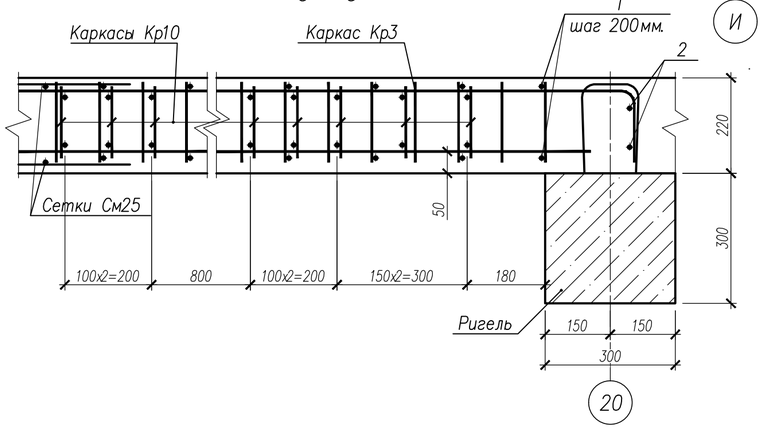

Опалубочный план УМ34.1

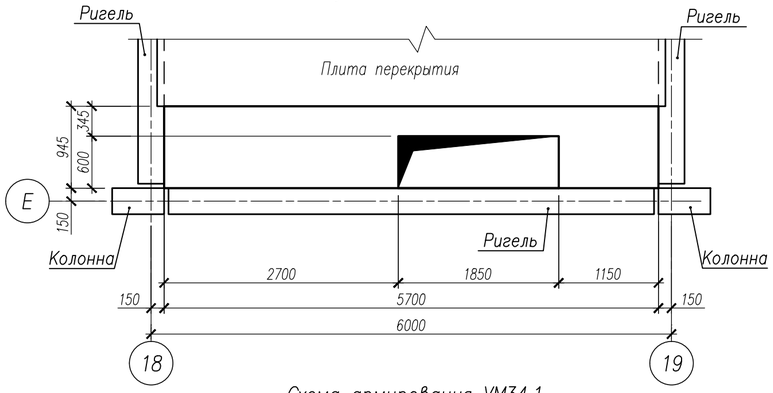

Схема армирования УМ34.1

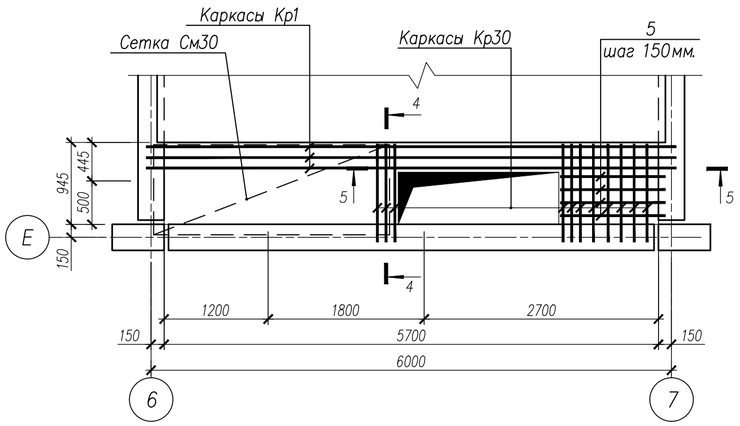

4 – 4

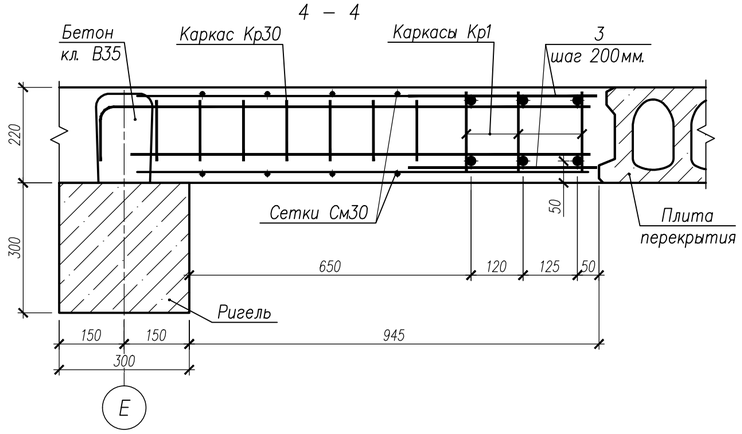

5 – 5

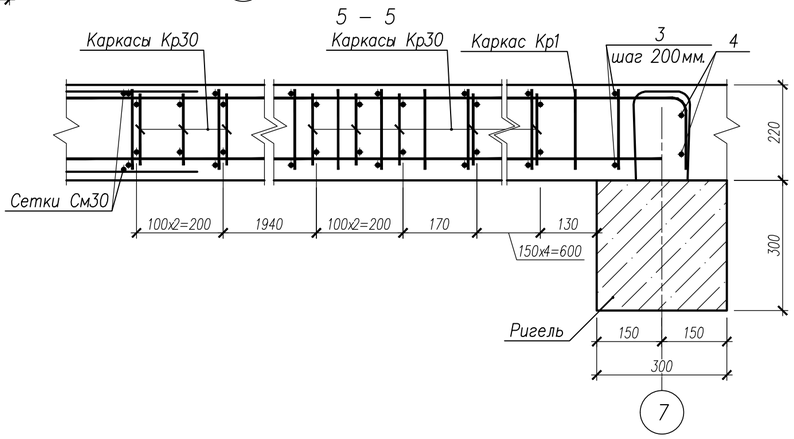

Спецификация на изделия

Поз.	Обозначение	Наименование	Кол.	Масса ед.,кг	Примечание
		Монолитный участок УМ29.1			
Кр3	НУ ПОЛИК7/10-2023/04/10-2023 ПР-КМ.И, л 3	Каркас Кр3	3	57,27	
Кр10	НУ ПОЛИК7/10-2023/04/10-2023 ПР-КМ.И, л 4	Каркас Кр10	8	3,00	
См25.1	ГОСТ 23279-2012	Сетка4С $\frac{12А500С-150}{12А500С-150}$ 142 х 419 $\frac{375(145)}{80(210)}$	2	60,10	
1		Ø8 А500С ГОСТ 34028-2016, L=460	58	0,18	
2		Ø18 А500С ГОСТ 34028-2016, L=970	4	1,94	
3		Ø8 А500С ГОСТ 34028-2016, L=790	12	0,31	
	ГОСТ 26633-2015	Бетон класса В35, $м^3$	1,60		
		Монолитный участок УМ34.1			
Кр1	НУ ПОЛИК7/10-2023/04/10-2023 ПР-КМ.И, л 3	Каркас Кр1	3	59,13	
Кр30	НУ ПОЛИК7/10-2023/04/10-2023 ПР-КМ.И, л 6	Каркас Кр30	11	2,06	
См30	ГОСТ 23279-2012	Сетка4С $\frac{8А500С-150}{8А500С-150}$ 104х272 $\frac{150(440)}{170(150)}$	2	11,30	
3		Ø8 А500С ГОСТ 34028-2016, L=330	60	0,13	
4		Ø18 А500С ГОСТ 34028-2016, L=900	4	1,80	
5		Ø8 А500С ГОСТ 34028-2016, L=1210	8	0,48	
	ГОСТ 26633-2015	Бетон класса В35, $м^3$	0,95		

Ведомость расхода стали на элемент

Марка элемента	Изделия арматурные							Всего	Общий расход
	Арматура класса								
	А500С								
	ГОСТ 34028-2016								
	ø8	ø10	ø12	ø18	ø20	ø32	Итого		
УМ29.1	18,56	24,40	131,24	7,76	46,17	109,80	337,93	337,93	337,93
УМ34.1	38,09	24,64	10,34	7,20	47,64	113,58	241,50	241,50	241,50

2 – 2

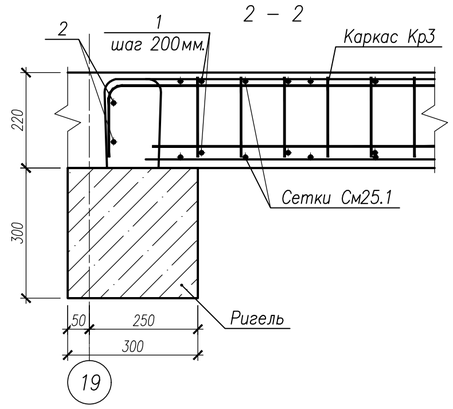

Изм.	Кол.уч.	Лист	№ док.	Подпись	Дата	НУ ПОЛИК7/10-2023/04/10-2023 ПР-КЖ2-1		
						Взрослая поликлиника на 750 посещений для южной части г.Новый Уренгой, в том числе затраты на проектно-изыскательные работы		
Разработ.		Билык			09.04.24	Секция 3	Стадия	Лист	Листов
Рук.группы		Хойлов			09.04.24		Р	17	
Нач.отд.		Илюткин			09.04.24				
Н. контр.		Давыдова			09.04.24	Монолитные участки УМ29.1, УМ34.1			
ГИП		Прокопьев			09.04.24				

Взам.инв.N

Подпись и дата

Инв.N подл. 231

Формат А2

Опалубочный план УМ45

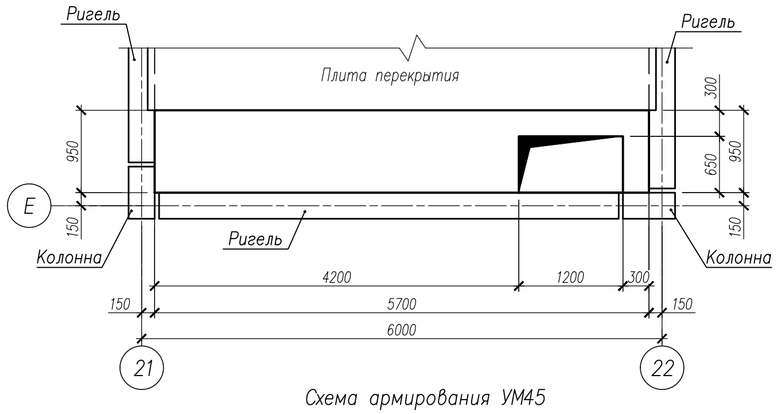

Опалубочный план УМ45.1

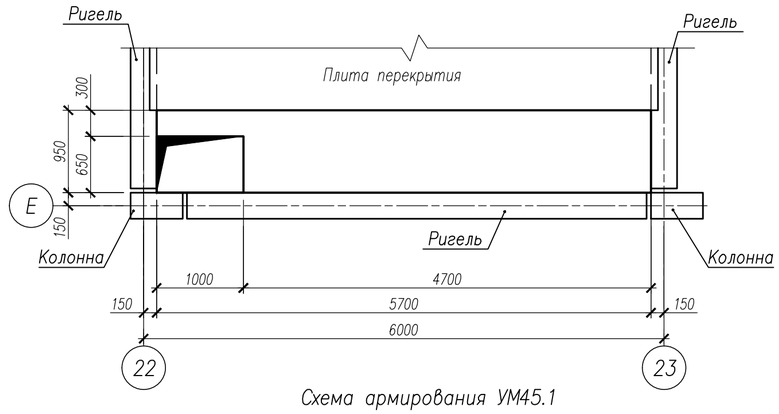

Схема армирования УМ45

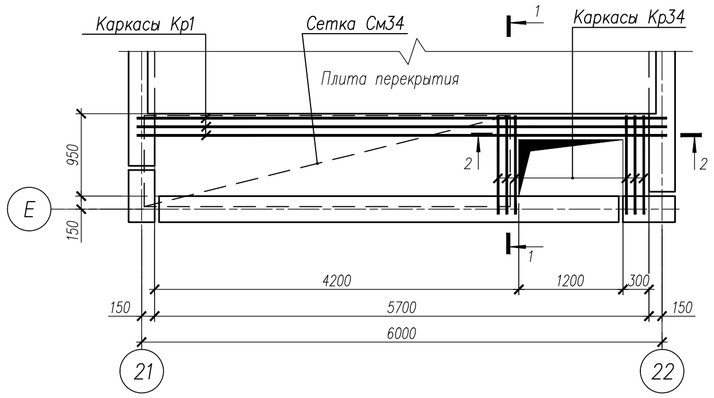

Схема армирования УМ45.1

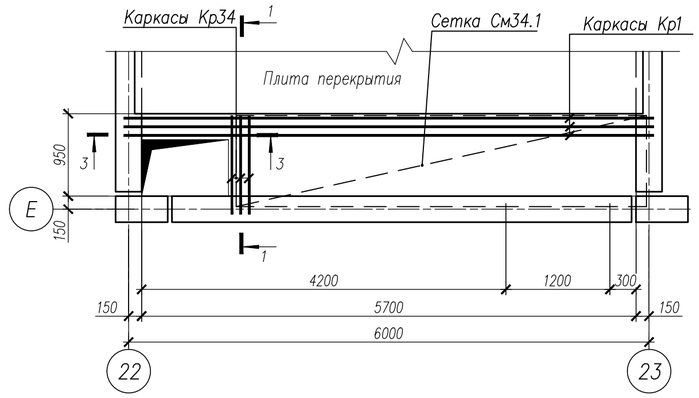

Спецификация на изделия

Поз.	Обозначение	Наименование	Кол.	Масса ед.,кг	Примечание
		Монолитный участок УМ45			
Кр1	НУ ПОЛИК7/10-2023/04/10-2023 ПР-КМ.И, л. 3	Каркас Кр1	3	59,13	
Кр34	НУ ПОЛИК7/10-2023/04/10-2023 ПР-КМ.И, л. 7	Каркас Кр34	6	2,13	
См34	ГОСТ 23279-2012	Сетка4С 10А500С-150 / 10А500С-150 105х422 170(280) / 130(190)	2	30,51	
1		Ø8 А500С ГОСТ 34028-2016, L=290	60	0,11	
2		Ø18 А500С ГОСТ 34028-2016, L=900	4	1,80	
	ГОСТ 26633-2015	Бетон класса В35, $м^3$	1,02		
		Монолитный участок УМ45.1			
Кр1	НУ ПОЛИК7/10-2023/04/10-2023 ПР-КМ.И, л. 3	Каркас Кр1	3	59,13	
Кр34	НУ ПОЛИК7/10-2023/04/10-2023 ПР-КМ.И, л. 7	Каркас Кр34	3	2,13	
См34.1	ГОСТ 23279-2012	Сетка4С 10А500С-150 / 10А500С-150 105х473 170(280) / 180(200)	2	34,02	
1		Ø8 А500С ГОСТ 34028-2016, L=290	60	0,11	
2		Ø18 А500С ГОСТ 34028-2016, L=900	4	1,80	
	ГОСТ 26633-2015	Бетон класса В35, $м^3$	1,05		

1 – 1

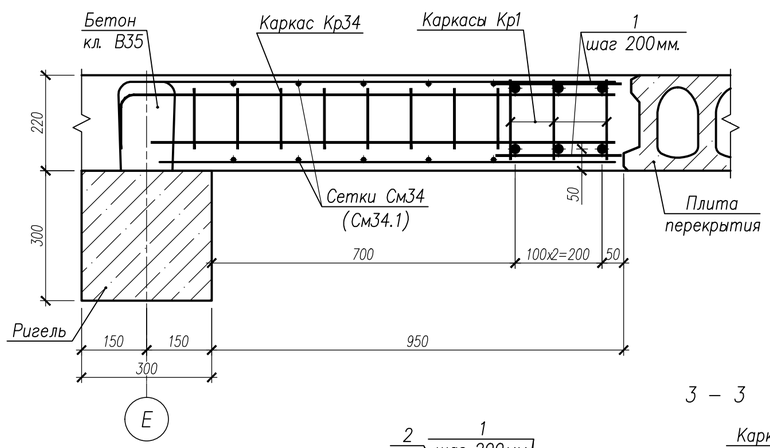

2 – 2

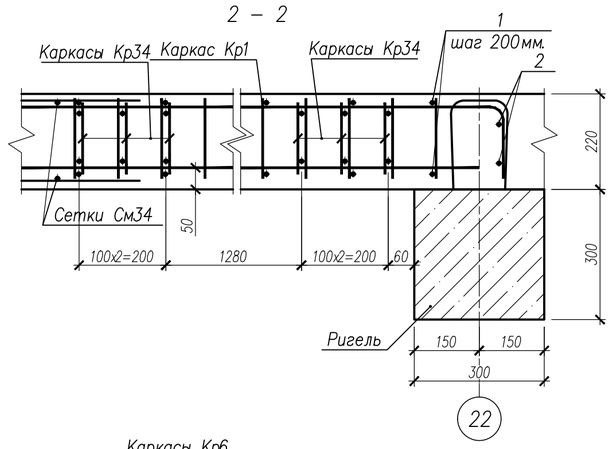

3 – 3

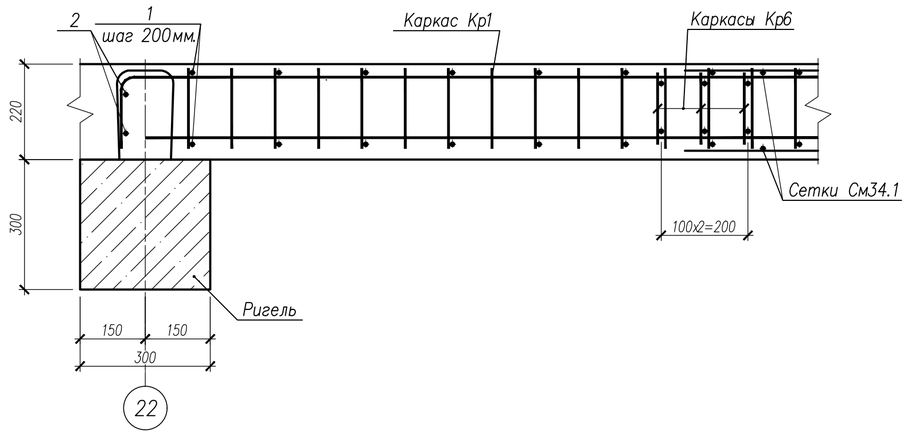

Ведомость расхода стали на элемент

Марка элемента	Изделия арматурные							Всего	Общий расход
	Арматура класса								
	А500С								
	ГОСТ 34028-2016								
	ø8	ø10	ø12	ø18	ø20	ø32	Итого		
УМ45	9,0	87,87	5,70	7,20	47,64	113,58	265,00	265,00	265,00
УМ45.1	7,80	86,55	2,85	7,20	47,64	113,58	265,62	265,62	265,62

Изм.	Кол.уч.	Лист	№ док.	Подпись	Дата
Разработ.		Билык			09.04.24
Рук.группы		Хойлов			09.04.24
Нач.отд.		Илюткин			09.04.24
Н. контр.		Давыдова			09.04.24
ГИП		Прокопьев			09.04.24

НУ ПОЛИК7/10-2023/04/10-2023 ПР-КЖ2-1

Взрослая поликлиника на 750 посещений для южной части г.Новый Уренгой, в том числе затраты на проектно-изыскательные работы

Секция 3

Стадия	Лист	Листов
Р	18	

Монолитные участки УМ45, УМ45.1

Взам.инв.N | Подпись и дата | Инв.N подл. 231

Формат А2

Опалубочный план УМ46

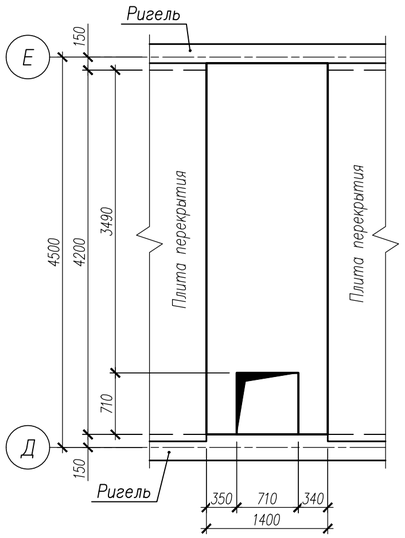

Схема армирования УМ46

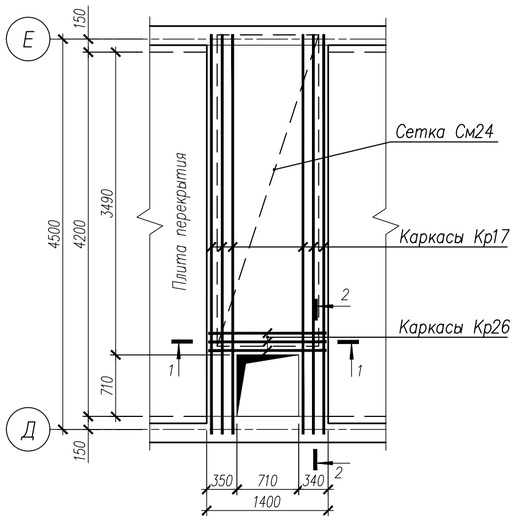

Спецификация на изделия

Поз.	Обозначение	Наименование	Кол.	Масса ед.,кг	Примечание
Кр17	НУ ПОЛИК7/10-2023/04/10-2023 ПР-КМ.И, л. 5	Каркас Кр17	6	31,19	
Кр35	НУ ПОЛИК7/10-2023/04/10-2023 ПР-КМ.И, л. 7	Каркас Кр35	3	2,82	
См35	ГОСТ 23279-2012	Сетка4С 10А500С-150 / 10А500С-150 117х359 235(185) / 165(125)	2	29,90	
1		Ø8 А500С ГОСТ 34028-2016, L=340	88	0,13	
2		Ø18 А500С ГОСТ 34028-2016, L=1900	4	3,80	
	ГОСТ 26633-2015	Бетон класса В35, $м^3$	1,18		

Ведомость расхода стали на элемент

Марка элемента	Изделия арматурные							Общий расход
	Арматура класса						Всего	
	А500С							
	ГОСТ 34028-2016							
	Ø8	Ø10	Ø12	Ø18	Ø25	Итого		
УМ46	12,64	84,88	7,26	74,0	103,26	282,05	282,05	282,05

1 – 1

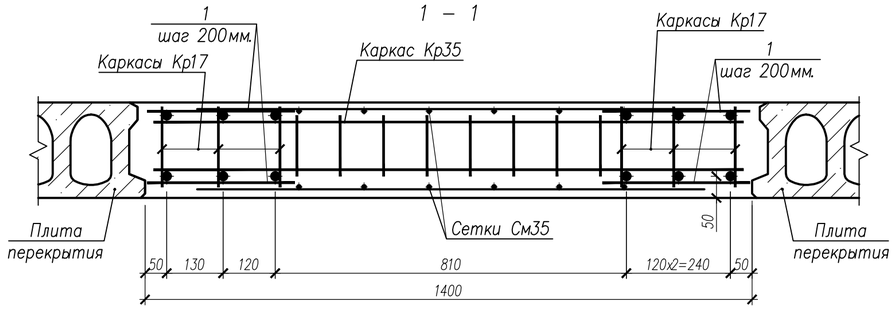

2 – 2

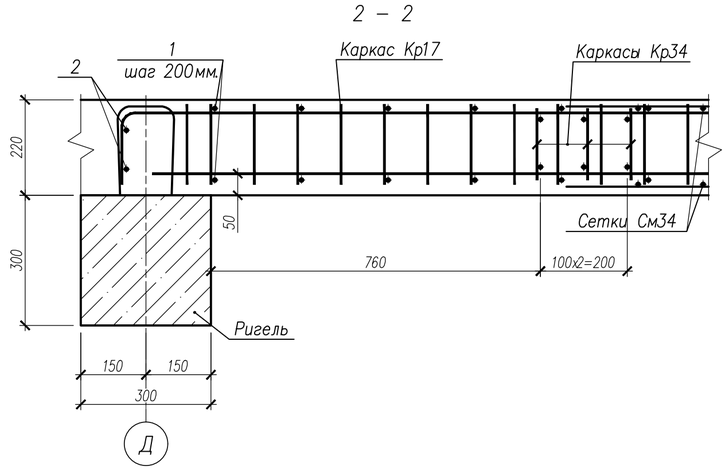

Взам.инв.N	Подпись и дата	Инв.N подл. 231

Изм.	Кол.уч.	Лист	№ док.	Подпись	Дата	НУ ПОЛИК7/10-2023/04/10-2023 ПР-КЖ2-1		
						Взрослая поликлиника на 750 посещений для южной части г.Новый Уренгой, в том числе затраты на проектно-изыскательные работы		
Разработ.		Билык			09.04.24	Секция 3	Стадия	Лист	Листов
Рук.группы		Хойлов			09.04.24		Р	19	
Нач.отд.		Илюткин			09.04.24				
Н. контр.		Давыдова			09.04.24	Монолитный участок УМ46			
ГИП		Прокопьев			09.04.24				

Формат А2

Опалубочный план УМ47

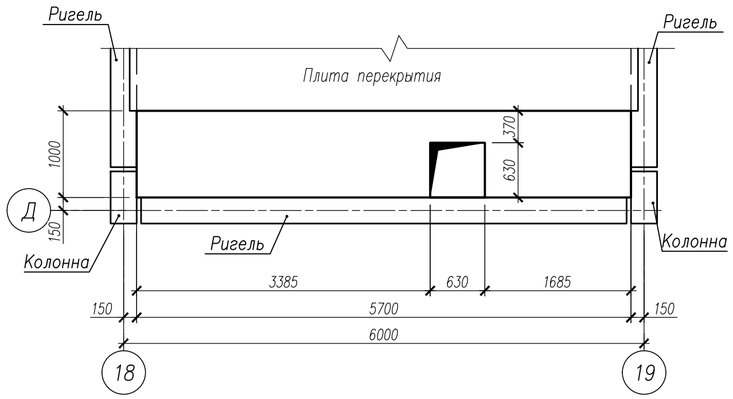

Опалубочный план УМ47.1

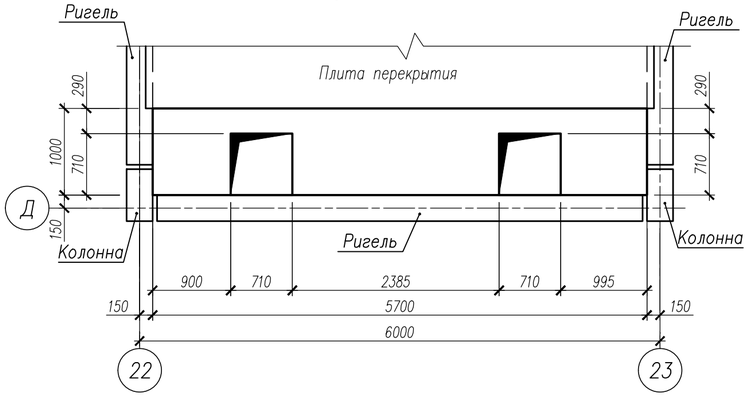

Схема армирования УМ47

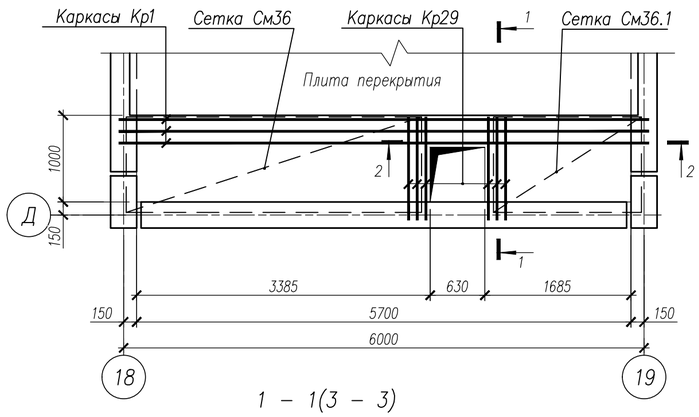

Схема армирования УМ47.1

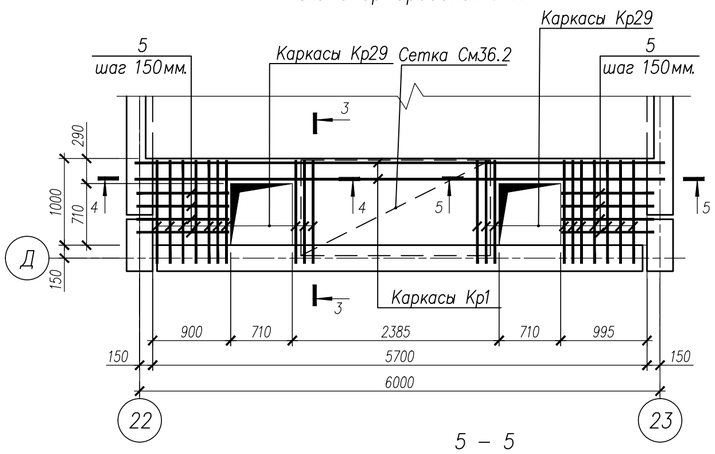

1 – 1(3 – 3)

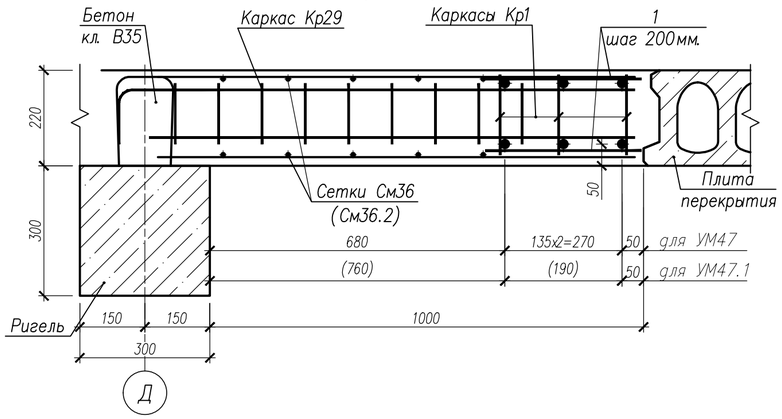

5 – 5

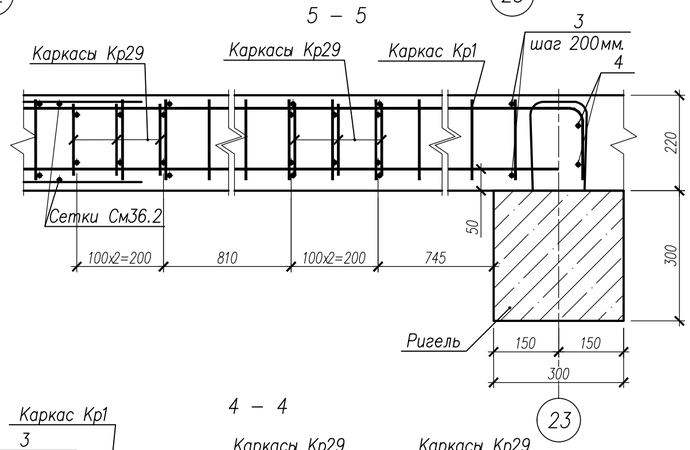

2 – 2

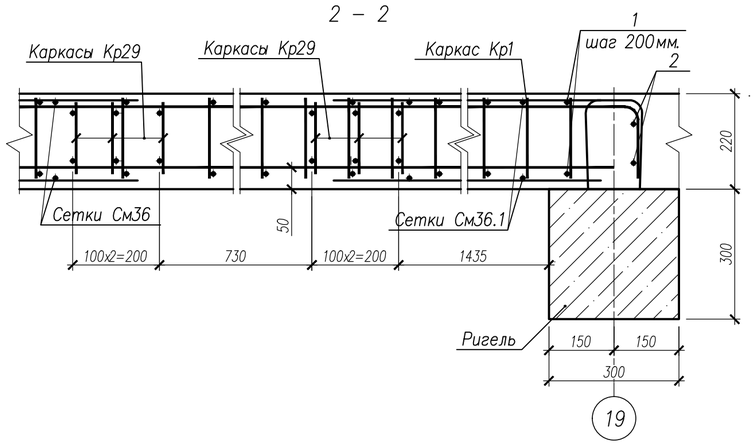

4 – 4

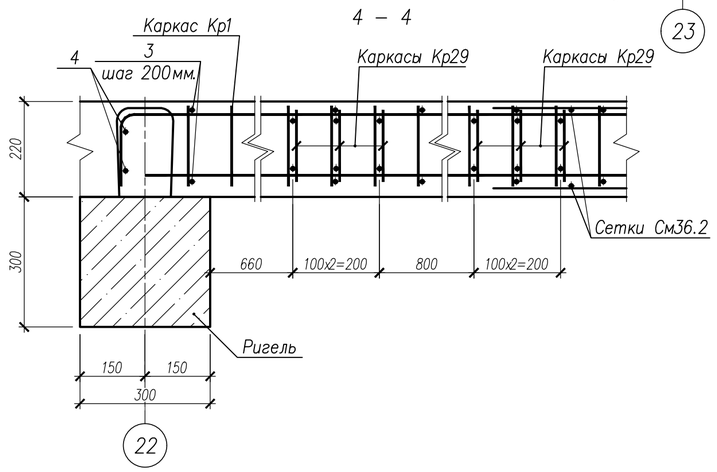

Спецификация на изделия

Поз.	Обозначение	Наименование	Кол.	Масса ед.,кг	Примечание
		Монолитный участок УМ47			
Кр1	НУ ПОЛИК7/10-2023/04/10-2023 ПР-КМ.И, л. 3	Каркас Кр1	3	59,13	
Кр29	НУ ПОЛИК7/10-2023/04/10-2023 ПР-КМ.И, л. 6	Каркас Кр29	6	2,25	
См36	ГОСТ 23279-2012	Сетка4С 10А500С-150 10А500С-150 110х340 150(350) 210(190)	2	24,75	
См36.1	ГОСТ 23279-2012	Сетка4С 10А500С-150 10А500С-150 110х170 150(350) 170(180)	2	12,05	
1		Ø8 А500С ГОСТ 34028-2016, L=360	60	0,14	
2		Ø18 А500С ГОСТ 34028-2016, L=900	4	1,80	
	ГОСТ 26633-2015	Бетон класса В35, $м^3$	1,16		
		Монолитный участок УМ47.1			
Кр1	НУ ПОЛИК7/10-2023/04/10-2023 ПР-КМ.И, л. 3	Каркас Кр1	2	59,13	
Кр29	НУ ПОЛИК7/10-2023/04/10-2023 ПР-КМ.И, л. 6	Каркас Кр29	20	2,25	
См34.1	ГОСТ 23279-2012	Сетка4С 10А500С-150 10А500С-150 110х218 150(350) 180(200)	2	15,55	
3		Ø8 А500С ГОСТ 34028-2016, L=280	60	0,11	
4		Ø18 А500С ГОСТ 34028-2016, L=800	4	1,60	
5		Ø8 А500С ГОСТ 34028-2016, L=1060	16	0,42	
	ГОСТ 26633-2015	Бетон класса В35, $м^3$	1,05		

Ведомость расхода стали на элемент

Марка элемента	Изделия арматурные							Всего	Общий расход
	Арматура класса								
	А500С								
	ГОСТ 34028-2016								
	ø8	ø10	ø12	ø18	ø20	ø32	Итого		
УМ47	11,10	94,64	5,94	7,20	47,64	113,58	280,10	280,10	280,10
УМ47.1	22,30	58,10	19,80	6,40	31,76	75,72	214,10	214,10	214,10

Изм.	Кол.уч.	Лист	№ док.	Подпись	Дата
Разработ.		Билык			09.04.24
Рук.группы		Хойлов			09.04.24
Нач.отд.		Илюткин			09.04.24
Н. контр.		Давыдова			09.04.24
ГИП		Прокопьев			09.04.24

НУ ПОЛИК7/10-2023/04/10-2023 ПР-КЖ2-1

Взрослая поликлиника на 750 посещений для южной части г.Новый Уренгой, в том числе затраты на проектно-изыскательные работы

Секция 3

Стадия	Лист	Листов
Р	20	

Монолитные участки УМ47, УМ47.1

Взам.инв.N | Подпись и дата | Инв.N подл. 231

Формат А2

Опалубочный план УМ48

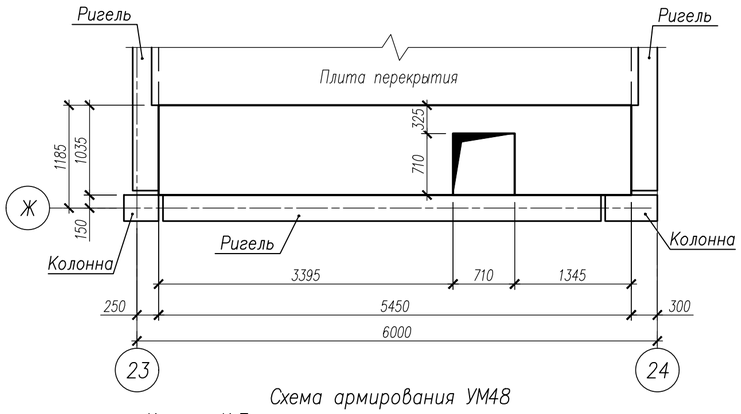

Опалубочный план УМ48н

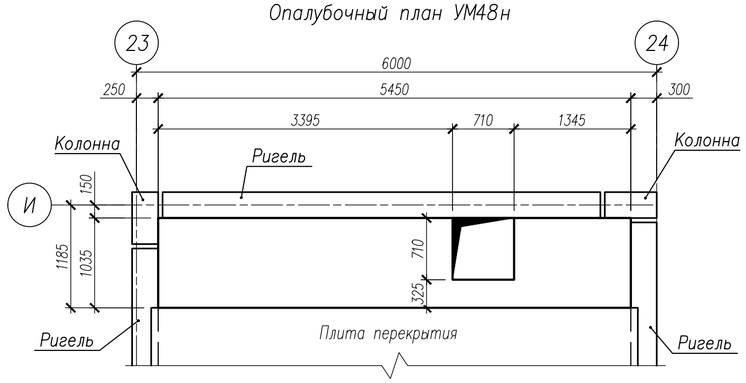

Схема армирования УМ48

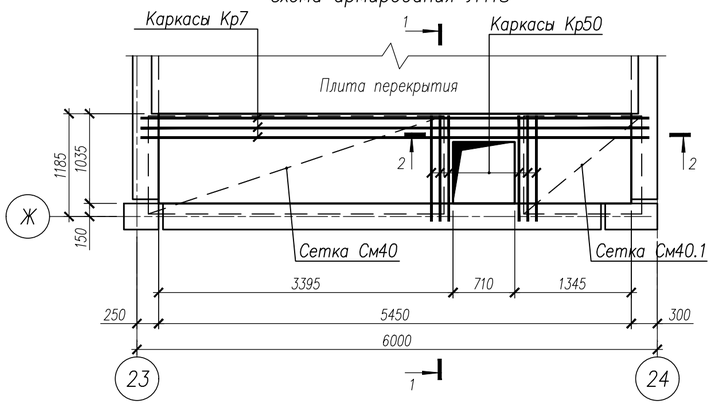

Схема армирования УМ48н

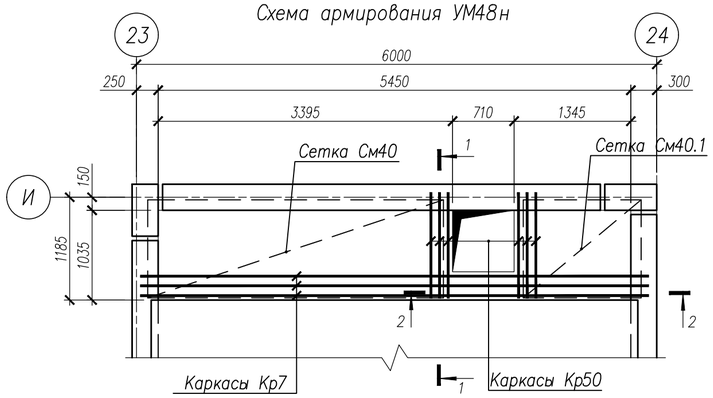

1 – 1

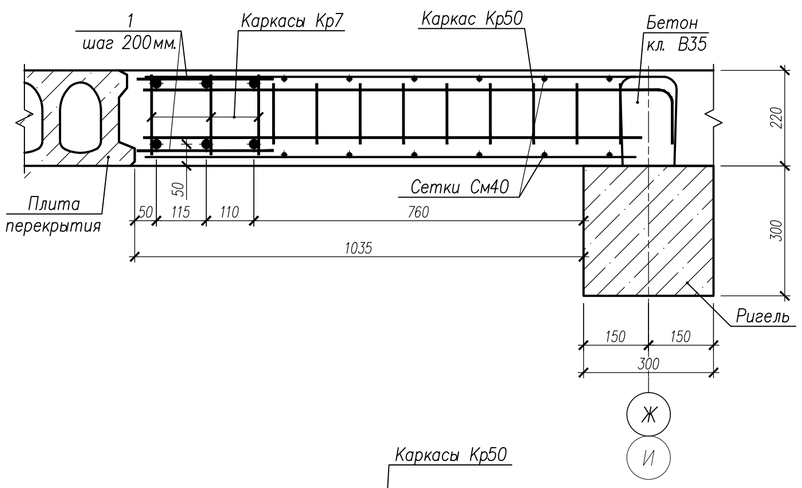

2 – 2

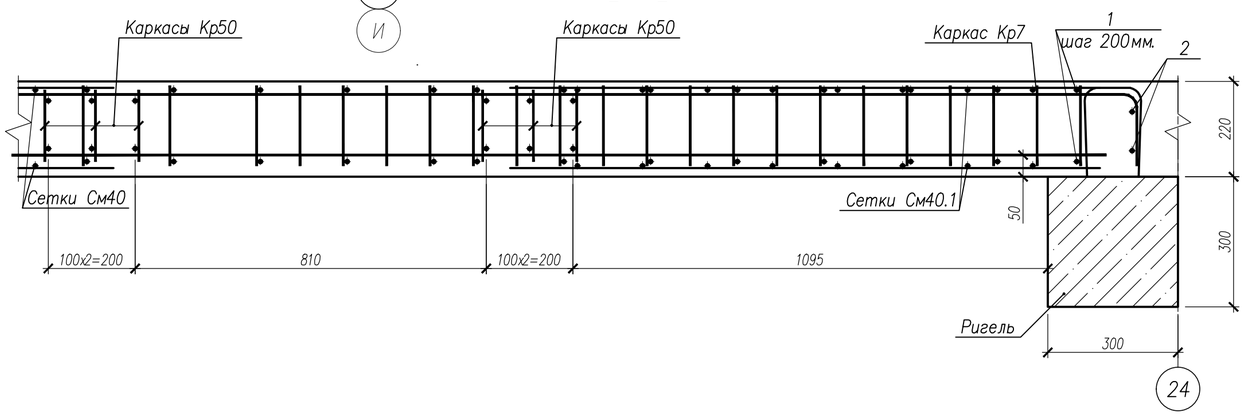

Спецификация на изделия

Поз.	Обозначение	Наименование	Кол.	Масса ед.,кг	Примечание
		Монолитный участок УМ48			
Кр7	НУ ПОЛИК7/10-2023/04/10-2023 ПР-КМ.И, л. 3	Каркас Кр7	3	56,57	
Кр50	НУ ПОЛИК7/10-2023/04/10-2023 ПР-КМ.И, л. 7	Каркас Кр50	6	2,30	
См40	ГОСТ 23279-2012	Сетка4С $\frac{10А500С-150}{10А500С-150}$ 113х341 $\frac{320(60)}{80(180)}$	2	28,00	
См40.1	ГОСТ 23279-2012	Сетка4С $\frac{10А500С-150}{10А500С-150}$ 113х136 $\frac{320(60)}{155}$	2	11,73	
1		Ø8 А500С ГОСТ 34028-2016, L=310	56	0,12	
2		Ø18 А500С ГОСТ 34028-2016, L=900	4	1,80	
	ГОСТ 26633-2015	Бетон класса В35, $м^3$	1,13		
		Монолитный участок УМ48н			
Кр7	НУ ПОЛИК7/10-2023/04/10-2023 ПР-КМ.И, л. 3	Каркас Кр7	3	56,57	
Кр50	НУ ПОЛИК7/10-2023/04/10-2023 ПР-КМ.И, л. 7	Каркас Кр50	6	2,30	
См40	ГОСТ 23279-2012	Сетка4С $\frac{10А500С-150}{10А500С-150}$ 113х341 $\frac{320(60)}{80(180)}$	2	28,00	
См40.1	ГОСТ 23279-2012	Сетка4С $\frac{10А500С-150}{10А500С-150}$ 113х136 $\frac{320(60)}{155}$	2	11,73	
1		Ø8 А500С ГОСТ 34028-2016, L=310	56	0,12	
2		Ø18 А500С ГОСТ 34028-2016, L=900	4	1,80	
	ГОСТ 26633-2015	Бетон класса В35, $м^3$	1,13		

Ведомость расхода стали на элемент

Марка элемента	Изделия арматурные							Всего	Общий расход
	Арматура класса								
	А500С								
	ГОСТ 34028-2016								
	ø8	ø10	ø12	ø18	ø20	ø32	Итого		
УМ48	9,42	100,28	6,12	7,20	45,57	108,30	276,90	276,90	276,90
УМ48н	9,42	100,28	6,12	7,20	45,57	108,30	276,90	276,90	276,90

Изм.	Кол.уч.	Лист	№док.	Подпись	Дата
Разработ.		Билык			09.04.24
Рук.группы		Хойлов			09.04.24
Нач.отд.		Илюткин			09.04.24
Н. контр.		Давыдова			09.04.24
ГИП		Прокопьев			09.04.24

НУ ПОЛИК7/10-2023/04/10-2023 ПР-КЖ2-1

Взрослая поликлиника на 750 посещений для южной части г.Новый Уренгой, в том числе затраты на проектно-изыскательные работы

Секция 3

Стадия	Лист	Листов
Р	21	

Монолитные участки УМ48, УМ48н

Взам.инв.N

Подпись и дата

Инв.N подл. 231

Формат А2

Опалубочный план УМ38

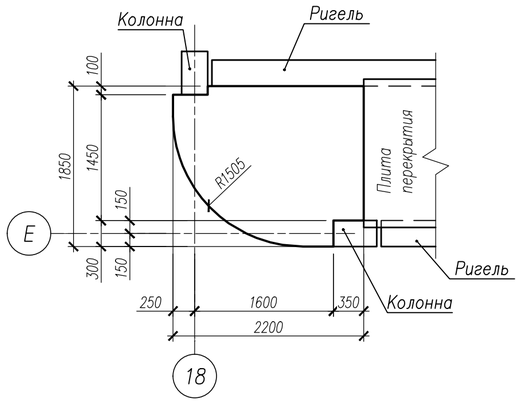

Опалубочный план УМ38н

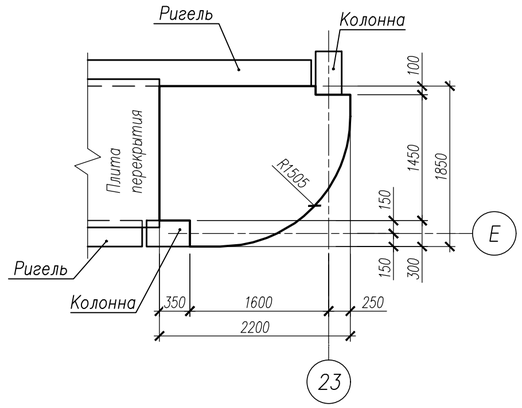

Схема армирования УМ38

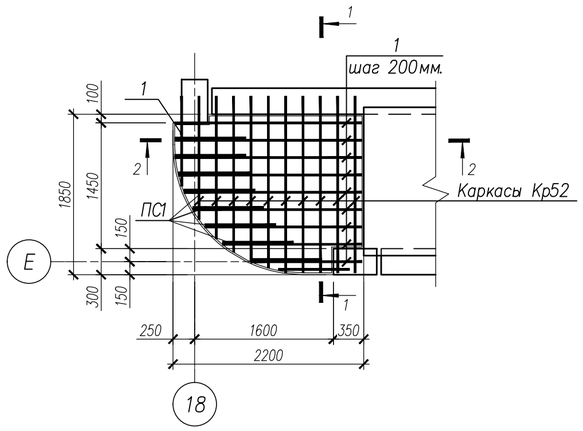

Схема армирования УМ38н

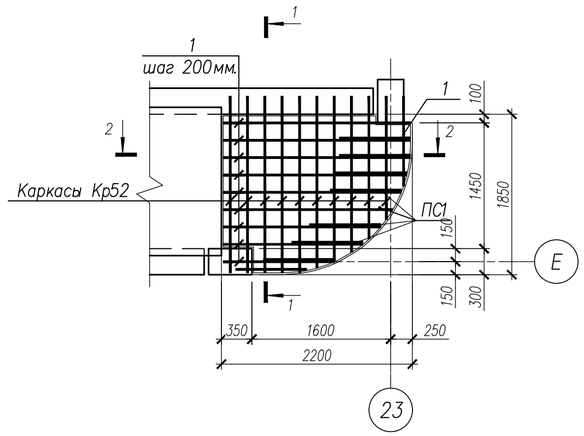

1 – 1

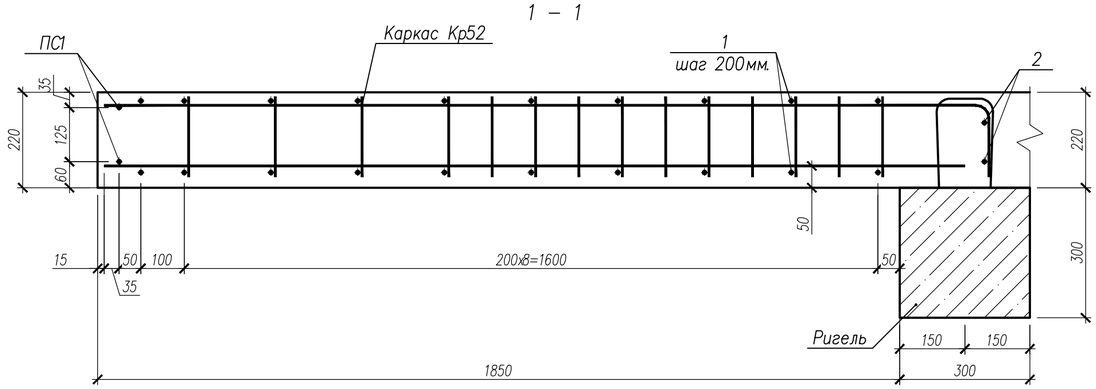

2 – 2

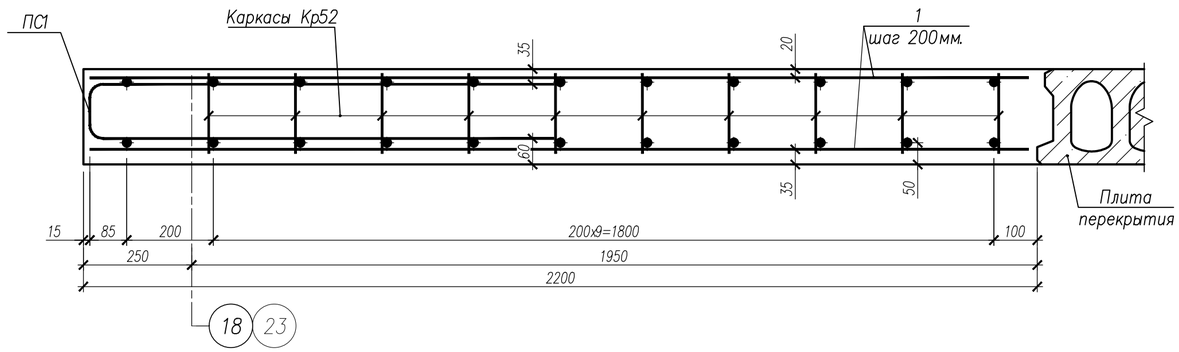

Спецификация на изделия

Поз.	Обозначение	Наименование	Кол.	Масса ед.,кг	Примечание
		Монолитный участок УМ38			
Кр52	НУ ПОЛИК7/10-2023/04/10-2023 ПР-КМ.И. л. 7	Каркас Кр52	10	5,39	
1		Ø12 А500С ГОСТ 34028-2016, п.м.	18,39	0,888	
2		Ø18 А500С ГОСТ 34028-2016, L=2480	2	4,96	
		Детали		0,00	
ПС1	НУ ПОЛИК7/10-2023/04/10-2023 ПР-КМ.И. л. 2	ПС1	9	1,58	
	ГОСТ 26633-2015	Бетон класса В35, $м^3$	0,85		
		Монолитный участок УМ38н			
Кр52	НУ ПОЛИК7/10-2023/04/10-2023 ПР-КМ.И. л. 7	Каркас Кр52	10	5,39	
1		Ø12 А500С ГОСТ 34028-2016, п.м.	18,39	0,888	
2		Ø18 А500С ГОСТ 34028-2016, L=2480	2	4,96	
		Детали		0,00	
ПС1	НУ ПОЛИК7/10-2023/04/10-2023 ПР-КМ.И. л. 2	ПС1	9	1,58	
	ГОСТ 26633-2015	Бетон класса В35, $м^3$	0,85		

Ведомость расхода стали на элемент

Марка элемента					Всего	Общий расход
	ø10	ø12	ø18	Итого		
УМ38	16,80	67,65	9,92	94,37	94,37	94,37
УМ38н	16,80	67,65	9,92	94,37	94,37	94,37

1. Арматурные каркасы, петлевые и отдельные стержни соединить в каждом пересечении с помощью вязальной проволоки.
2. Каркасы Кр52 обрезать по месту установки по контуру монолитного участка.

Изм.	Кол.уч.	Лист	№док.	Подпись	Дата
Разработ.		Билык			09.04.24
Рук.группы		Хойлов			09.04.24
Нач.отд.		Илюткин			09.04.24
Н. контр.		Давыдова			09.04.24
ГИП		Прокопьев			09.04.24

НУ ПОЛИК7/10-2023/04/10-2023 ПР-КЖ2.3-2

Взрослая поликлиника на 750 посещений для южной части г.Новый Уренгой, в том числе затраты на проектно-изыскательные работы

Секция 3

Стадия	Лист	Листов
Р	22	

Монолитные участки УМ38, УМ38н

Взам.инв.N | Подпись и дата | Инв.N подл. 231

Формат А2

Опалубочный план монолитной диафрагмы жесткости 3 по оси 22 в осях И–К

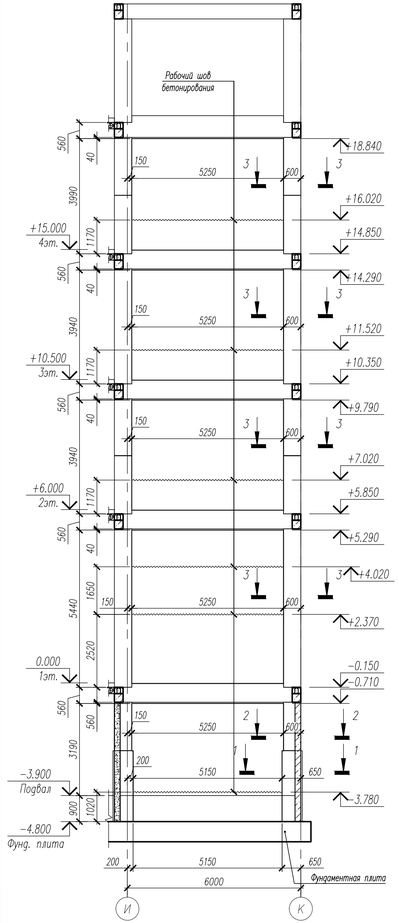

Армирование монолитной диафрагмы жесткости 3 по оси 22 в осях И–К

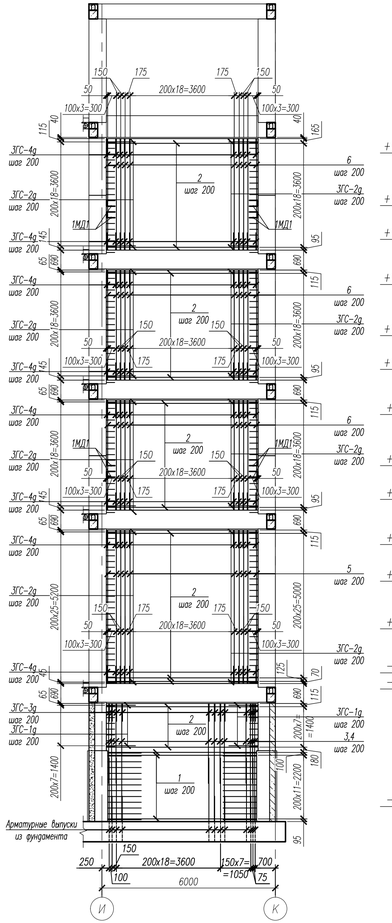

Опалубочный план монолитной диафрагмы жесткости 3 по оси 22 в осях И–К

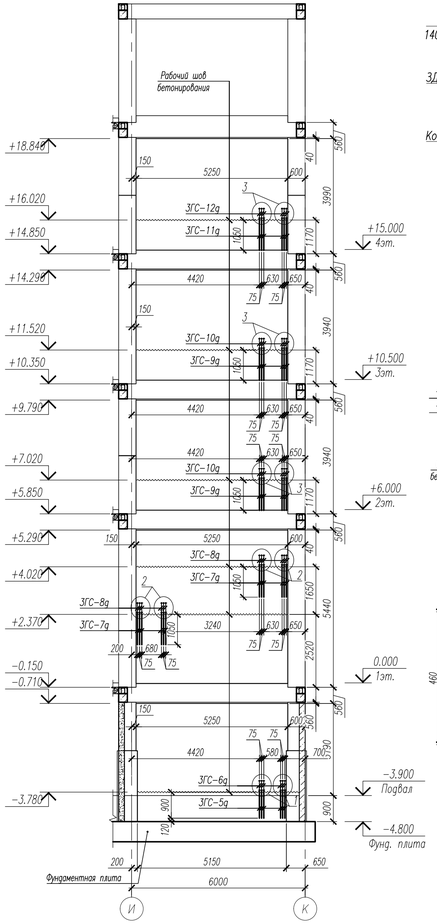

Узел крепления 3МД1 к колонне

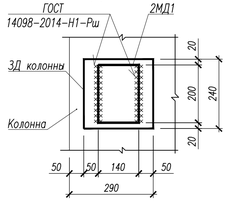

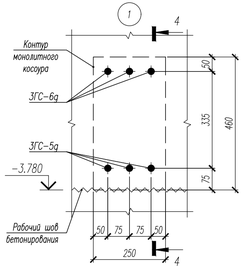

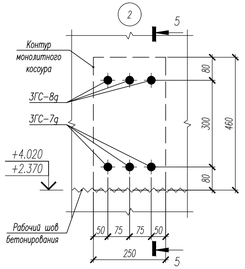

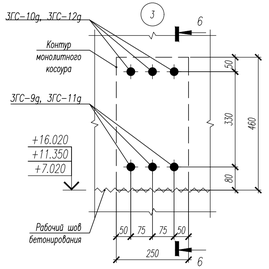

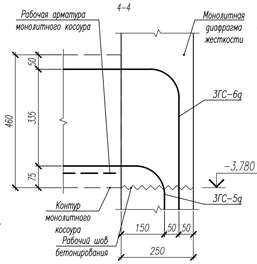

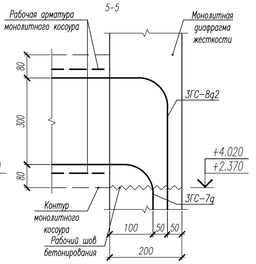

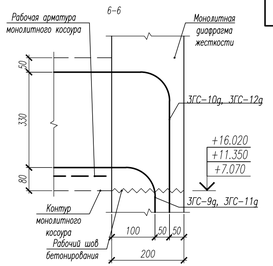

Ведомость деталей

Марка Поз.	Эскиз
ЗГС–1g	1000; 190; R30; R30
ЗГС–2g	1000; 140; R30; R30
ЗГС–3g	600; 190; R30; R30
ЗГС–4g	600; 140; R30; R30
ЗГС–5g	1690; 15°; 500; 965; R80
ЗГС–6g	2430; 15°; 850; 1310; R80
ЗГС–7g	2220; 1115; R100
ЗГС–8g	2270; 1445; R100
ЗГС–9g	1940; 15°; 500; 1115; R100
ЗГС–10g	2680; 15°; 500; 1460; R100
ЗГС–11g	1640; 15°; 500; 1115; R100
ЗГС–12g	2380; 15°; 500; 1460; R100
ЗСК–1g	25; 25; R15; R15; 75; 150; 75
ЗСК–2g	25; 25; R15; R15; 75; 100; 75

Поз.	Обозначение	Наименование	Кол.	Масса ед., кг	Приме-чание
1		ø14 А500С ГОСТ 34028–2016, L= 5130	26	6.20	
2		ø12 А500С ГОСТ 34028–2016, L= 5230	184	4.64	
3		ø16 А500С ГОСТ 34028–2016, L= 2750	30	4.34	
4		ø16 А500С ГОСТ 34028–2016, L= 4070	30	6.42	
5		ø12 А500С ГОСТ 34028–2016, L= 5290	62	4.70	
6		ø12 А500С ГОСТ 34028–2016, L= 3790	124	3.36	
7		ø12 А500С ГОСТ 34028–2016, L= 3840	62	3.41	
		Детали			
ЗГС–1g		ø12 А500С ГОСТ 34028–2016, L= 2165	16	1.92	
ЗГС–2g		ø12 А500С ГОСТ 34028–2016, L= 2115	168	1.88	
ЗГС–3g		ø12 А500С ГОСТ 34028–2016, L= 1365	30	1.21	
ЗГС–4g		ø12 А500С ГОСТ 34028–2016, L= 1315	248	1.17	
ЗГС–5g		ø 20 А500С ГОСТ 34028–2016, L= 3120	6	7.69	
ЗГС–6g		ø 20 А500С ГОСТ 34028–2016, L= 4555	6	11.23	
ЗГС–7g		ø 25 А500С ГОСТ 34028–2016, L= 3295	12	12.70	
ЗГС–8g		ø 25 А500С ГОСТ 34028–2016, L= 3675	12	14.16	
ЗГС–9g		ø 25 А500С ГОСТ 34028–2016, L= 3515	12	13.54	
ЗГС–10g		ø 25 А500С ГОСТ 34028–2016, L= 4600	12	17.73	
ЗГС–11g		ø 25 А500С ГОСТ 34028–2016, L= 3215	6	12.39	
ЗГС–12g		ø 25 А500С ГОСТ 34028–2016, L= 4300	6	16.57	
ЗСК–1		ø 8 А240 ГОСТ 34028–2016, L= 300	294	0.12	
ЗСК–2		ø 8 А240 ГОСТ 34028–2016, L= 250	1188	0.10	
3МД1		ø12 А240 ГОСТ 34028–2016, L= 1730	8	1.54	
		Материалы			
	ГОСТ 26633–2015	Бетон В25	23.43		$м^3$

1. Общие примечания смотри лист 25.
2. Армирование диафрагмы жесткости вести совместно с конструкциями лестницы мотри лист 26.
3. Арматурные детали ЗСК–1g, ЗСК–2g установить с шагом 400мм в шахматном порядке.
4. Ведомость расхода стали смотри лист 25.

1–1

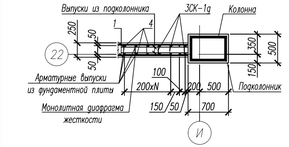

2–2

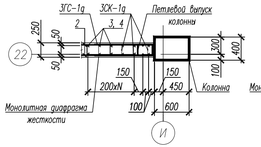

3–3

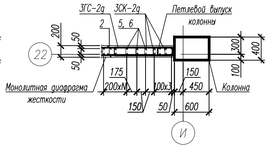

2МД1

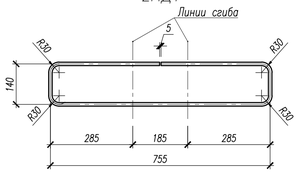

Вид после сгиба 2МД1

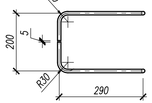

						НУ_ПОЛИК7/10–2023/04/10–2023 ПР–КЖ2.3–2
Изм.	Кол.уч.	Лист	№ док.	Подп.	Дата	Взрослая поликлиника на 750 посещений для южной части г.Новый Уренгой, в том числе затраты на проектно–изыскательские работы
Разраб.		Холлов			23.04.24	Секция 3 — Стадия: Р; Лист: 23; Листов:
Рук. груп.		Холлов			23.04.24	
Нач. отд.		Илюткин			23.04.24	
					23.04.24	Монолитная диафрагма жесткости 3, по оси 22 в осях И–К
Н. контр.		Давидова			23.04.24	
ГИП		Прокопьев			23.04.24	

Взам. инв. N | Подпись и дата | Инв. N подл. 159

Формат А3х3

Опалубочный план монолитной диафрагмы жесткости 4 по оси 23 в осях И–К

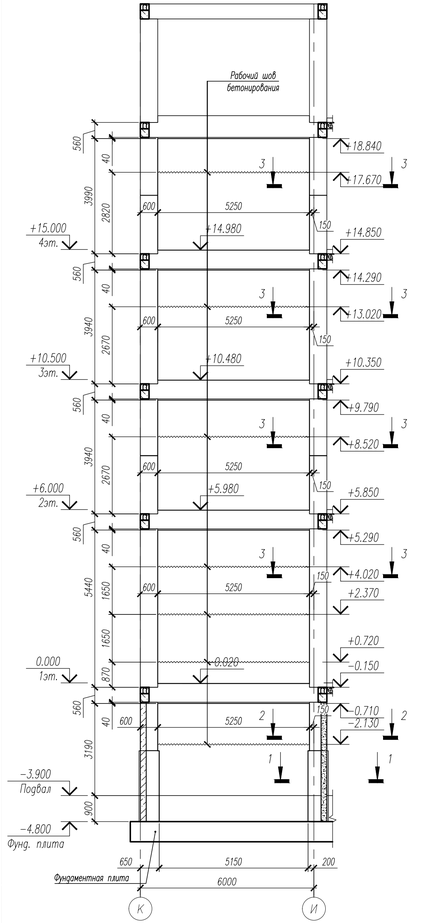

Армирование монолитной диафрагмы жесткости 4 по оси 23 в осях И–К

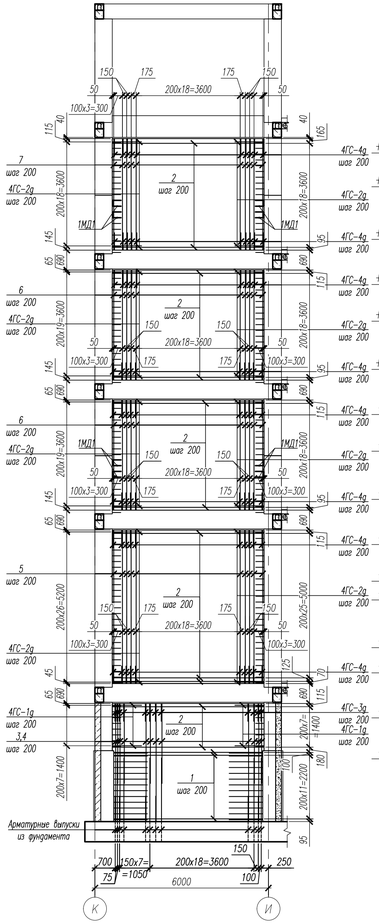

Схема установки арматурных выпусков монолитной диафрагмы жесткости 4 по оси 23 в осях И–К

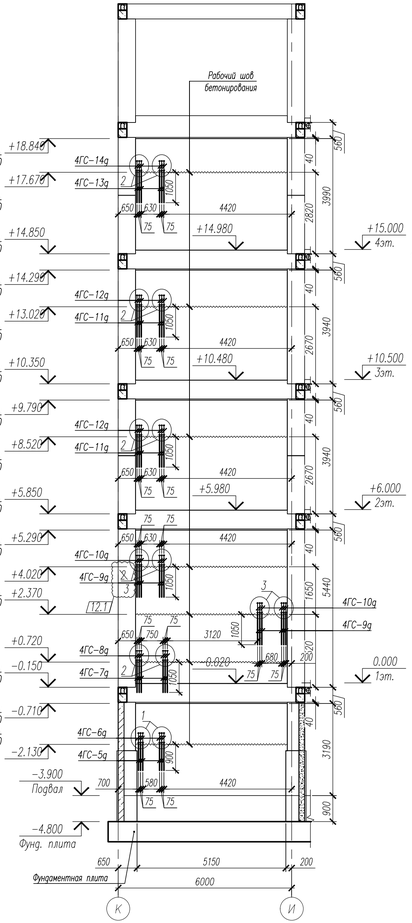

Узел крепления 1МД1 к колонне

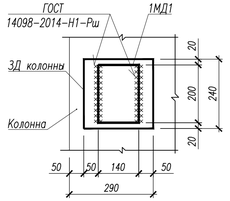

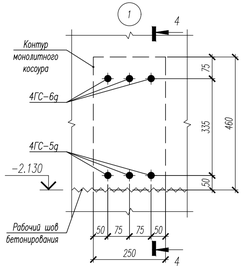

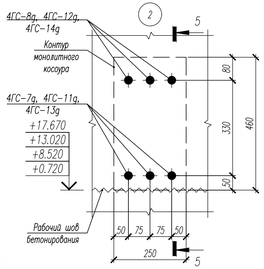

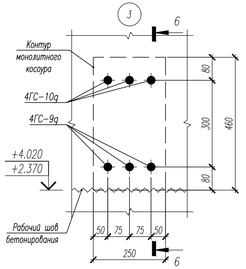

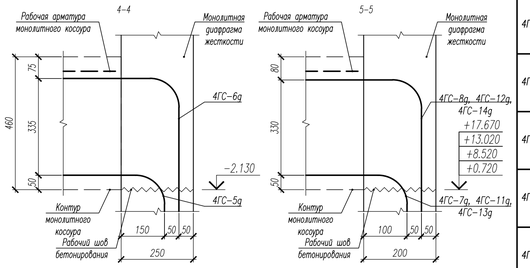

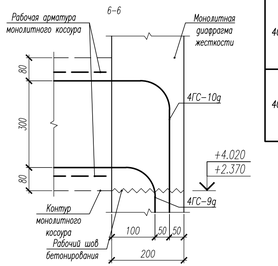

Ведомость деталей

Марка Поз.	Эскиз
4ГС–1g	1000; 190; R30; R30
4ГС–2g	1000; 140; R30; R30
4ГС–3g	600; 190; R30; R30
4ГС–4g	600; 140; R30; R30
4ГС–5g	1965; 950; R80; 15,3° ; 850
4ГС–6g	1325; 1295; R80; 15,3° ; 570
4ГС–7g	2015; 1100; R100; 15,3° ; 1050
4ГС–8g	1375; 1445; R100; 15,3° ; 750
4ГС–9g	2220; 1115; R100
4ГС–10g	2270; 1445; R100
4ГС–11g	1915; 1100; R100; 15,3° ; 500
4ГС–12g	1275; 1445; R100; 15,3° ; 750
4ГС–13g	1915; 1100; R100; 15,3° ; 500
4ГС–14g	1275; 1445; R100; 15,3° ; 750
4СК–1g	25; 25; R15; R15; 75; 150; 75
4СК–2g	25; 25; R15; R15; 75; 100; 75

Поз.	Обозначение	Наименование	Кол.	Масса ед., кг	Приме-чание
1		ø14 А500С ГОСТ 34028–2016, L= 5130	26	6.20	
2		ø12 А500С ГОСТ 34028–2016, L= 5230	184	4.64	
3		ø16 А500С ГОСТ 34028–2016, L= 2750	30	4.34	
4		ø16 А500С ГОСТ 34028–2016, L= 4070	30	6.42	
5		ø12 А500С ГОСТ 34028–2016, L= 5290	62	4.70	
6		ø12 А500С ГОСТ 34028–2016, L= 3790	124	3.36	
7		ø12 А500С ГОСТ 34028–2016, L= 3840	62	3.41	
		Детали			
4ГС–1g		ø12 А500С ГОСТ 34028–2016, L= 2165	16	1.92	
4ГС–2g		ø12 А500С ГОСТ 34028–2016, L= 2115	168	1.88	
4ГС–3g		ø12 А500С ГОСТ 34028–2016, L= 1365	30	1.21	
4ГС–4g		ø12 А500С ГОСТ 34028–2016, L= 1315	248	1.17	
4ГС–5g		ø 20 А500С ГОСТ 34028–2016, L= 3750	6	9.25	
4ГС–6g		ø 20 А500С ГОСТ 34028–2016, L= 3160	6	7.79	
4ГС–7g		ø 25 А500С ГОСТ 34028–2016, L= 4130	6	15.91	
4ГС–8g		ø 25 А500С ГОСТ 34028–2016, L= 3530	6	13.60	
4ГС–9g		ø 25 А500С ГОСТ 34028–2016, L= 3300	12	12.72	
4ГС–10g		ø 25 А500С ГОСТ 34028–2016, L= 3675	12	14.16	
4ГС–11g		ø 25 А500С ГОСТ 34028–2016, L= 3475	12	13.39	
4ГС–12g		ø 25 А500С ГОСТ 34028–2016, L= 3430	12	13.22	
4ГС–13g		ø 25 А500С ГОСТ 34028–2016, L= 3475	6	13.39	
4ГС–14g		ø 25 А500С ГОСТ 34028–2016, L= 3430	6	13.22	
4СК–1g		ø 8 А240 ГОСТ 34028–2016, L= 300	294	0.12	
4СК–2g		ø 8 А240 ГОСТ 34028–2016, L= 250	1188	0.10	
1МД1		ø12 А500С ГОСТ 34028–2016, L= 1730	8	1.54	
		Материалы			
	ГОСТ 26633–2015	Бетон В25	23.43		$м^3$

1. Общие примечания смотри лист 25.
2. Армирование диафрагмы жесткости вести совместно с конструкциями лестницы смотри лист 26.
3. Арматурные детали 4СК–1g, 4СК–2g установить с шагом 400мм в шахматном порядке.
4. Ведомость расхода стали смотри лист 25.

1–1

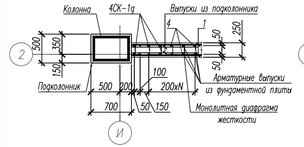

2–2

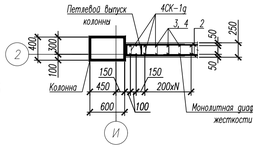

3–3

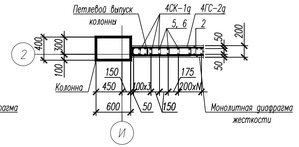

1МД1

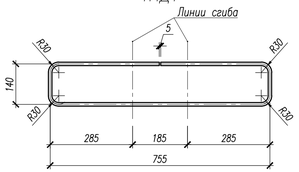

Вид после сгиба 1МД1

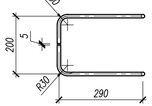

						НУ_ПОЛИК7/10–2023/04/10–2023 ПР–КЖ2.3–2
12	1	Изм.	422–24		03.12.24	Взрослая поликлиника на 750 посещений для южной части г.Новый Уренгой, в том числе затраты на проектно–изыскательские работы
9	–	Зам.	340–24		10.10.24	
Изм.	Кол.уч.	Лист	№ док.	Подп.	Дата	
Разраб.		Холлов			03.12.24	Секция 3
Рук. груп.		Холлов			03.12.24	
Нач. отд.		Илюткин			03.12.24	
					03.12.24	
Н. контр.		Давидова			03.12.24	Монолитная диафрагма жесткости 4, по оси 23 в осях И–К
ГИП		Прокопьев			03.12.24	

Стадия	Лист	Листов
Р	24	

Взам. инв. N | Подпись и дата | Инв. N подл. 231

Формат А3х3

Ведомость расхода стали для монолитных диафрагм жесткости 3 и 4

Марка элемента	Изделия арматурные								Изделия закладные				Общий расход
	Арматура класса							Всего	Арматура класса			Всего	
	А240		А500С						А500С				
	ГОСТ 34028-2016		ГОСТ 34028-2016						ГОСТ 34028-2016				
	ø8	Итого	ø12	ø14	ø16		Итого		ø20	ø25	Итого		
Монолитная диафрагма жесткости №4	154.08	154.08	2458.56	161.20	322.80		2942,56	3096,64	102,24	978,60	1080.84	1080.84	4177,48
Монолитная диафрагма жесткости №3	154.08	154.08	2458.56	161.20	322.80		2942,56	3096,64	113,52	871,32	984.84	984.84	4081,48
Всего	308.16	308.16	4917.12	322.40	645.60		5885.12	6193.28	215.76	1849.92	2065.68	2065.68	8258.96

Общие примечания

1. Производство работ вести в строгом соответствии с требованиями СП 70.13330.2012 «Несущие и ограждающие конструкции. Актуализированная редакция СНиП 3.03.01-87 Несущие и ограждающие конструкции», СНиП 12-03-2001, СНиП 12-04-2002 "Безопасность труда в строительстве ч.1, ч.2" и проектом производства работ.
2. Перед бетонированием арматуру и опалубку очистить от ржавчины и грязи.
3. Арматурные изделия гнуть без нагрева.
4. Арматура конструкций принята:

Рабочая – кл. А500С – по ГОСТ 34028-2016.,

Конструктивная – кл. А240 (А-I) – по ГОСТ 34028-2016.

5. Бетонирование монолитной лестницы вести совместно верхней частью примыкающих ригелей см. раздел НУ_ПОЛИК7/10-2023/04/10-2023 ПР-УС.
6. При бетонировании монолитных диафрагм жесткости применять бетон класса В25, при бетонировании монолитных лестниц – бетон класса В35.
7. Заполнителем для бетона служит щебень твердых пород, наибольшая фракция щебня не должна превышать 15 мм.
8. В процессе бетонирования обеспечить соблюдение защитных слоев и мест положения рабочей арматуры согласно проекту. Величина защитного слоя продольной рабочей арматуры у боковых граней стен монолитных участков должна быть не менее 20 мм и не менее диаметра продольной рабочей арматуры конструкции, величина защитного слоя поперечной арматуры – не менее 10 мм.
9. Крестовые соединения стержней продольной и поперечной арматуры, соединения стержней поперечной арматуры по длине выполнить вязкой отожженной металлической проволокой диаметром 2,0 – 3,0 мм.

Изм.	Кол.уч.	Лист	№ док.	Подп.	Дата
9	–	Зам.	340-24		02.10.24
Разраб.		Хойлов			02.10.24
Рук. груп.		Хойлов			02.10.24
Нач. отд.		Илюткин			02.10.24
					02.10.24
Н. контр.		Давыдова			02.10.24
ГИП		Прокопьев			02.10.24

НУ_ПОЛИК7/10-2023/04/10-2023 ПР-КЖ2.3-2

Взрослая поликлиника на 750 посещений для южной части г.Новый Уренгой, в том числе затраты на проектно-изыскательские работы

Секция 3

Стадия	Лист	Листов
Р	25	

Ведомость расхода стали для монолитных диафрагм жесткости 3 и 4

Взам. инв. N

Подпись и дата

Инв. N подл. 231

Формат А3

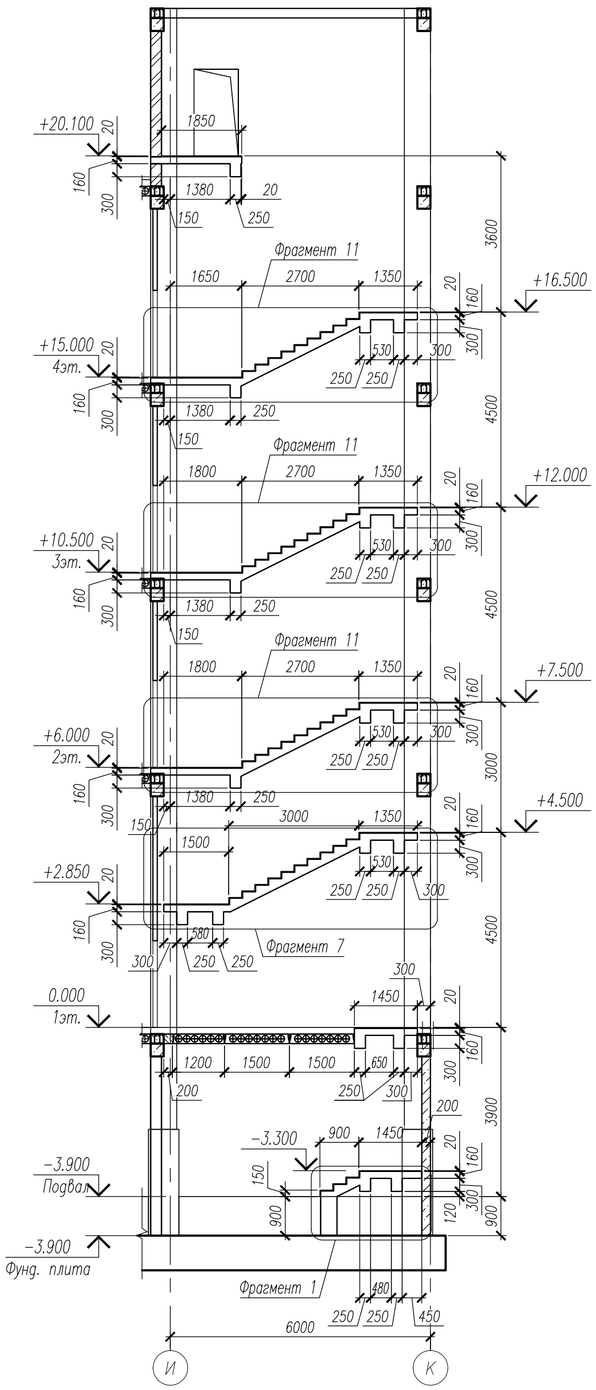

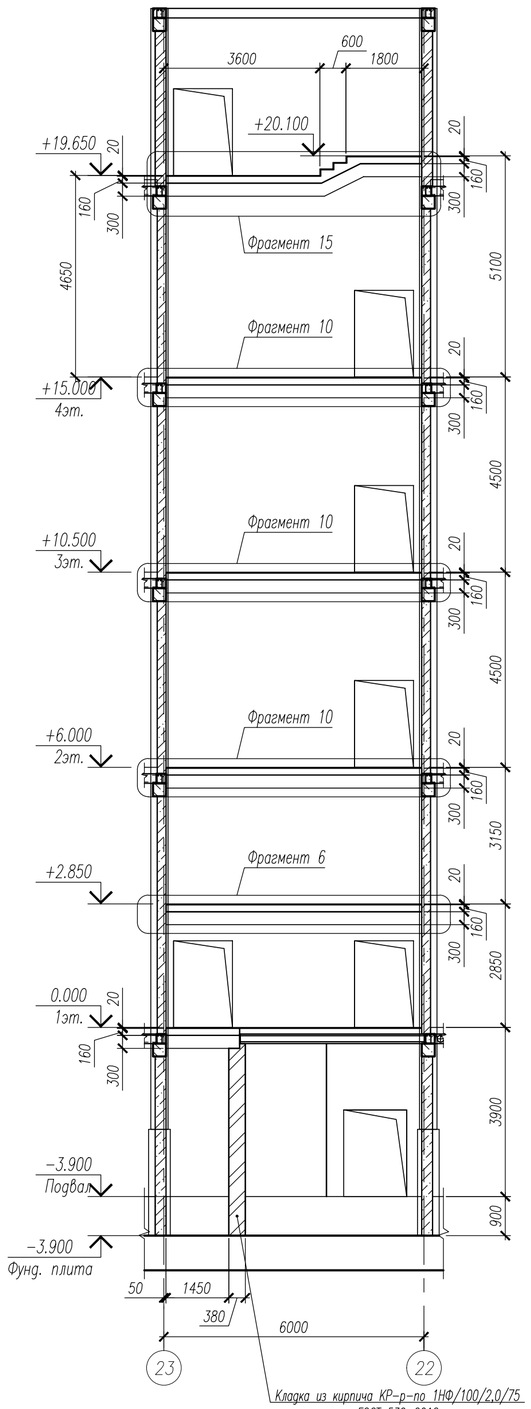

Кладка из кирпича КР-р-по 1НФ/100/2.0/75
ГОСТ 530-2012
армированная сеткой Ø3Вр-I яч.50 через три
ряда кладки на ЦПР М75

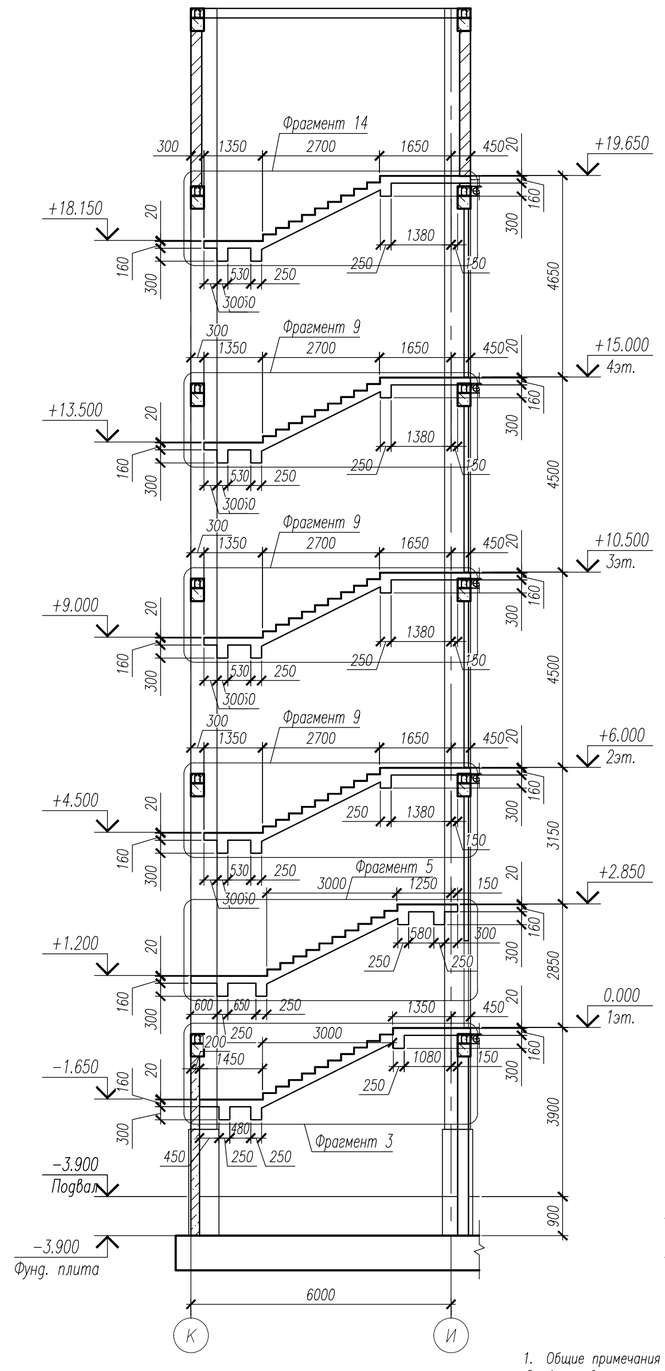

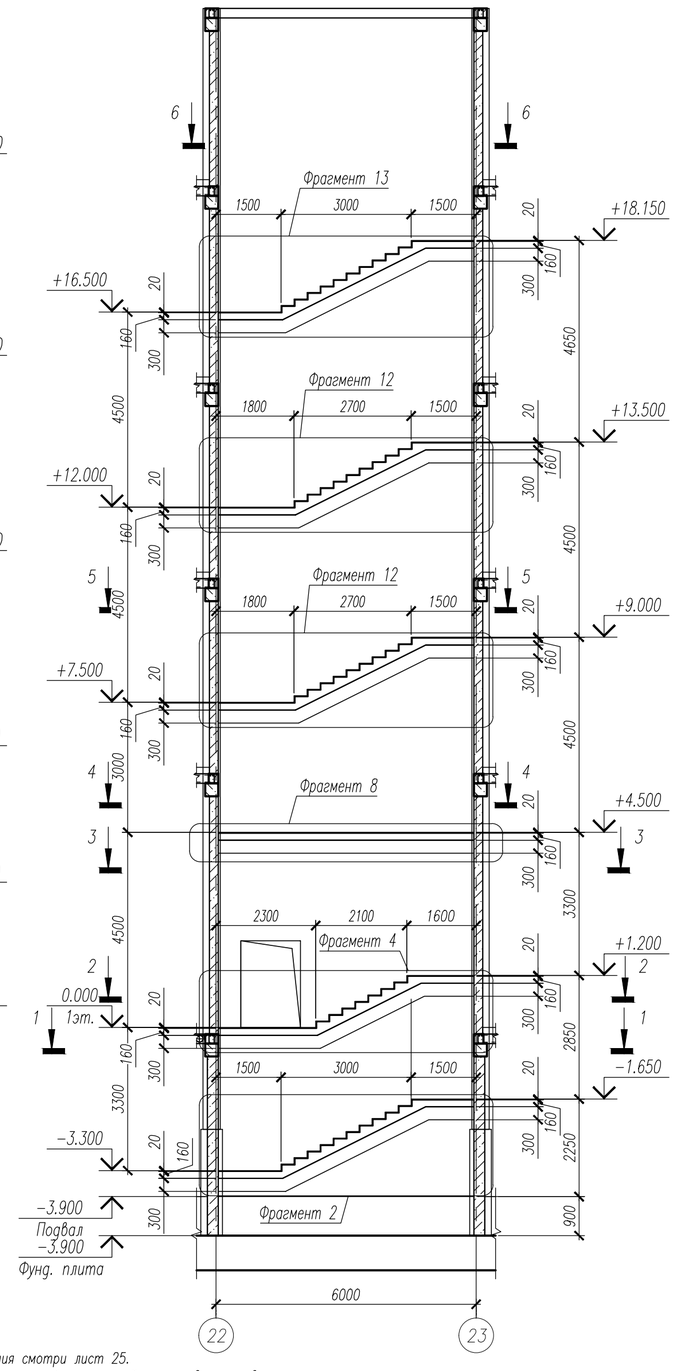

1. Общие примечания смотри лист 25.
2. Армирование конструкций лестничной клетки вести совместно с монолитными диафрагмами жесткости смотри листы 24, 23.
3. Данный лист смотри совместно с листами 27, 28....42.
4. Сечения 1–1....6–6 смотри лист 27.
5. Фрагменты 1....15 смотри листы 28....42.

						НУ_ПОЛИК7/10-2023/04/10-2023 ПР-КЖ2.3-2
5	–	Зам.	292-24		26.08.24	Взрослая поликлиника на 750 посещений для южной части г.Новый Уренгой, в том числе затраты на проектно-изыскательские работы
Изм.	Кол.уч.	Лист	№ док.	Подп.	Дата	
Разраб.		Хойлов			26.08.24	Секция 3
Рук. груп.		Хойлов			26.08.24	Стадия: Р; Лист: 26; Листов:
Нач. отд.		Илюткин			26.08.24	
					26.08.24	Лестница 6
Н. контр.		Давыдова			26.08.24	
ГИП		Прокопьев			26.08.24	

Взам. инв. N | Подпись и дата | Инв. N подл. 159

Формат А2

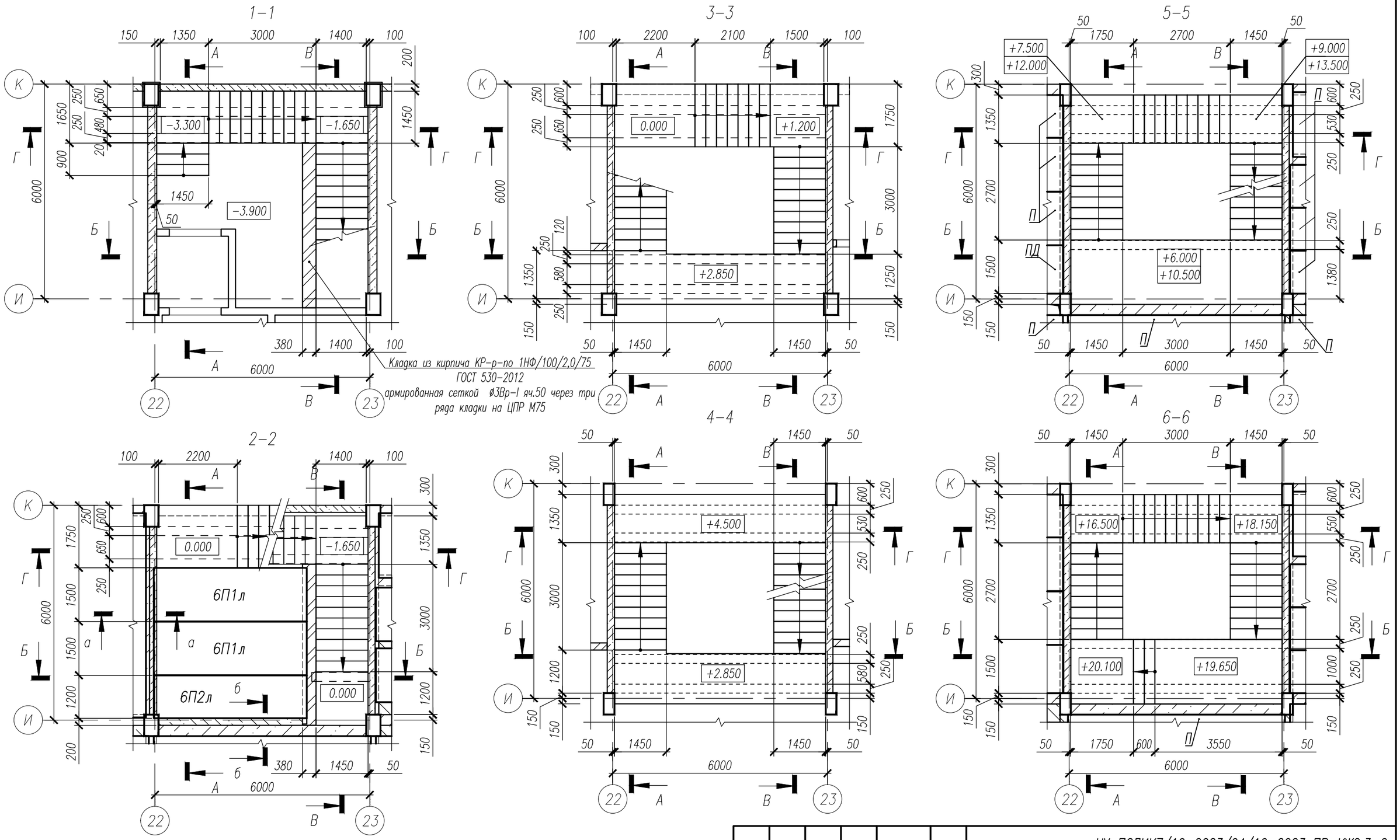

1. Данный лист смотри совместно с листом 26.
2. Сечения А–А, Б–Б, В–В, Г–Г смотри лист 26.
3. Сечение а–а, б–б смотри лист 44

						НУ_ПОЛИК7/10-2023/04/10-2023 ПР-КЖ2.3-2
						Взрослая поликлиника на 750 посещений для южной части г.Новый Уренгой, в том числе затраты на проектно-изыскательские работы
8	–	Зам.	324-24		19.09.24	
Изм.	Кол.уч.	Лист	№ док.	Подп.	Дата	
Разраб.		Хойлов			19.09.24	Секция 3
Рук. груп.		Хойлов			19.09.24	
Нач. отд.		Илюткин			19.09.24	
					19.09.24	Сечения 1–1....6–6
Н. контр.		Давыдова			19.09.24	
ГИП		Прокопьев			19.09.24	

Стадия	Лист	Листов
Р	27	

Взам. инв. N

Подпись и дата

Инв. N подл. 231

Формат А3

Фрагмент 1

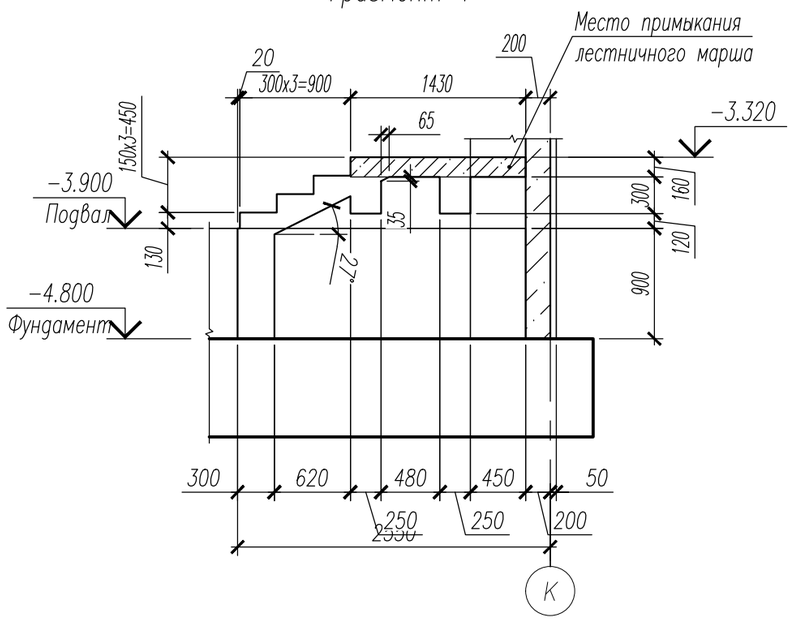

1–1

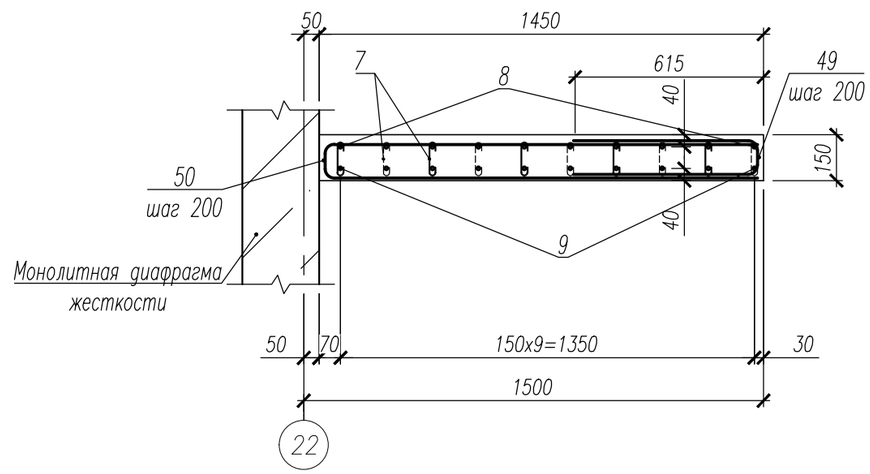

2–2

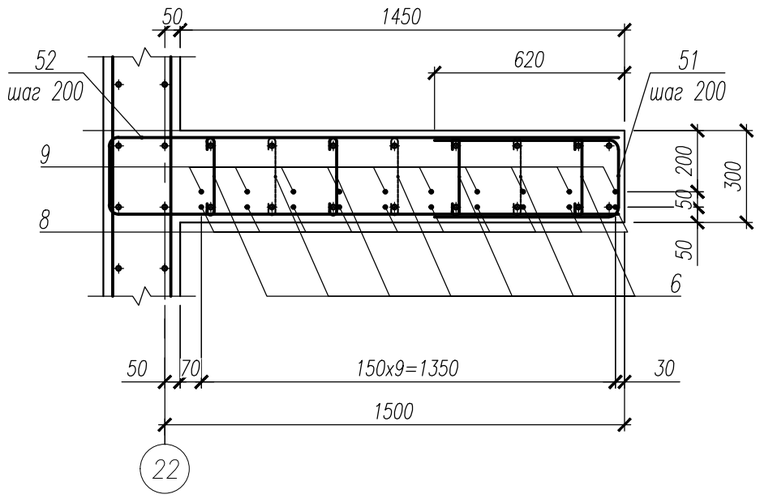

Фрагмент 1
Армирование.

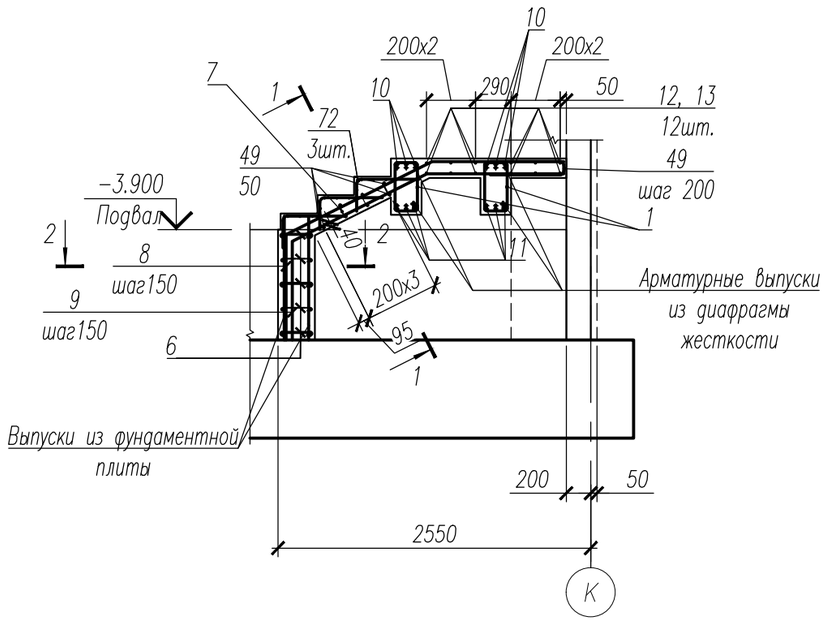

1. Данный лист смотри совместно с листами 26, 29.
2. Хомуты поз.6 и 7 установить с шагом 400х400 в шахматном порядке.
3. Ведомость деталей смотри лист 43.
4. Спецификация к лестницеб смотри лист 44.
5. Ведомость расхода стали смотри лист 44.

Изм.	Кол.уч.	Лист	№ док.	Подп.	Дата	НУ_ПОЛИК7/10–2023/04/10–2023 ПР–КЖ2.3–2			
						Взрослая поликлиника на 750 посещений для южной части г.Новый Уренгой, в том числе затраты на проектно–изыскательские работы			
Разраб.		Хойлов			23.04.24	Секция 3	Стадия	Лист	Листов
Рук. груп.		Хойлов			23.04.24		Р	28	
Нач. отд.		Илюткин			23.04.24				
					23.04.24	Фрагмент 1			
Н. контр.		Давыдова			23.04.24				
ГИП		Прокопьев			23.04.24				

Взам. инв. N	Подпись и дата	Инв. N подл.
		159

Формат А3

Фрагмент 2

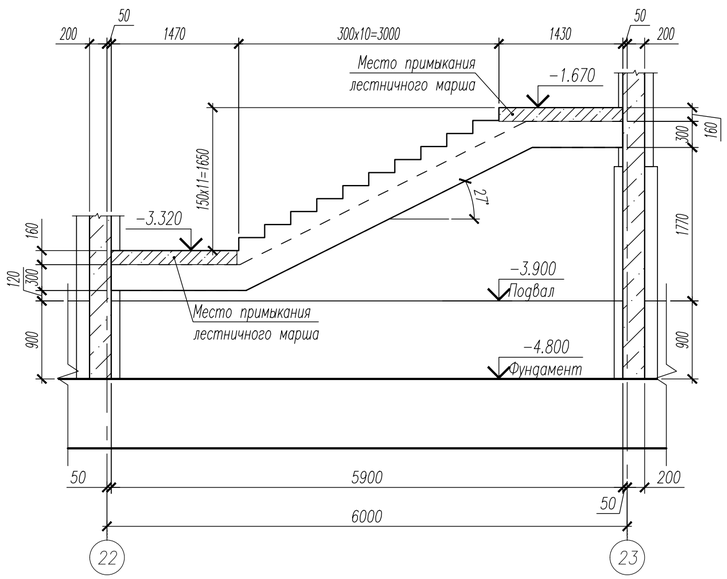

Фрагмент 2
(Армирование)

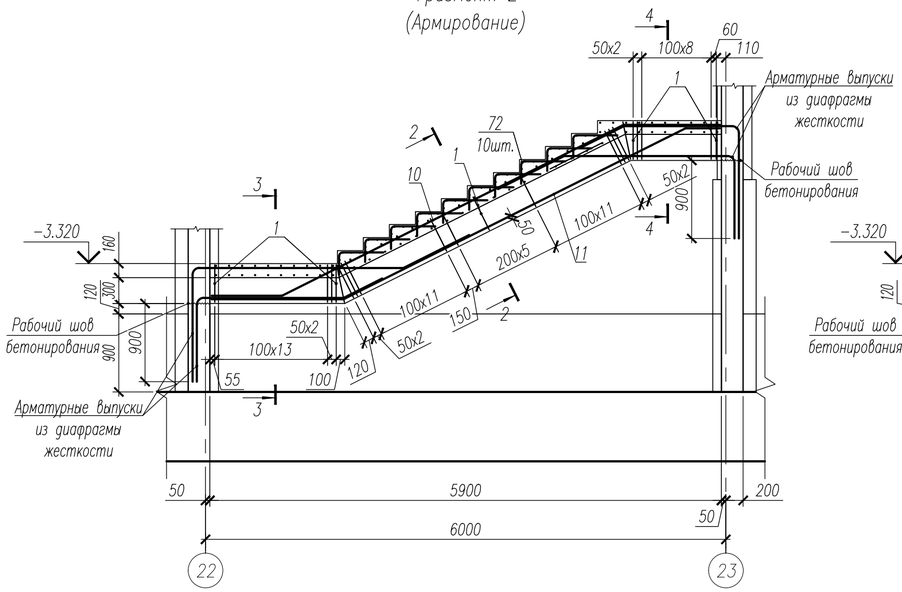

1−1

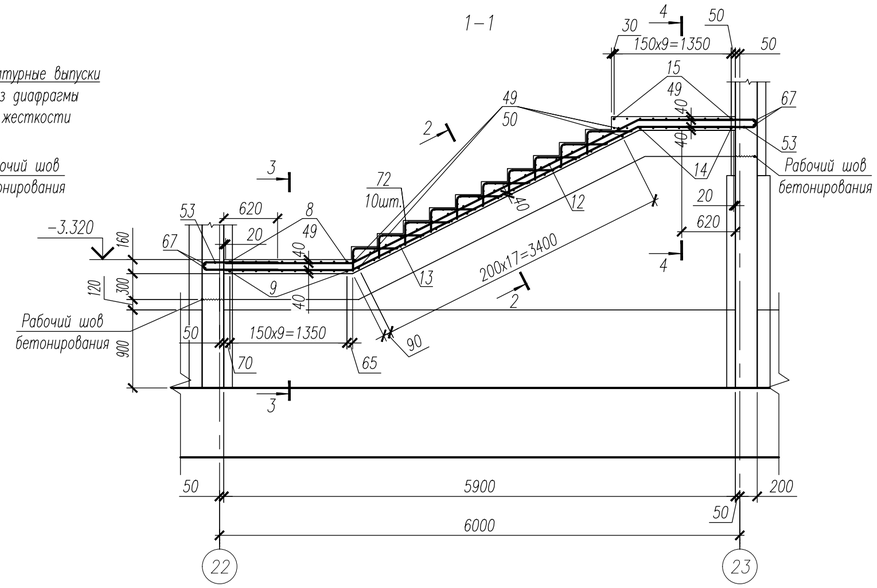

2−2

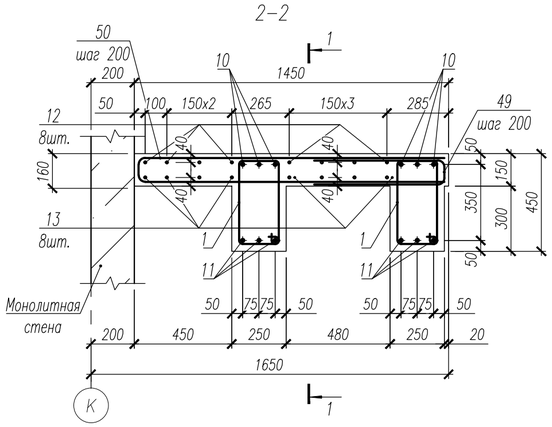

3−3

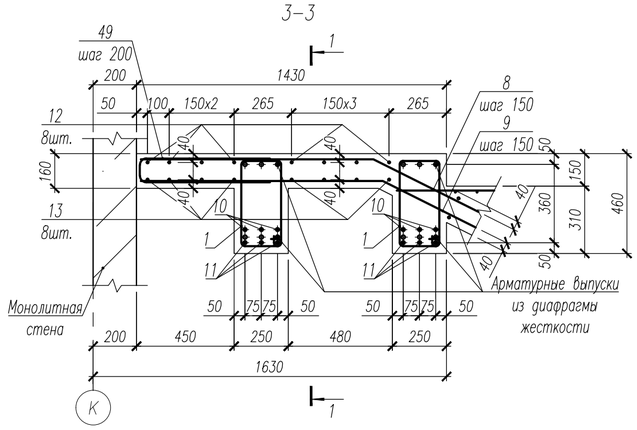

4−4

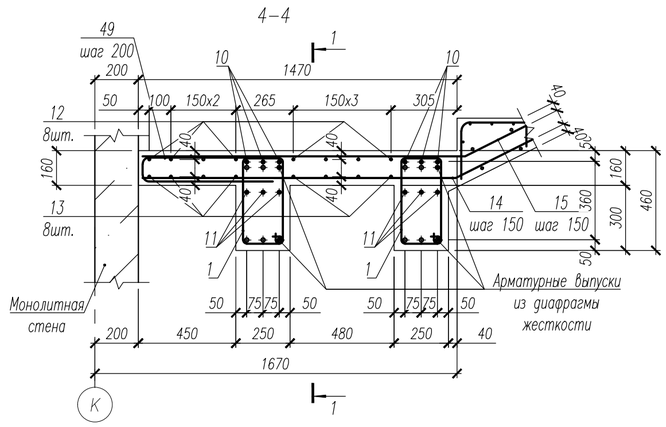

1. Данный лист смотри совместно с листами 26, 28, 30.
2. Спецификация к лестнице 1 смотри лист 43.
3. Ведомость деталей смотри лист 43.
4. Спецификация к лестницеб смотри лист 44.
5. Ведомость расхода стали смотри лист 44.

Изм.	Кол.уч.	Лист	№ док.	Подп.	Дата	НУ_ПОЛИК7/10−2023/04/10−2023 ПР−КЖ2.3−2		
						Взрослая поликлиника на 750 посещений для южной части г.Новый Уренгой, в том числе затраты на проектно−изыскательские работы		
Разраб.		Хойлов			23.04.24	Секция 3	Стадия	Лист	Листов
Рук. груп.		Хойлов			23.04.24		Р	29	
Нач. отд.		Илюткин			23.04.24				
					23.04.24	Фрагмент 2			
Н. контр.		Давыдова			23.04.24				
ГИП		Прокопьев			23.04.24				

Взам. инв. N

Подпись и дата

Инв. N подл. 159

Формат А2

Фрагмент 3

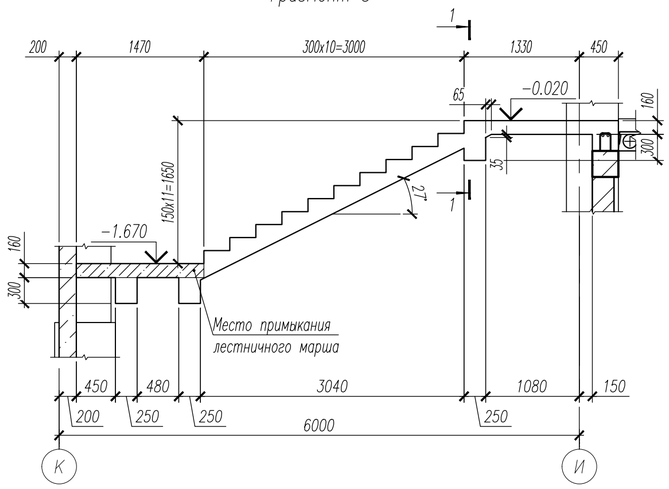

Фрагмент 3 (Армирование)

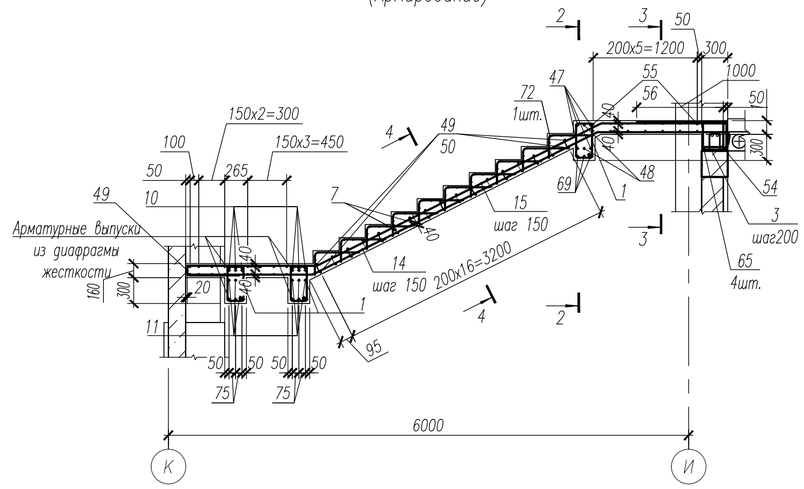

4–4

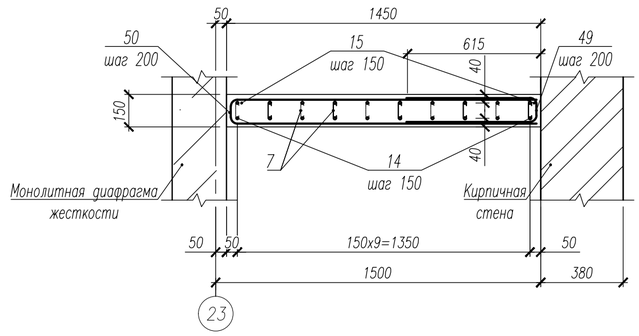

1–1

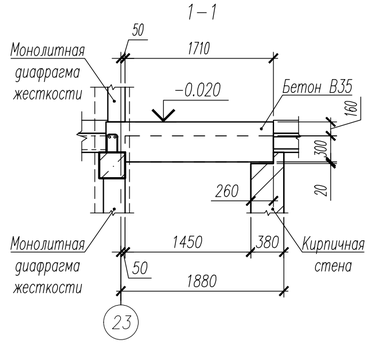

3–3

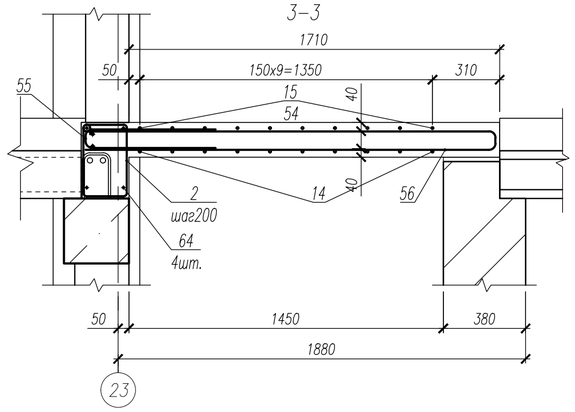

2–2

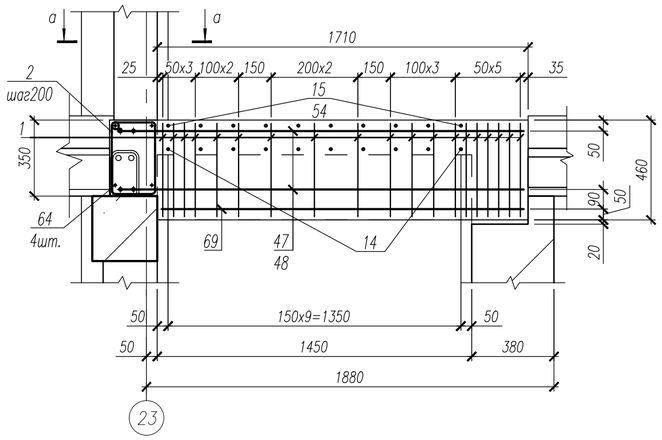

а–а

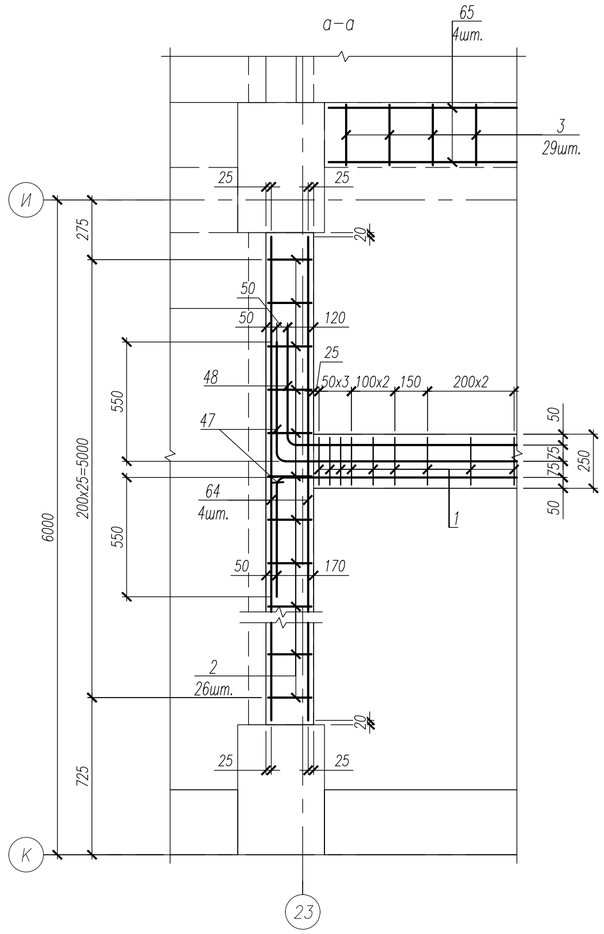

1. Данный лист смотри совместно с листами 26, 29.
2. Хомут поз.7 установить с шагом 400x400 в шахматном порядке.
3. Ведомость деталей смотри лист 43.
4. Спецификация к лестницеб смотри лист 44.
5. Ведомость расхода стали смотри лист 44.

Изм.	Кол.уч.	Лист	№ док.	Подп.	Дата	НУ_ПОЛИК7/10-2023/04/10-2023 ПР-КЖ2.3-2		
						Взрослая поликлиника на 750 посещений для южной части г.Новый Уренгой, в том числе затраты на проектно-изыскательские работы		
Разраб.		Хойлов			23.04.24	Секция 3	Стадия	Лист	Листов
Рук. груп.		Хойлов			23.04.24		Р	30	
Нач. отд.		Илюткин			23.04.24				
					23.04.24	Фрагмент 3			
Н. контр.		Давыдова			23.04.24				
ГИП		Прокопьев			23.04.24				

Взам. инв. N | Подпись и дата | Инв. N подл. 159

Формат А2

Фрагмент 4

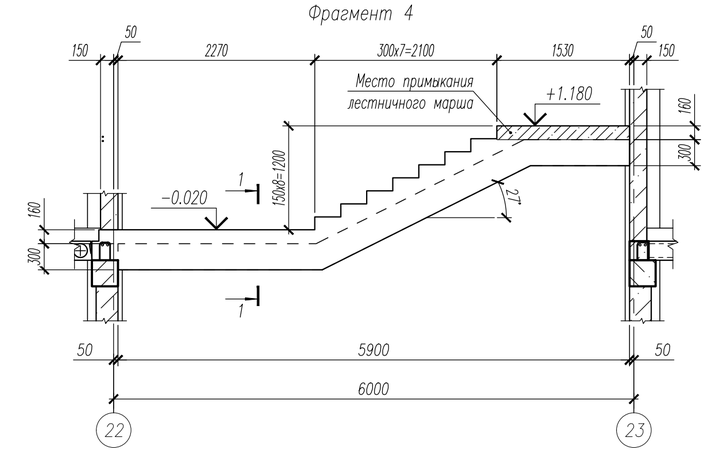

3–3

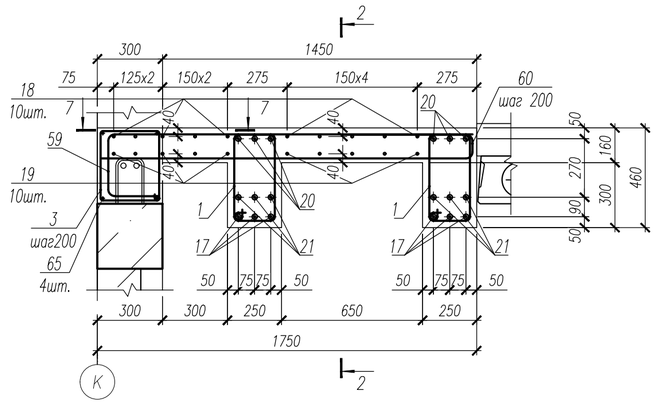

4–4

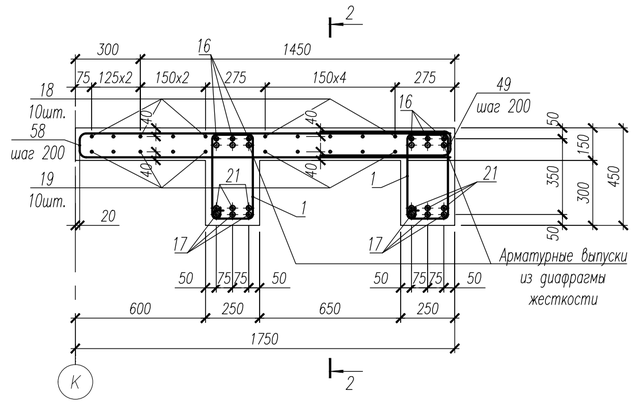

Фрагмент 4 (Армирование)

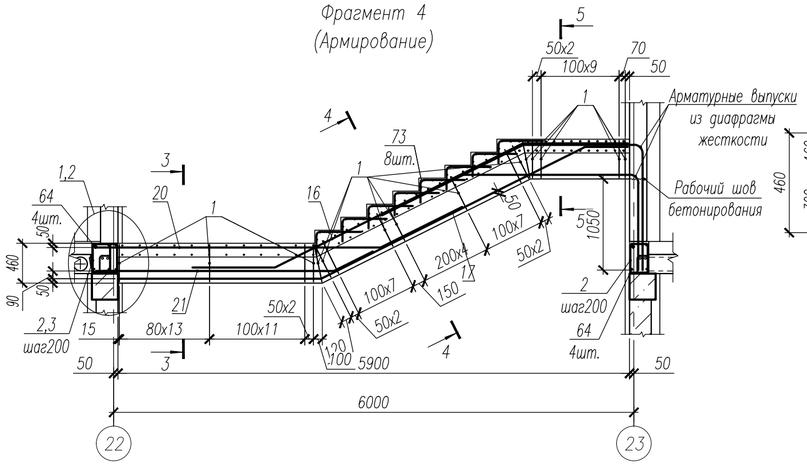

5–5

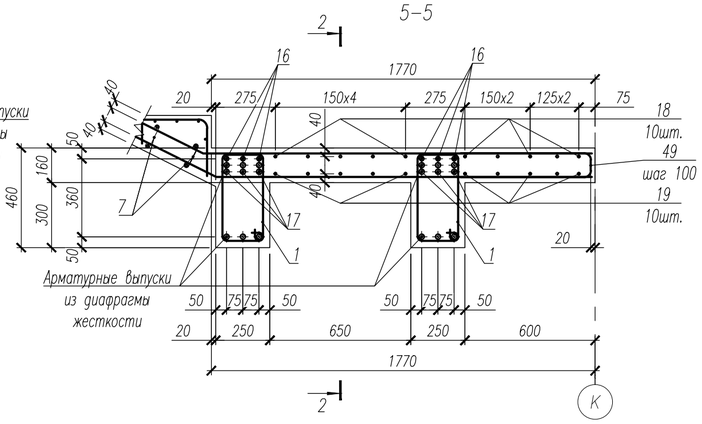

7–7

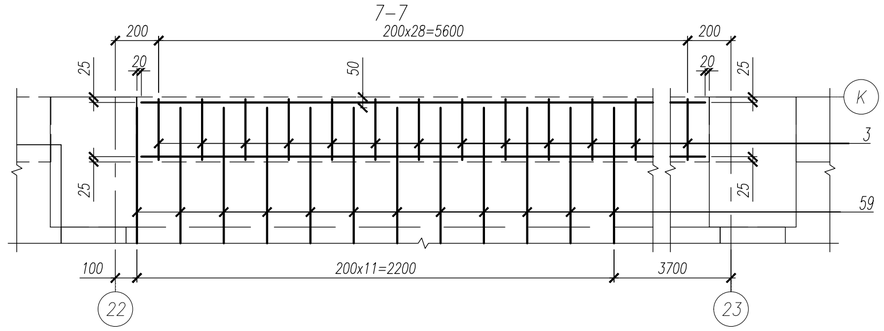

1–1

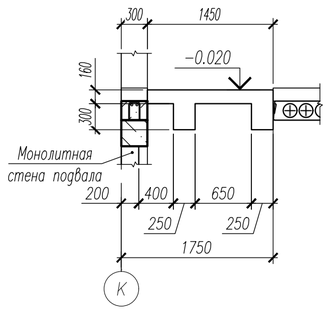

6–6

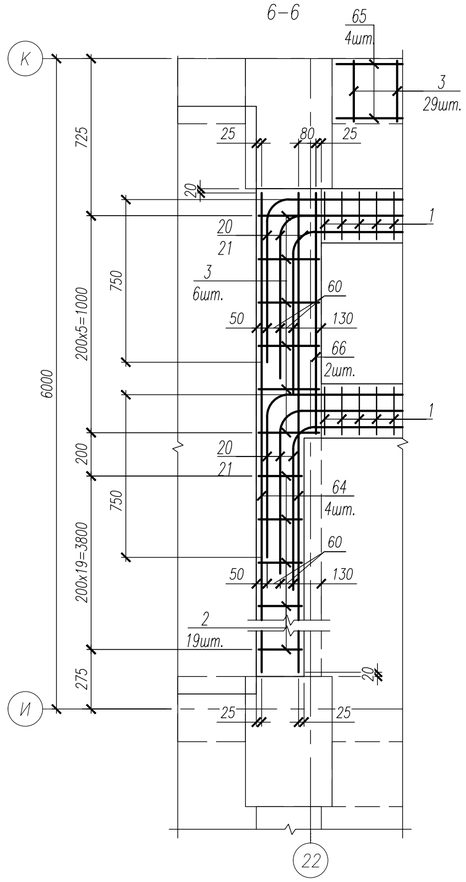

Узел 1

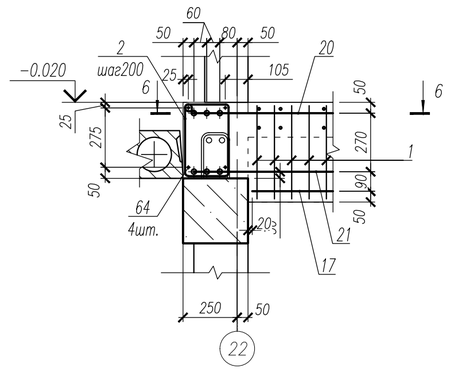

Узел 2

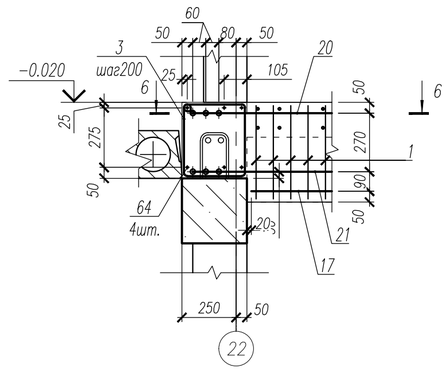

2–2

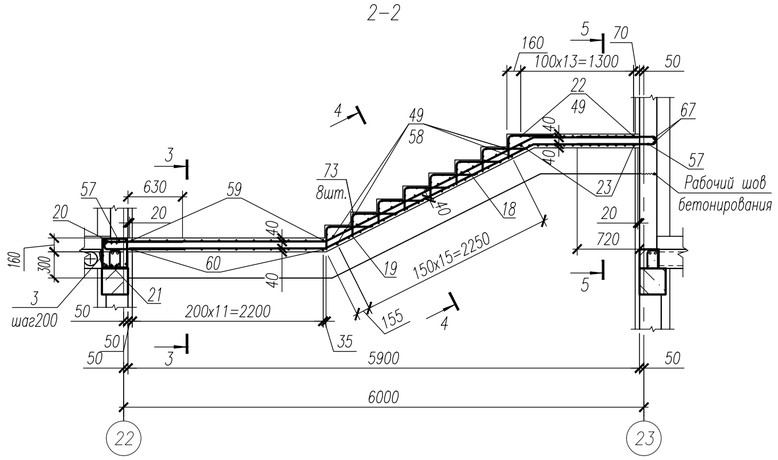

1. Данный лист смотри совместно с листами 26, 32.
2. Хомут поз.7 установить с шагом 400x400 в шахматном порядке.
3. Ведомость деталей смотри лист 43.
4. Спецификация к лестницеб смотри лист 44.
5. Ведомость расхода стали смотри лист 44.

Изм.	Кол.уч.	Лист	№ док.	Подп.	Дата	НУ_ПОЛИК7/10-2023/04/10-2023 ПР-КЖ2.3-2		
						Взрослая поликлиника на 750 посещений для южной части г.Новый Уренгой, в том числе затраты на проектно-изыскательские работы		
Разраб.		Хойлов			23.04.24	Секция 3	Стадия	Лист	Листов
Рук. груп.		Хойлов			23.04.24		Р	31	
Нач. отд.		Илюткин			23.04.24				
					23.04.24	Фрагмент 4			
Н. контр.		Давыдова			23.04.24				
ГИП		Прокопьев			23.04.24				

Взам. инв. N | Подпись и дата | Инв. N подл. 159

Формат А2

Фрагмент 5

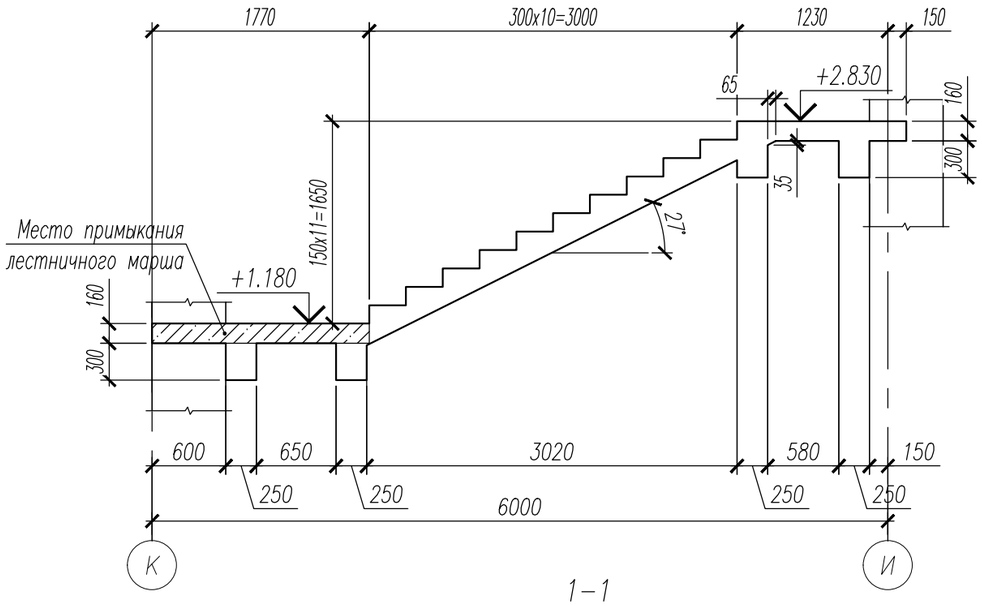

Фрагмент 5 (Армирование)

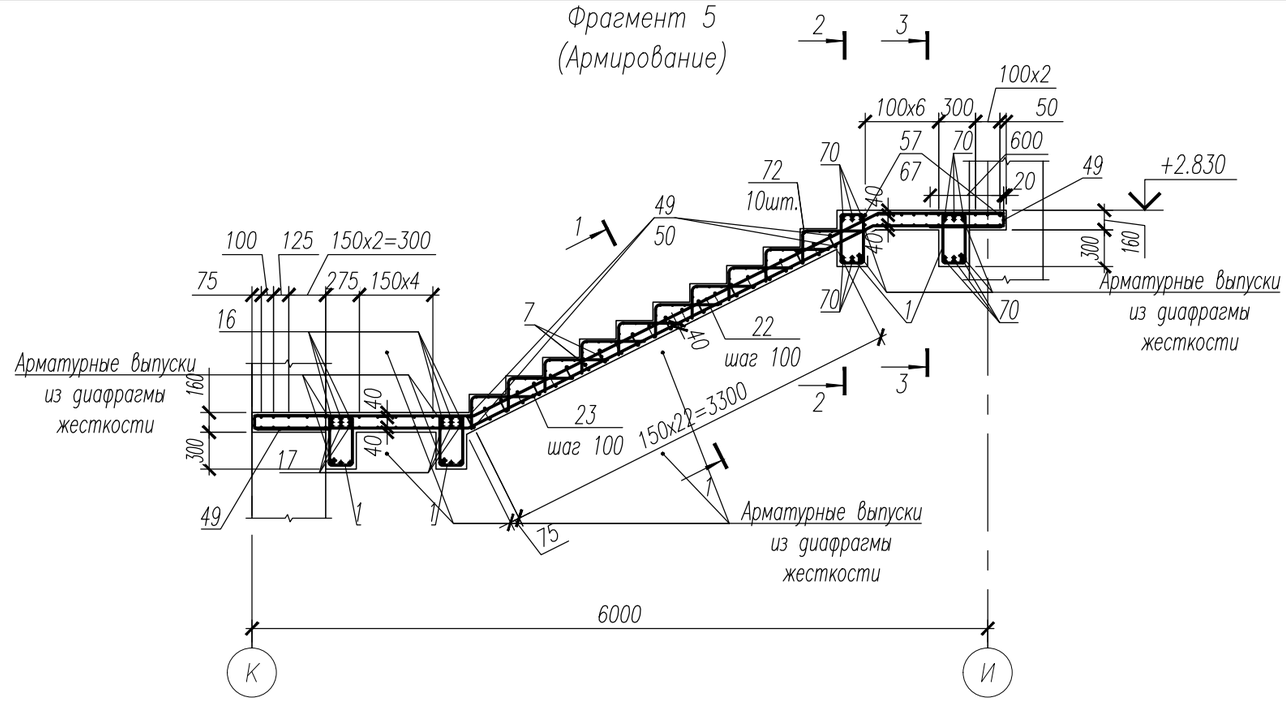

1–1

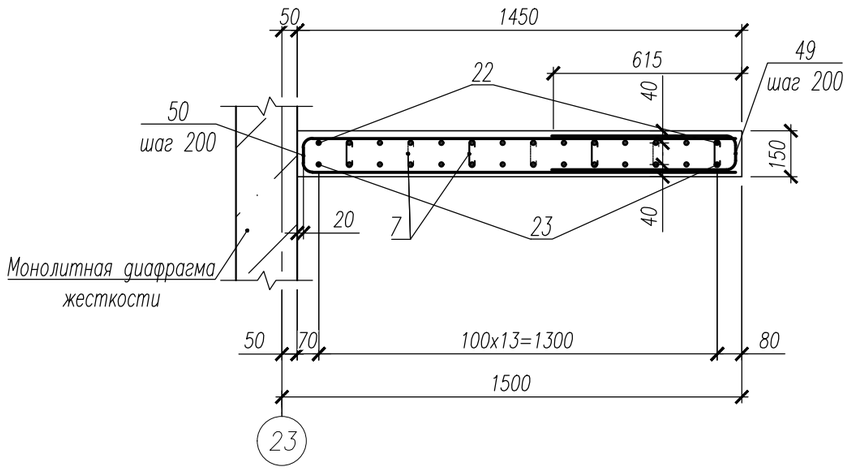

3–3

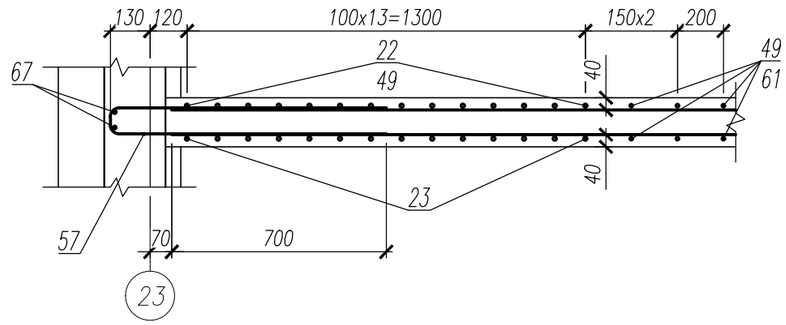

2–2

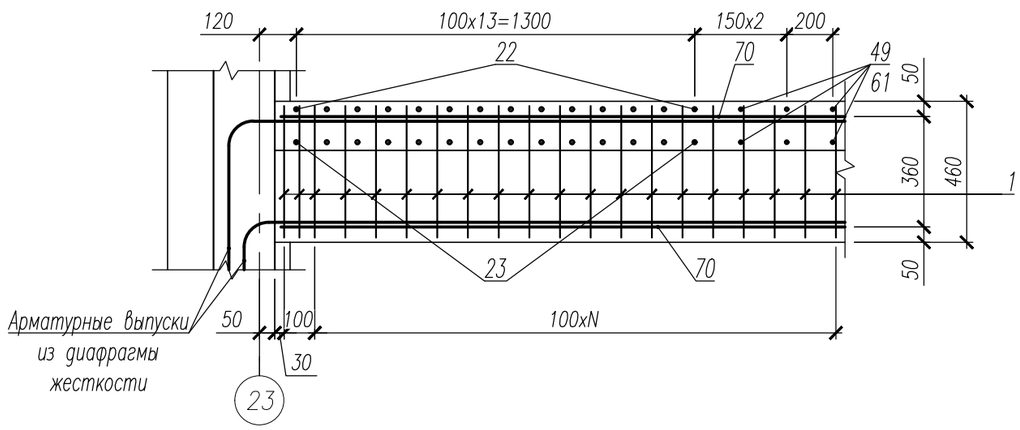

1. Данный лист смотри совместно с листами 26, 31, 33.
2. Хомут поз.7 установить с шагом 400x400 в шахматном порядке.
3. Ведомость деталей смотри лист 43.
4. Спецификация к лестницеб смотри лист 44.
5. Ведомость расхода стали смотри лист 44.

Изм.	Кол.уч.	Лист	№ док.	Подп.	Дата	НУ_ПОЛИК7/10-2023/04/10-2023 ПР-КЖ2.3-2			
						Взрослая поликлиника на 750 посещений для южной части г.Новый Уренгой, в том числе затраты на проектно-изыскательские работы			
Разраб.		Хойлов			23.04.24	Секция 3	Стадия	Лист	Листов
Рук. груп.		Хойлов			23.04.24		Р	32	
Нач. отд.		Илюткин			23.04.24				
					23.04.24	Фрагмент 5			
Н. контр.		Давыдова			23.04.24				
ГИП		Прокопьев			23.04.24				

Взам. инв. N | Подпись и дата | Инв. N подл. 159

Формат А3

Фрагмент 6

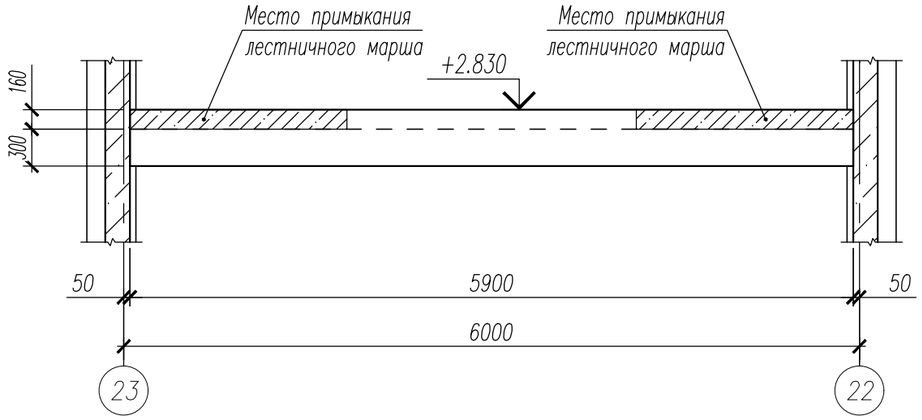

Фрагмент 6
Армирование.

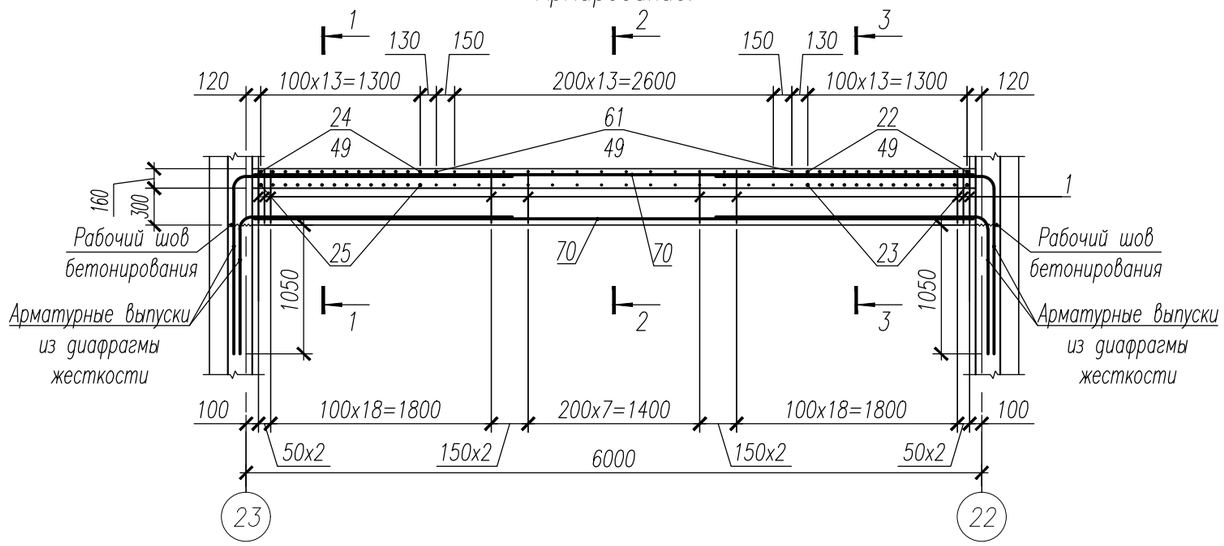

1–1

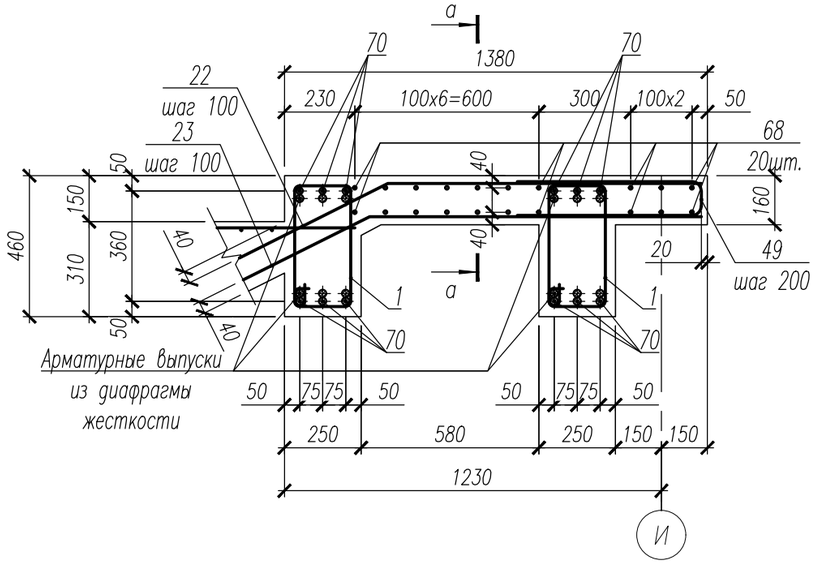

3–3

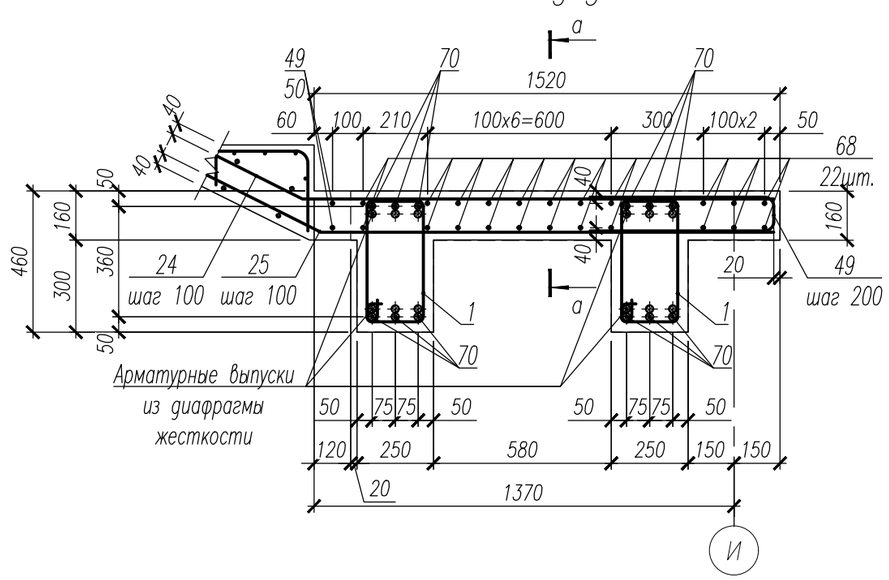

2–2

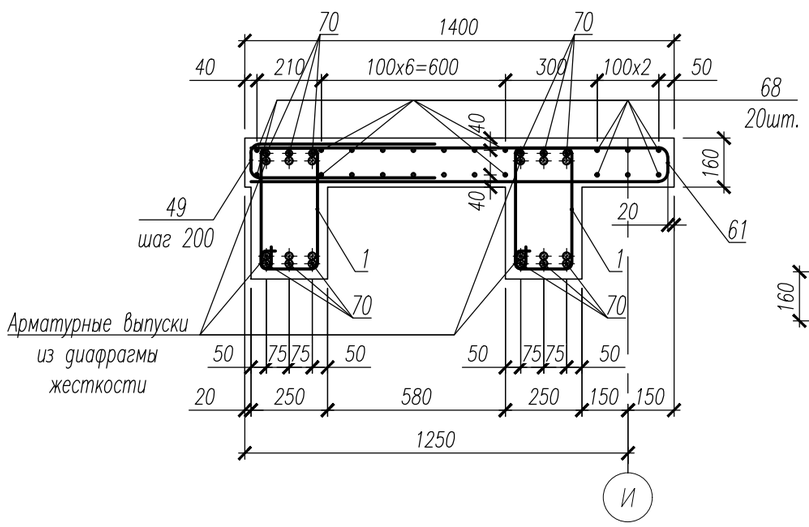

а–а

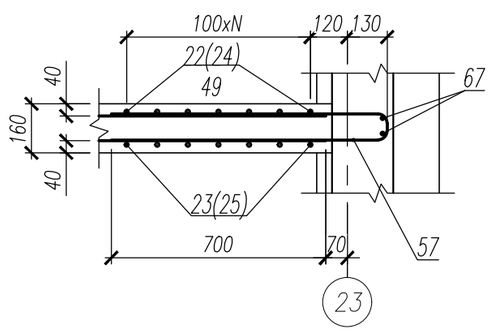

1. Данный лист смотри совместно с листами 26, 32, 34.
2. Ведомость деталей смотри лист 43.
3. Спецификация к лестницеб смотри лист 44.
4. Ведомость расхода стали смотри лист 44.

Изм.	Кол.уч.	Лист	№ док.	Подп.	Дата	НУ_ПОЛИК7/10-2023/04/10-2023 ПР-КЖ2.3-2			
						Взрослая поликлиника на 750 посещений для южной части г.Новый Уренгой, в том числе затраты на проектно-изыскательские работы			
Разраб.		Хойлов			23.04.24	Секция 3	Стадия	Лист	Листов
Рук. груп.		Хойлов			23.04.24		Р	33	
Нач. отд.		Илюткин			23.04.24				
					23.04.24	Фрагмент 6			
Н. контр.		Давыдова			23.04.24				
ГИП		Прокопьев			23.04.24				

Взам. инв. N

Подпись и дата

Инв. N подл. 159

Формат А3

Фрагмент 7

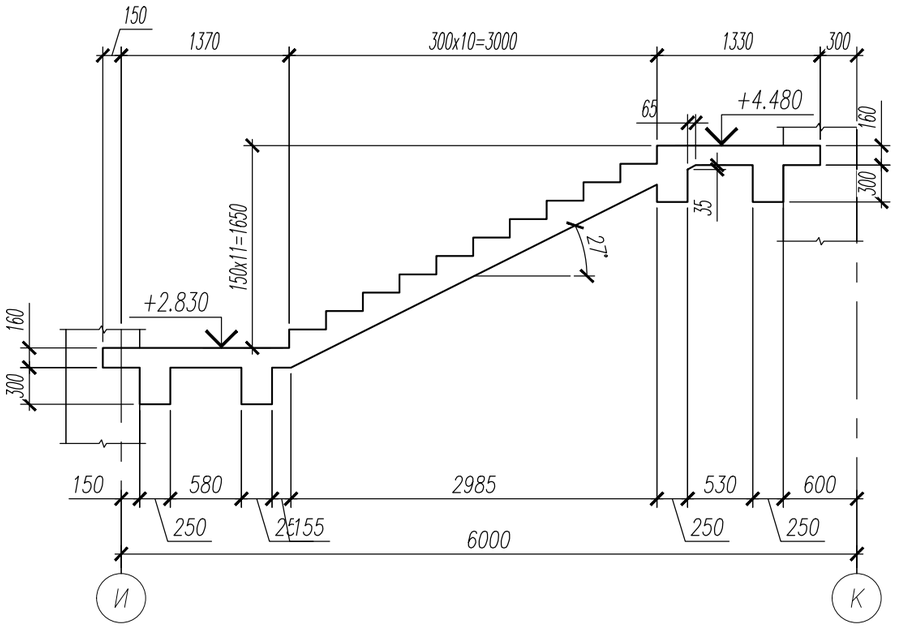

Фрагмент 7 (Армирование)

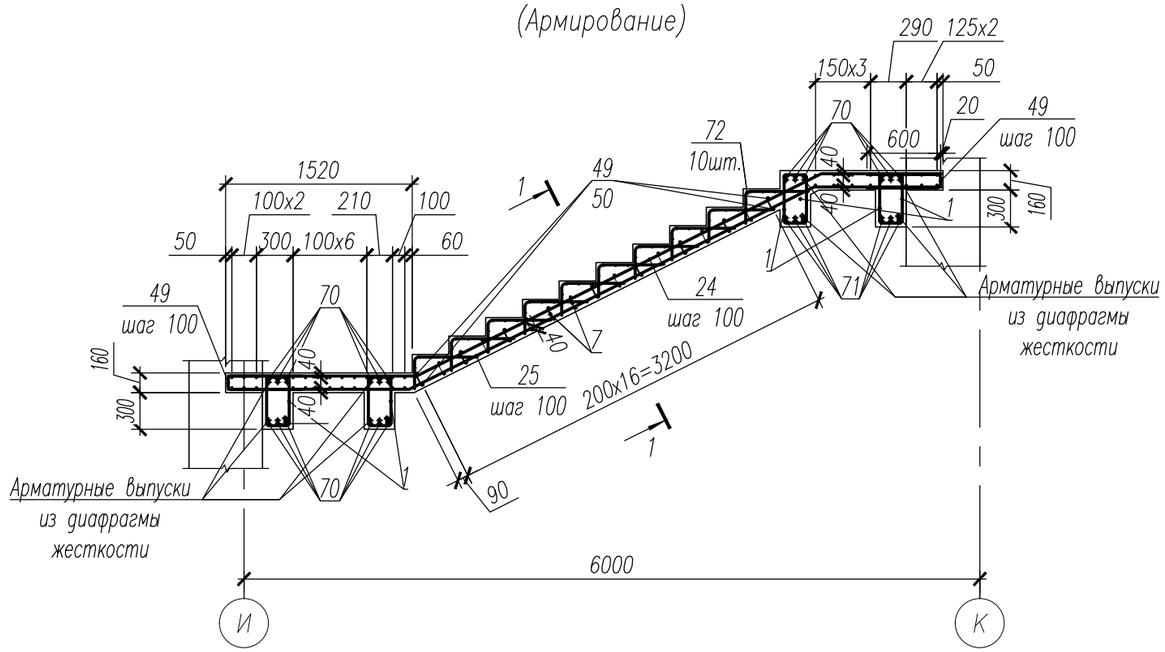

1–1

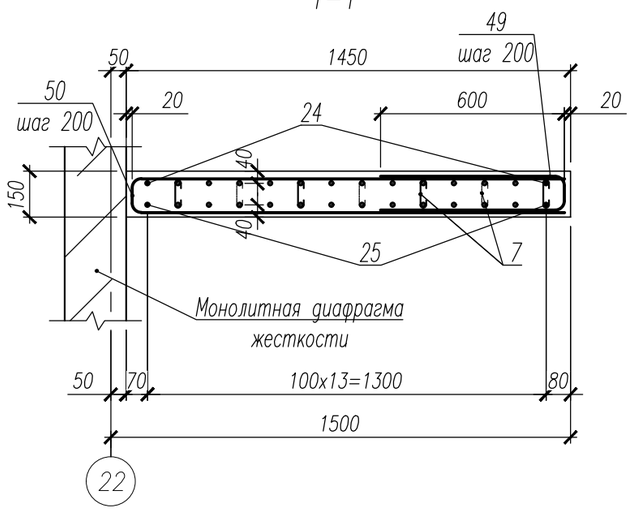

1. Данный лист смотри совместно с листами 26, 33, 35.
2. Хомут поз.7 установить с шагом 400x400 в шахматном порядке.
3. Ведомость деталей смотри лист 43.
4. Спецификация к лестницеб смотри лист 44.
5. Ведомость расхода стали смотри лист 44.

Изм.	Кол.уч.	Лист	№ док.	Подп.	Дата	НУ_ПОЛИК7/10-2023/04/10-2023 ПР-КЖ2.3-2			
						Взрослая поликлиника на 750 посещений для южной части г.Новый Уренгой, в том числе затраты на проектно-изыскательские работы			
Разраб.		Хойлов			23.04.24	Секция 3	Стадия	Лист	Листов
Рук. груп.		Хойлов			23.04.24		Р	34	
Нач. отд.		Илюткин			23.04.24				
					23.04.24	Фрагмент 7			
Н. контр.		Давыдова			23.04.24				
ГИП		Прокопьев			23.04.24				

Взам. инв. N	Подпись и дата	Инв. N подл.
		159

Формат А3

Фрагмент 8

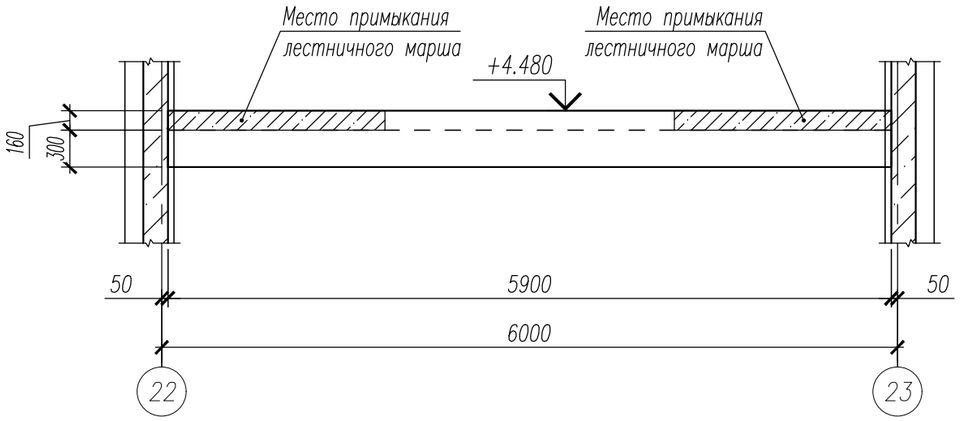

Фрагмент 8
Армирование.

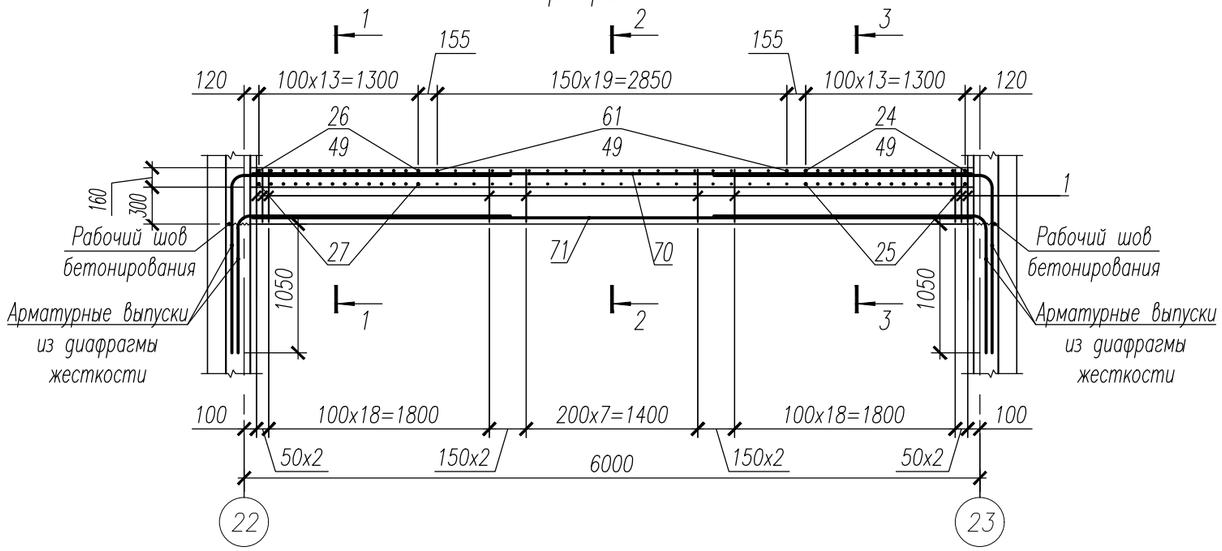

1–1

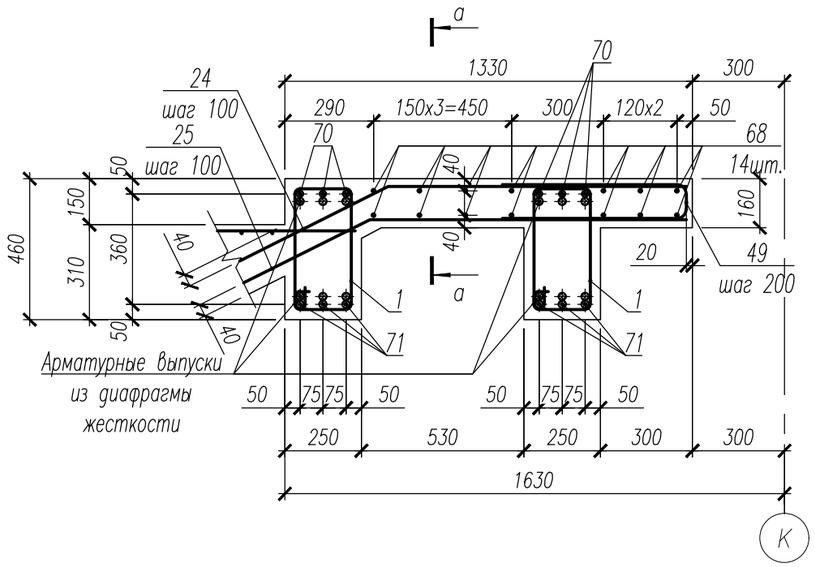

3–3

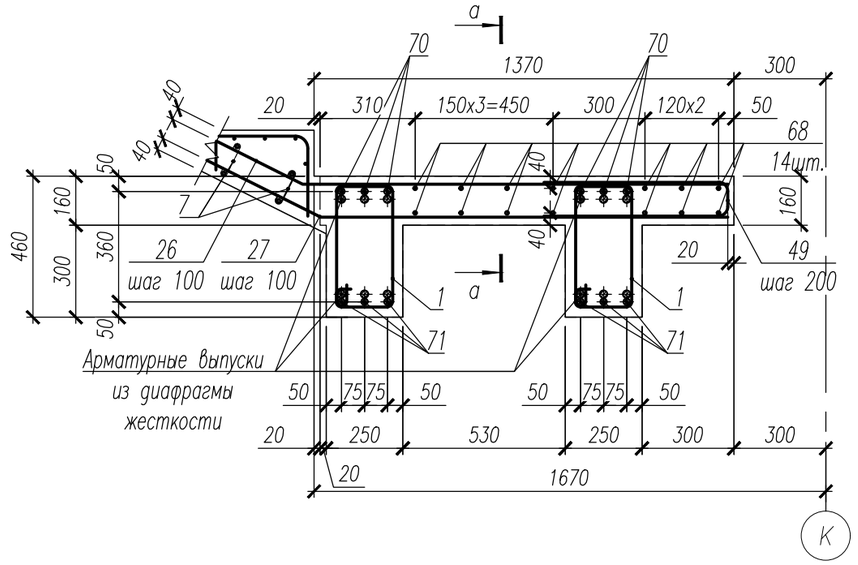

2–2

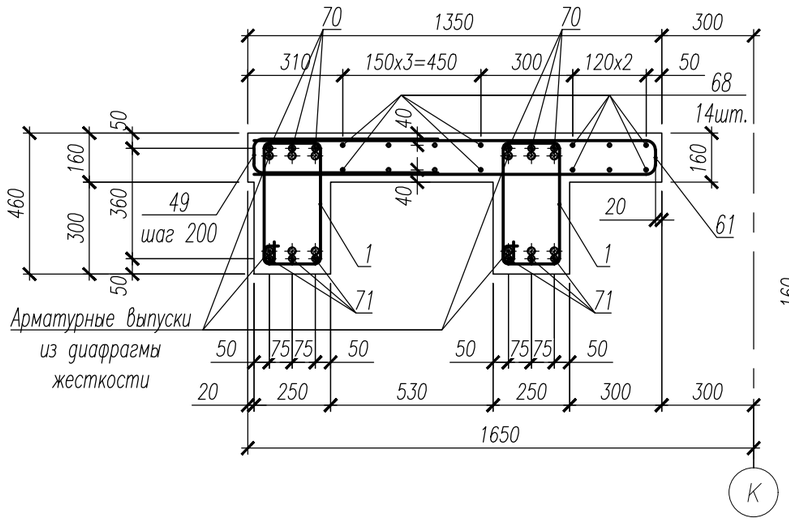

а–а

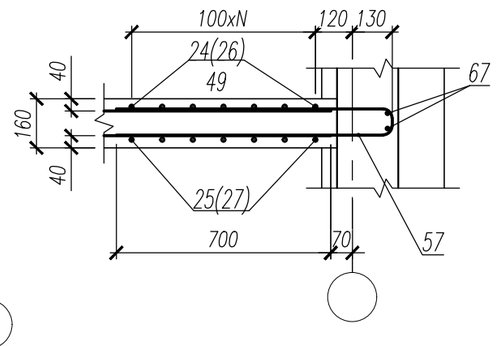

1. Данный лист смотри совместно с листами 26, 34, 36.
2. Хомут поз.7 установить с шагом 400x400 в шахматном порядке.
3. Ведомость деталей смотри лист 43.
4. Спецификация к лестницеб смотри лист 44.
5. Ведомость расхода стали смотри лист 44.

Изм.	Кол.уч.	Лист	№ док.	Подп.	Дата	НУ_ПОЛИК7/10-2023/04/10-2023 ПР-КЖ2.3-2			
						Взрослая поликлиника на 750 посещений для южной части г.Новый Уренгой, в том числе затраты на проектно-изыскательские работы			
Разраб.		Хойлов			23.04.24	Секция 3	Стадия	Лист	Листов
Рук. груп.		Хойлов			23.04.24		Р	35	
Нач. отд.		Илюткин			23.04.24				
					23.04.24	Фрагмент 8			
Н. контр.		Давыдова			23.04.24				
ГИП		Прокопьев			23.04.24				

Взам. инв. N

Подпись и дата

Инв. N подл. 159

Формат А3

Фрагмент 9

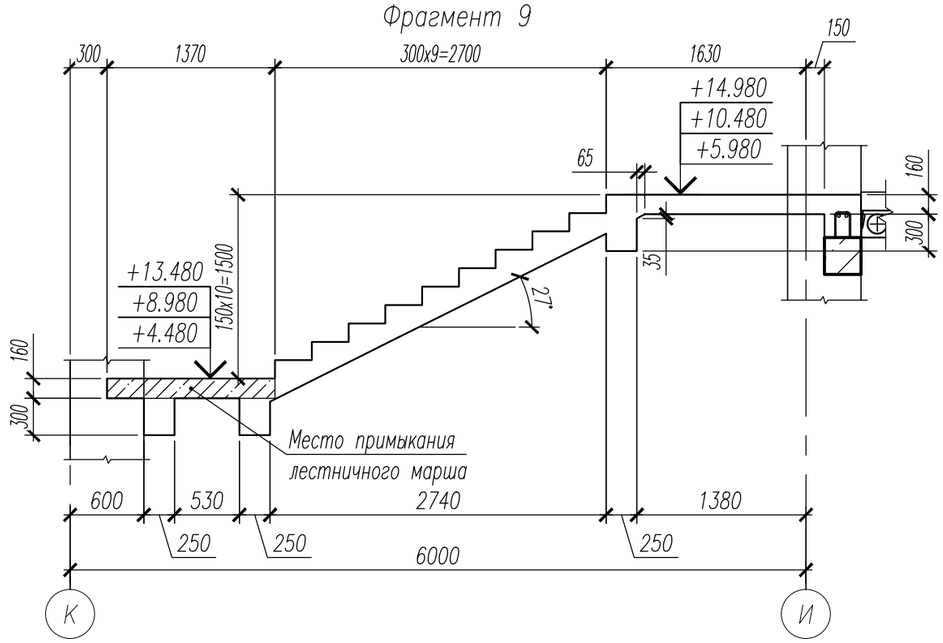

Фрагмент 9
Армирование.

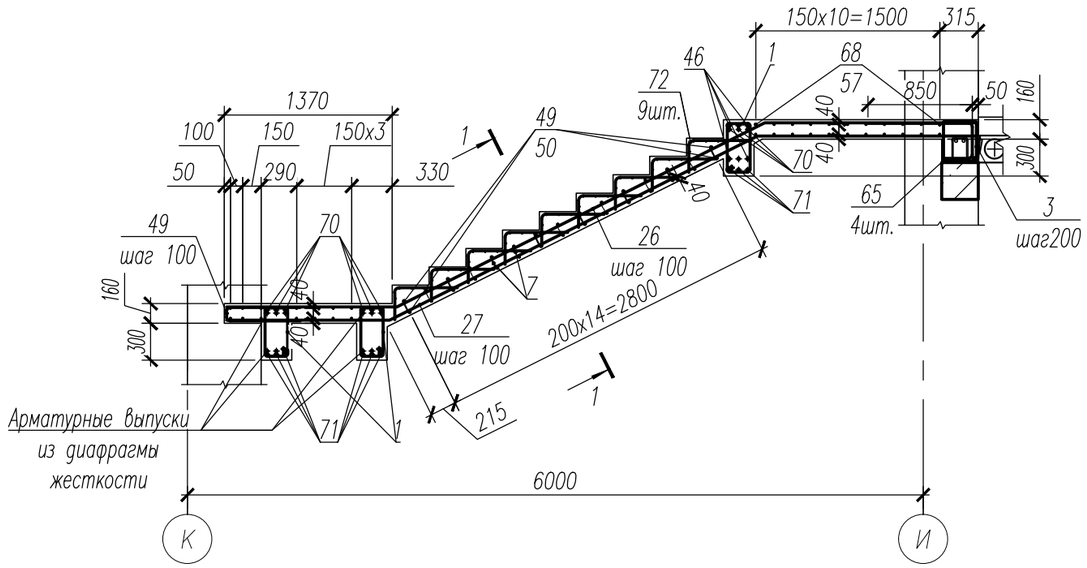

1–1

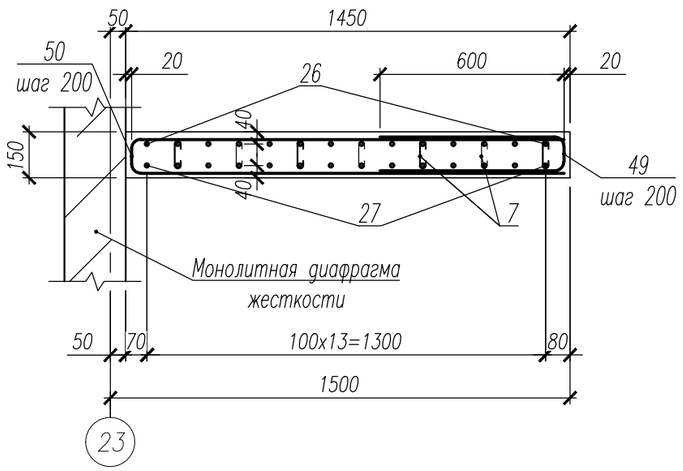

1. Данный лист смотри совместно с листами 26, 35, 37.
2. Хомут поз.7 установить с шагом 400x400 в шахматном порядке.
3. Ведомость деталей смотри лист 43.
4. Спецификация к лестницеб смотри лист 44.
5. Ведомость расхода стали смотри лист 44.

Изм.	Кол.уч.	Лист	№ док.	Подп.	Дата	НУ_ПОЛИК7/10-2023/04/10-2023 ПР-КЖ2.3-2			
						Взрослая поликлиника на 750 посещений для южной части г.Новый Уренгой, в том числе затраты на проектно-изыскательские работы			
Разраб.		Хойлов			23.04.24	Секция 3	Стадия	Лист	Листов
Рук. груп.		Хойлов			23.04.24		Р	36	
Нач. отд.		Илюткин			23.04.24				
					23.04.24	Фрагмент 9			
Н. контр.		Давыдова			23.04.24				
ГИП		Прокопьев			23.04.24				

Взам. инв. N	Подпись и дата	Инв. N подл.
		159

Формат А3

Фрагмент 10

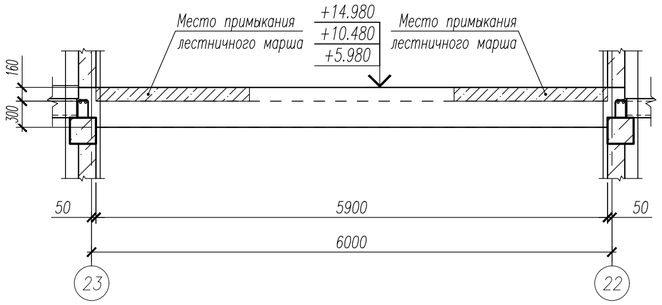

Фрагмент 10 (Армирование)

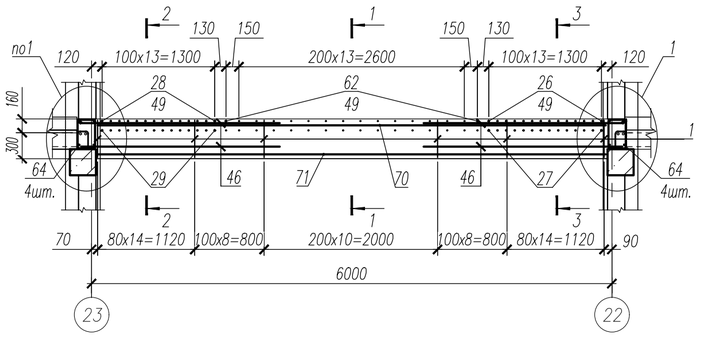

Узел 1

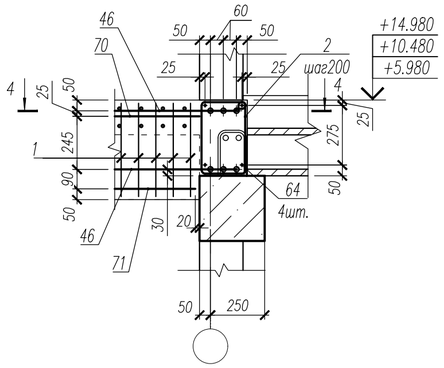

а–а

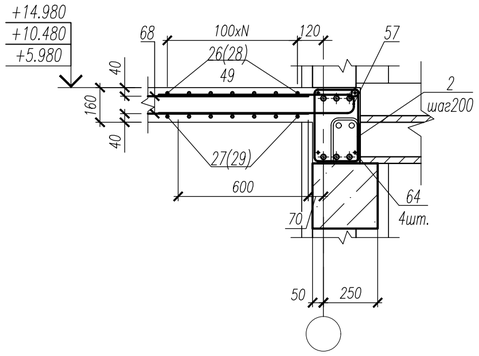

1–1

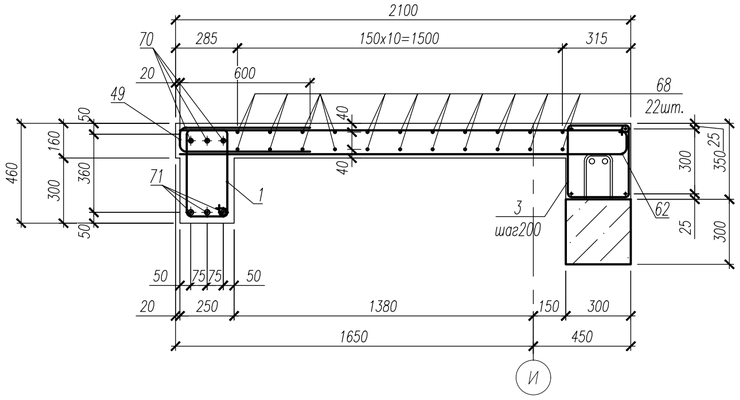

2–2

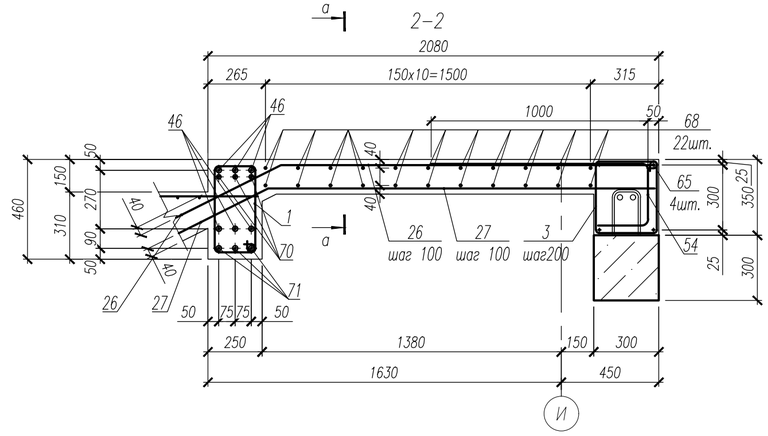

3–3

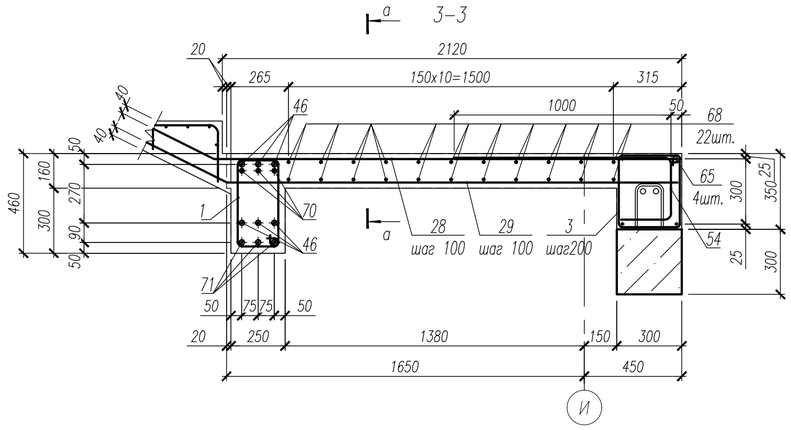

4–4

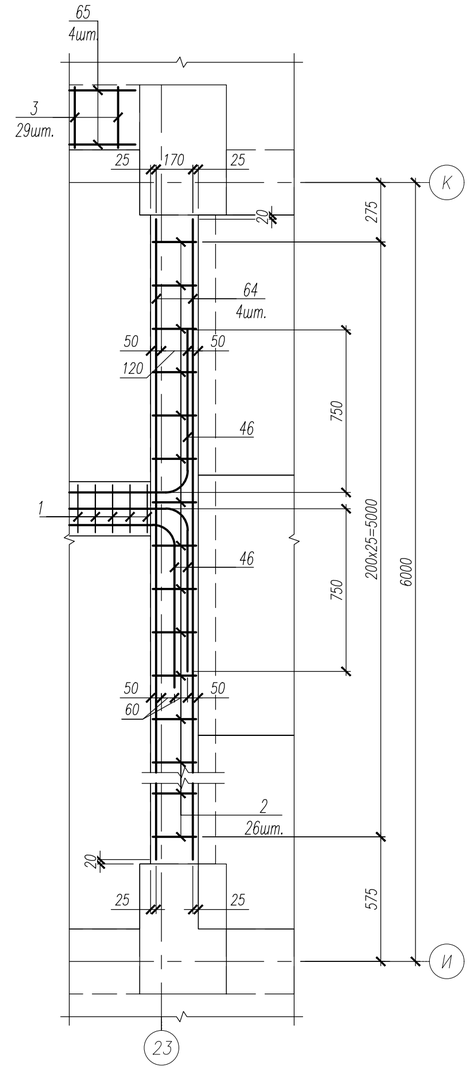

1. Данный лист смотри совместно с листами 26, 36, 38.
2. Ведомость деталей смотри лист 43.
3. Спецификация к лестницеб смотри лист 44.
4. Ведомость расхода стали смотри лист 44.

						НУ_ПОЛИК7/10-2023/04/10-2023 ПР-КЖ2.3-2			
						Взрослая поликлиника на 750 посещений для южной части г.Новый Уренгой, в том числе затраты на проектно-изыскательские работы			
Изм.	Кол.уч.	Лист	№ док.	Подп.	Дата				
Разраб.		Хойлов			23.04.24	Секция 3	Стадия	Лист	Листов
Рук. груп.		Хойлов			23.04.24		Р	37	
Нач. отд.		Илюткин			23.04.24				
					23.04.24	Фрагмент 10			
Н. контр.		Давыдова			23.04.24				
ГИП		Прокопьев			23.04.24				

Взам. инв. N | Подпись и дата | Инв. N подл. 159

Формат А2

Фрагмент 11

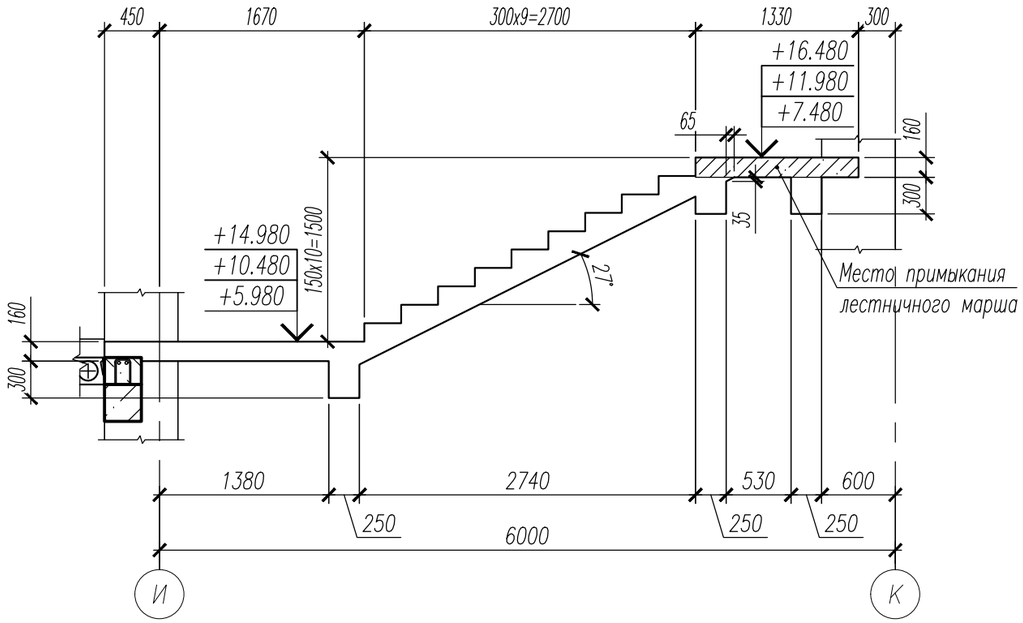

Фрагмент 11 (Армирование)

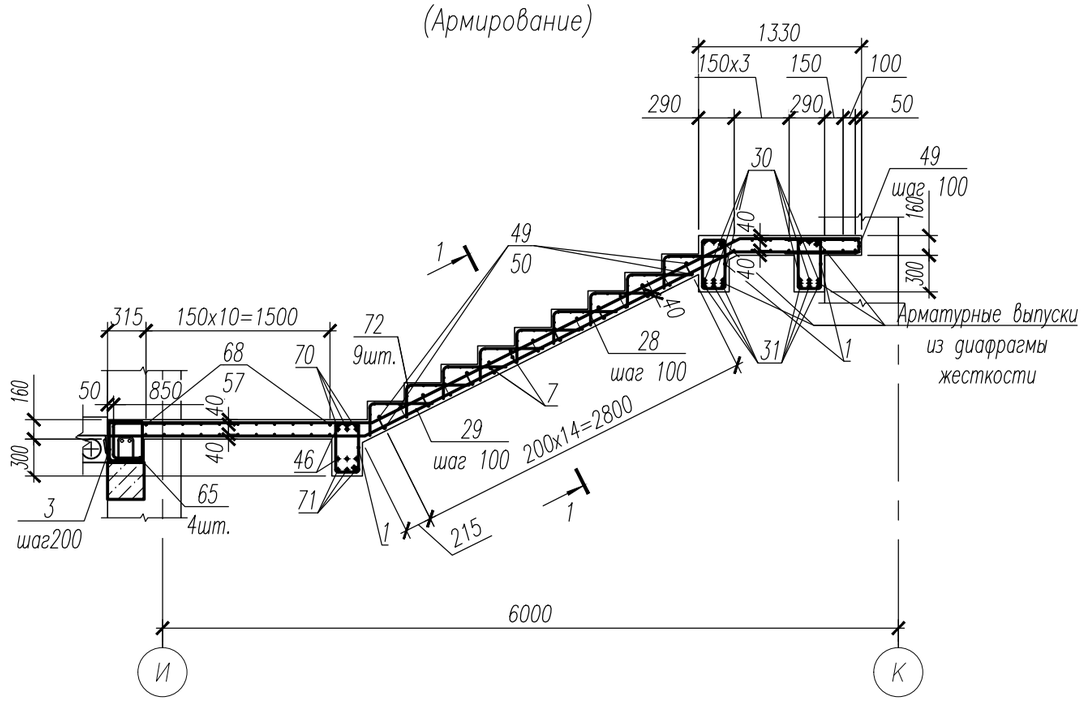

1–1

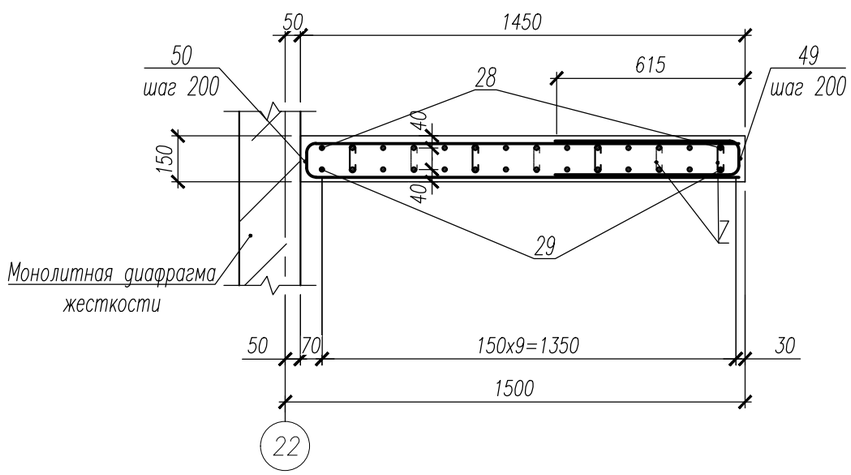

1. Данный лист смотри совместно с листами 26, 37, 39.
2. Хомут поз.7 установить с шагом 400x400 в шахматном порядке.
3. Ведомость деталей смотри лист 43.
4. Спецификация к лестницеб смотри лист 44.
5. Ведомость расхода стали смотри лист 44.

Изм.	Кол.уч.	Лист	№ док.	Подп.	Дата	НУ_ПОЛИК7/10-2023/04/10-2023 ПР-КЖ2.3-2			
						Взрослая поликлиника на 750 посещений для южной части г.Новый Уренгой, в том числе затраты на проектно-изыскательские работы			
Разраб.		Хойлов			23.04.24	Секция 3	Стадия	Лист	Листов
Рук. груп.		Хойлов			23.04.24		Р	38	
Нач. отд.		Илюткин			23.04.24				
					23.04.24	Фрагмент 11			
Н. контр.		Давыдова			23.04.24				
ГИП		Прокопьев			23.04.24				

Взам. инв. N

Подпись и дата

Инв. N подл. 159

Формат А3

Фрагмент 12

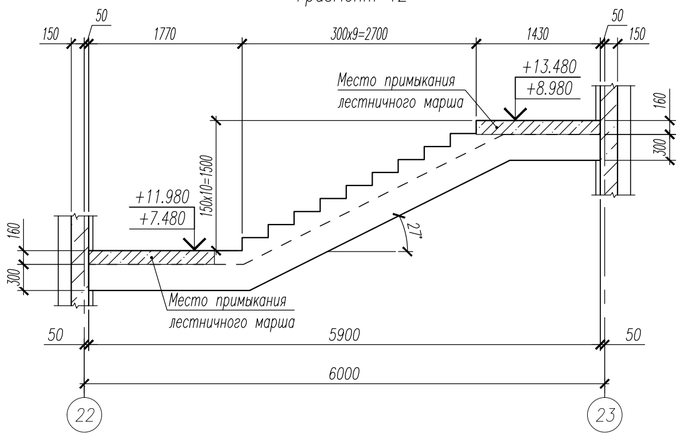

2–2

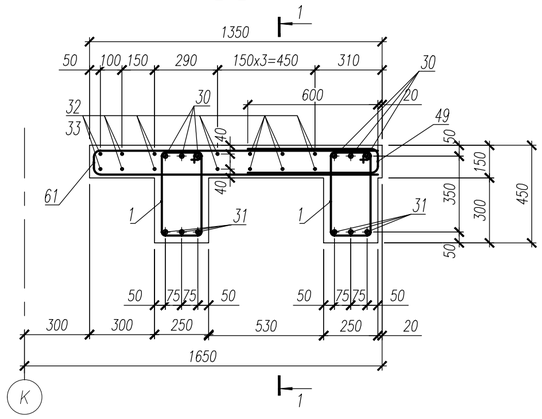

4–4

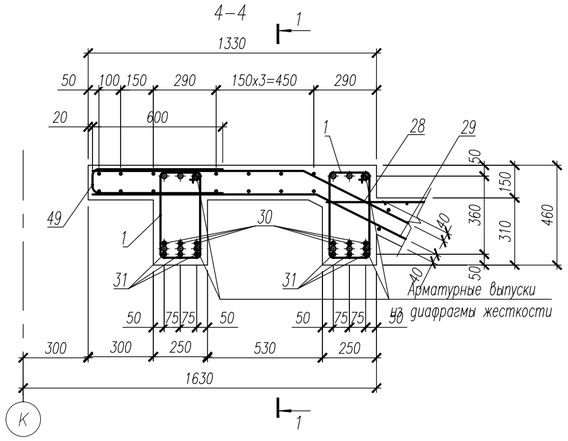

Фрагмент 12
(Армирование)

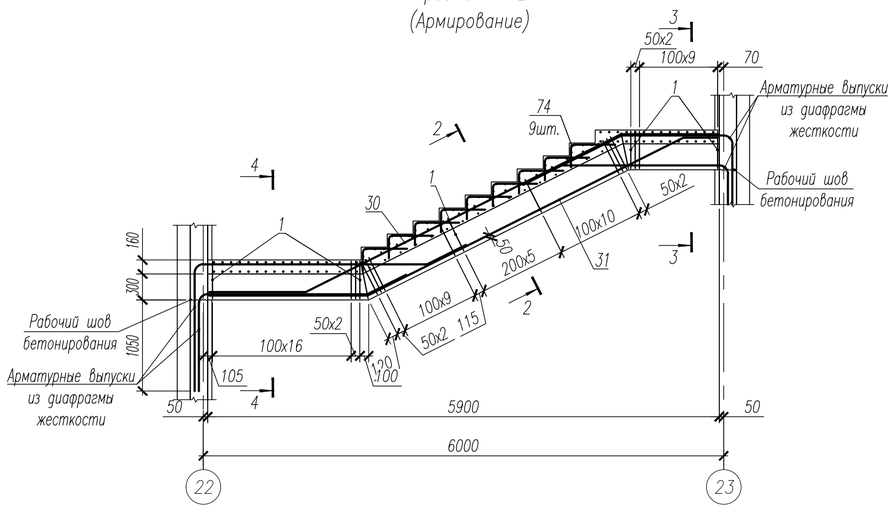

3–3

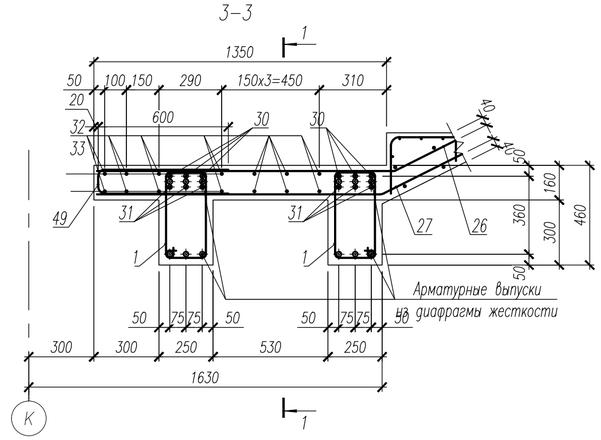

1–1

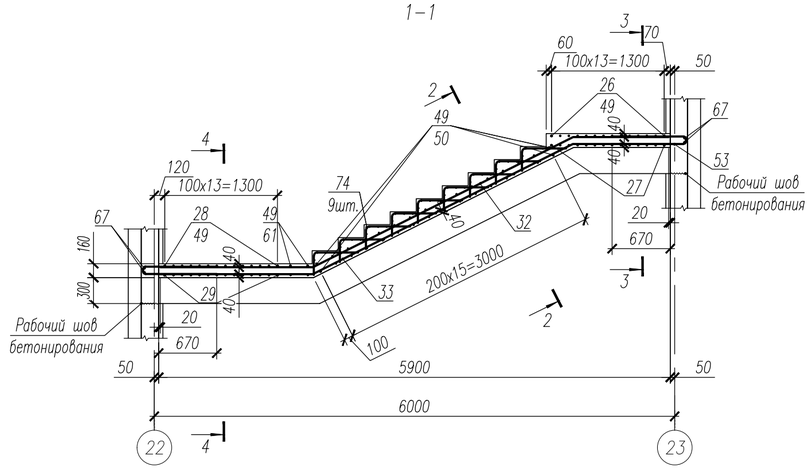

1. Данный лист смотри совместно с листами 26, 38, 36.
2. Ведомость деталей смотри лист 43.
3. Спецификация к лестницеб смотри лист 44.
4. Ведомость расхода стали смотри лист 44.

						НУ_ПОЛИК7/10–2023/04/10–2023 ПР–КЖ2.3–2
						Взрослая поликлиника на 750 посещений для южной части г.Новый Уренгой, в том числе затраты на проектно–изыскательские работы
Изм.	Кол.уч.	Лист	№ док.	Подп.	Дата	
Разраб.		Хойлов			23.04.24	Секция 3 — Стадия: Р; Лист: 39; Листов:
Рук. груп.		Хойлов			23.04.24	
Нач. отд.		Илюткин			23.04.24	
					23.04.24	Фрагмент 12
Н. контр.		Давыдова			23.04.24	
ГИП		Прокопьев			23.04.24	

Взам. инв. N | Подпись и дата | Инв. N подл. 159

Формат А2

Фрагмент 13

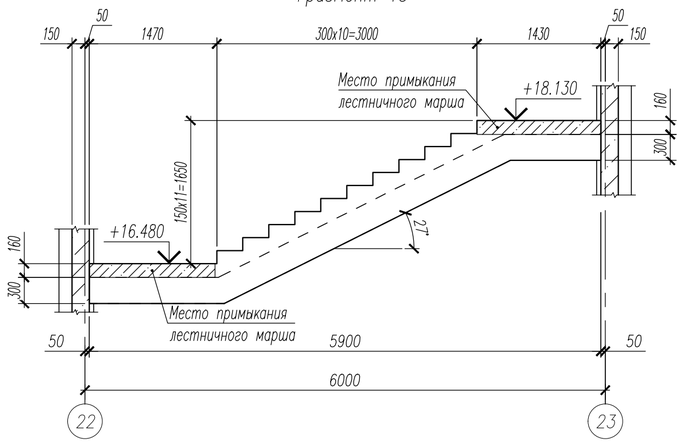

Фрагмент 13 (Армирование)

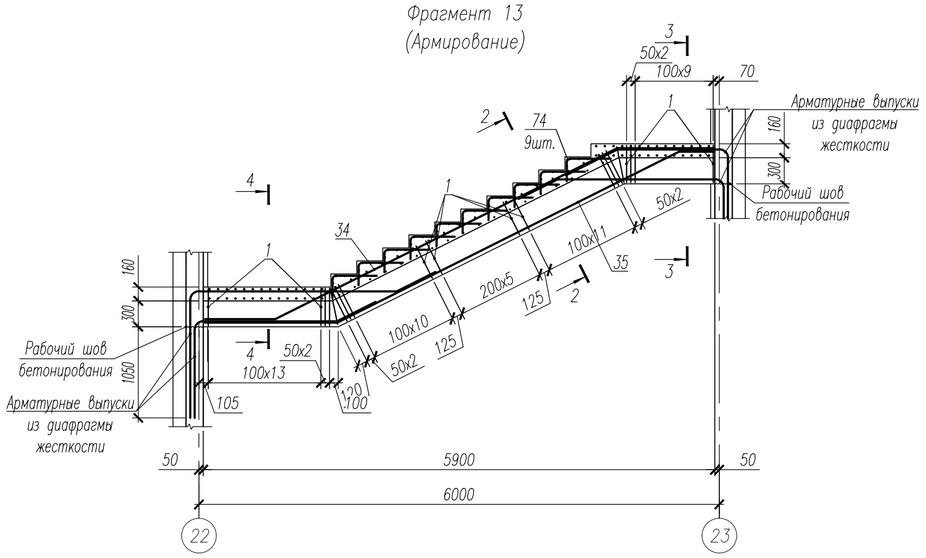

1–1

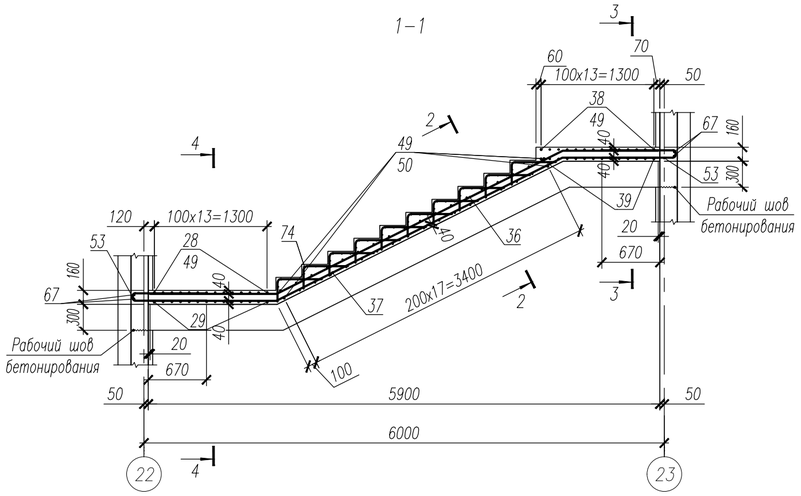

2–2

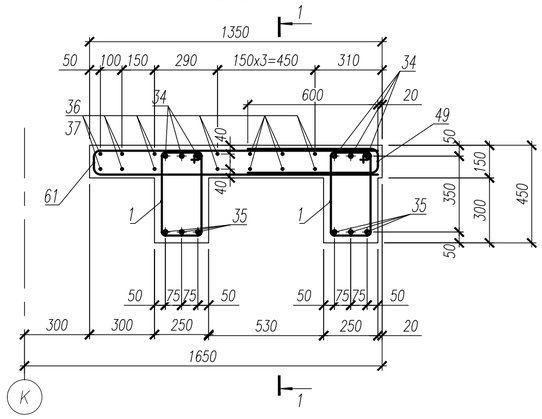

3–3

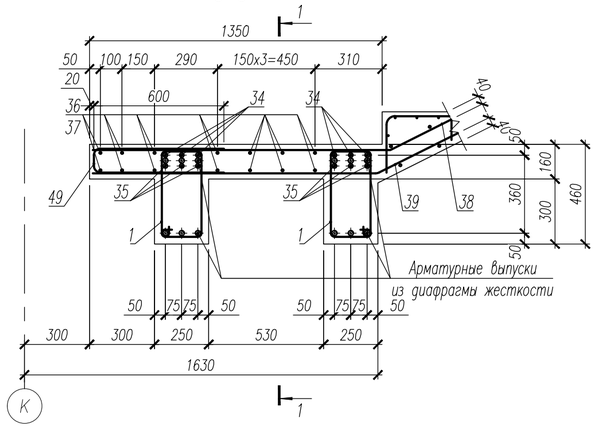

4–4

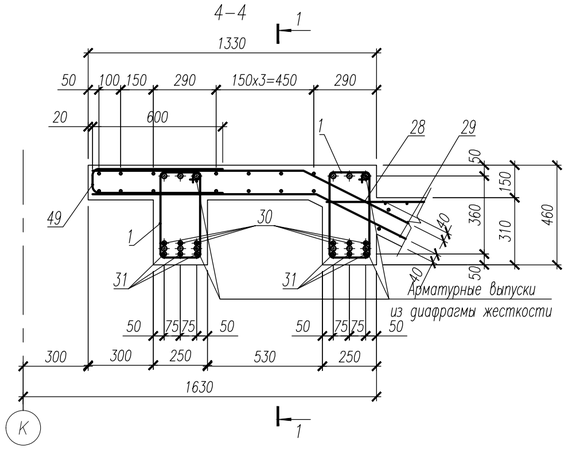

1. Данный лист смотри совместно с листами 26, 38, 41.
2. Ведомость деталей смотри лист 43.
3. Спецификация к лестницеб смотри лист 44.
4. Ведомость расхода стали смотри лист 44.

						НУ_ПОЛИК7/10–2023/04/10–2023 ПР–КЖ2.3–2			
						Взрослая поликлиника на 750 посещений для южной части г.Новый Уренгой, в том числе затраты на проектно–изыскательские работы			
Изм.	Кол.уч.	Лист	№ док.	Подп.	Дата				
Разраб.		Хойлов			23.04.24	Секция 3	Стадия	Лист	Листов
Рук. груп.		Хойлов			23.04.24		Р	40	
Нач. отд.		Илюткин			23.04.24				
					23.04.24	Фрагмент 13			
Н. контр.		Давыдова			23.04.24				
ГИП		Прокопьев			23.04.24				

Взам. инв. N

Подпись и дата

Инв. N подл. 159

Формат А2

Фрагмент 14

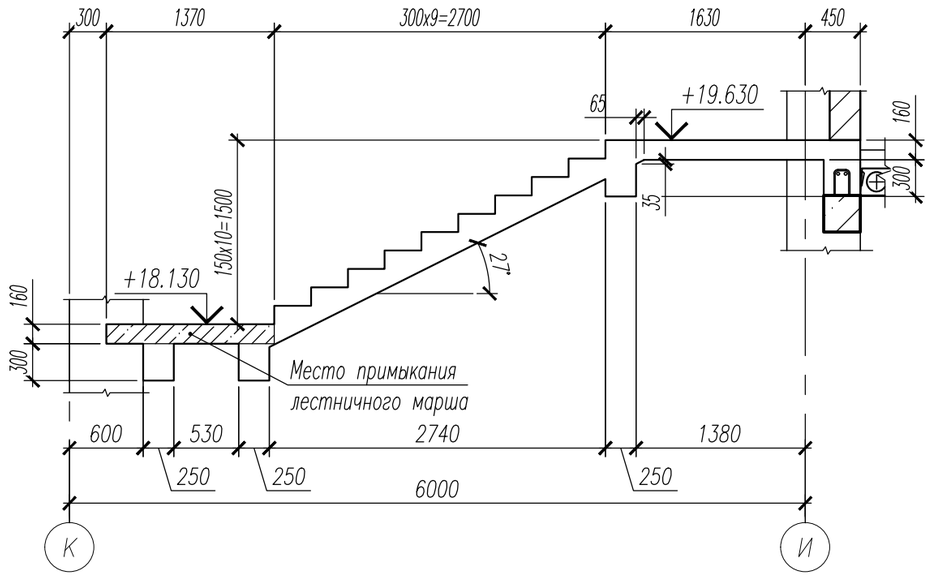

Фрагмент 14 (Армирование)

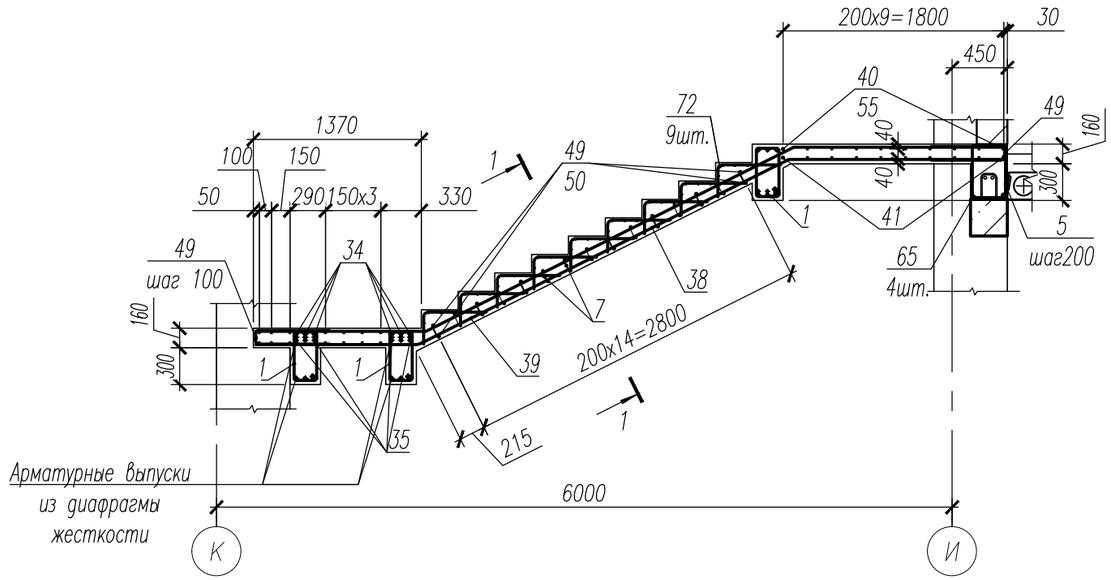

1–1

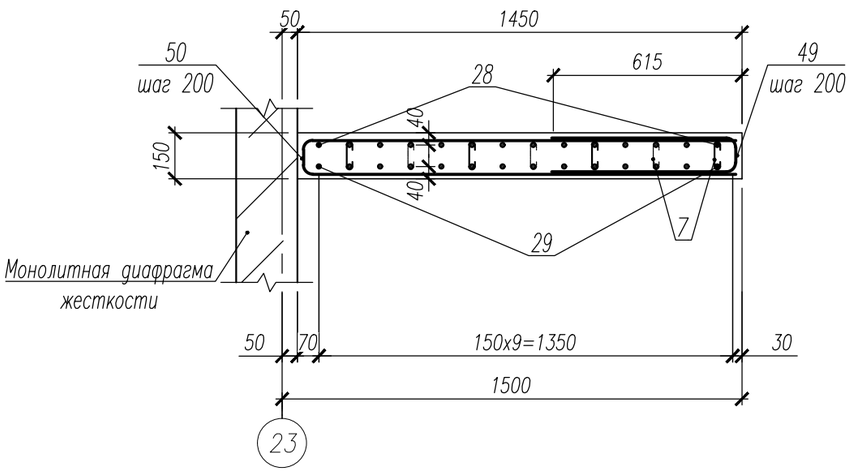

1. Данный лист смотри совместно с листами 26, 40, 42.
2. Хомут поз.7 установить с шагом 400x400 в шахматном порядке.
3. Ведомость деталей смотри лист 43.
4. Спецификация к лестницеб смотри лист 44.
5. Ведомость расхода стали смотри лист 44.

Изм.	Кол.уч.	Лист	№ док.	Подп.	Дата	НУ_ПОЛИК7/10-2023/04/10-2023 ПР-КЖ2.3-2			
						Взрослая поликлиника на 750 посещений для южной части г.Новый Уренгой, в том числе затраты на проектно-изыскательские работы			
Разраб.		Хойлов			23.04.24	Секция 3	Стадия	Лист	Листов
Рук. груп.		Хойлов			23.04.24		Р	41	
Нач. отд.		Илюткин			23.04.24				
					23.04.24	Фрагмент 14			
Н. контр.		Давыдова			23.04.24				
ГИП		Прокопьев			23.04.24				

Взам. инв. N

Подпись и дата

Инв. N подл. 159

Формат А3

Фрагмент 15

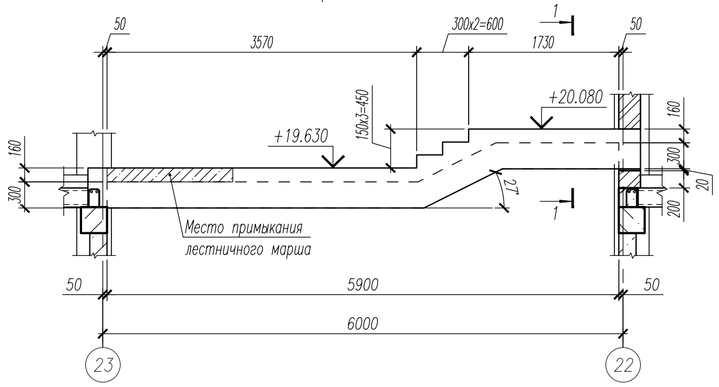

Фрагмент 15
(Армирование)

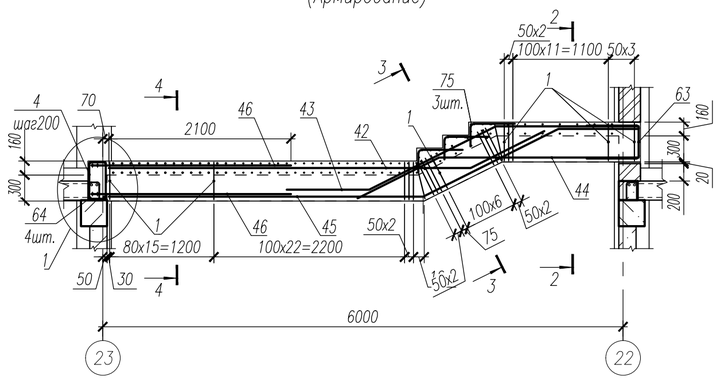

2–2

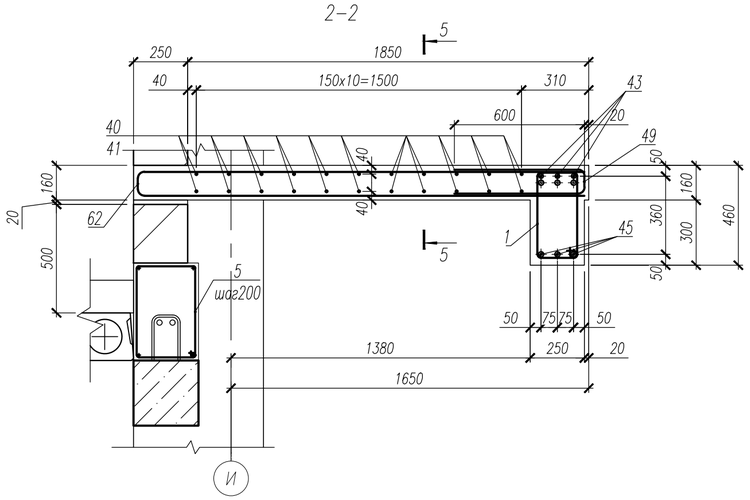

3–3

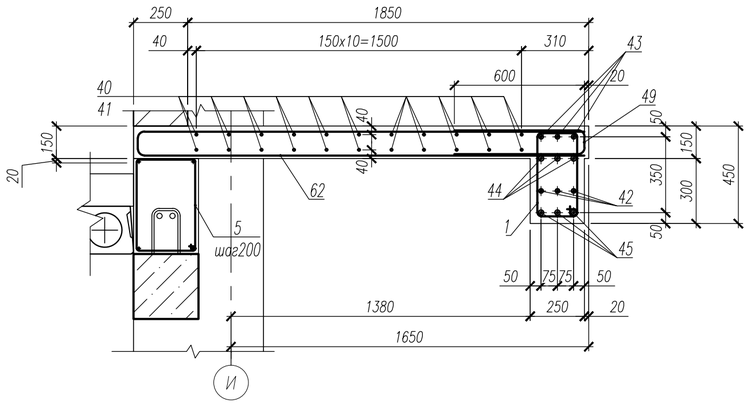

6–6

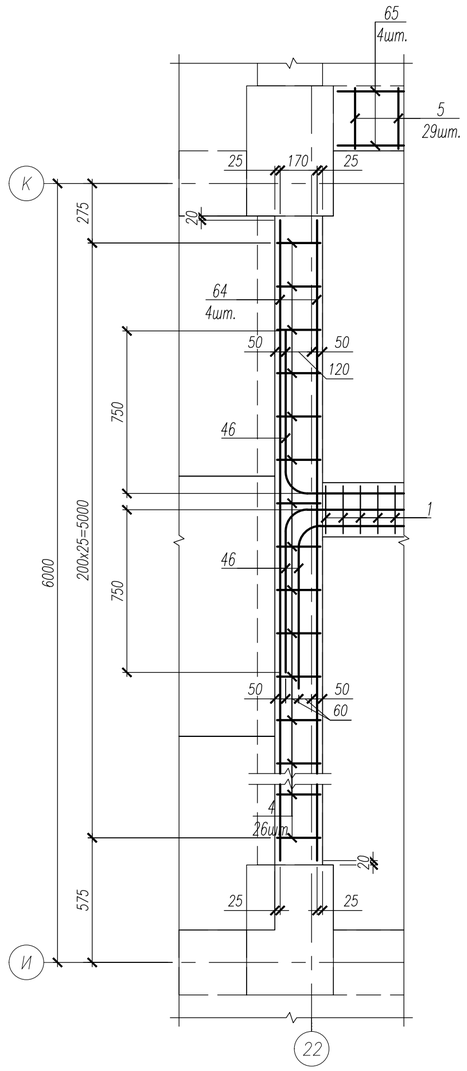

5–5

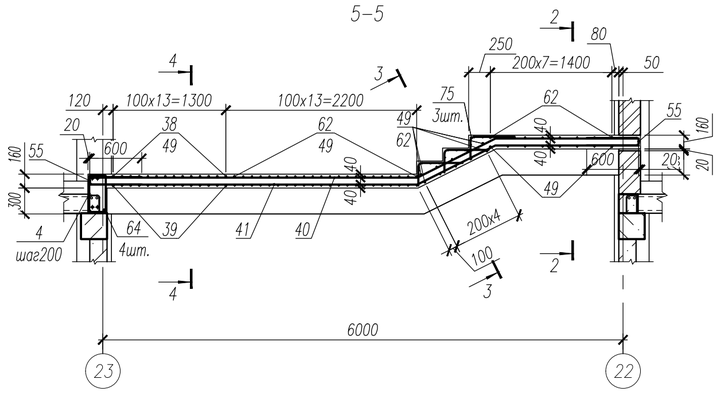

4–4

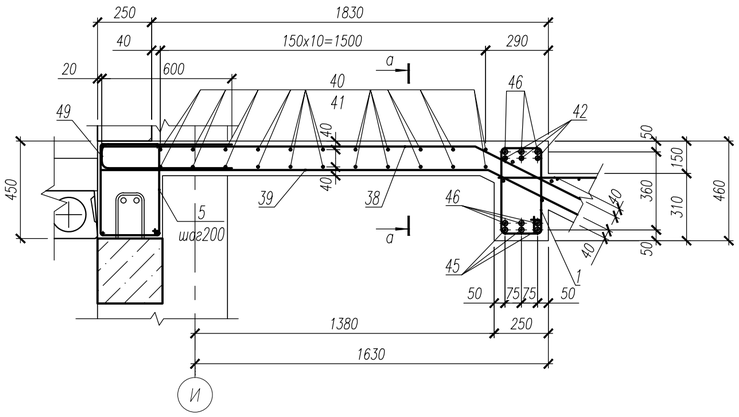

1–1

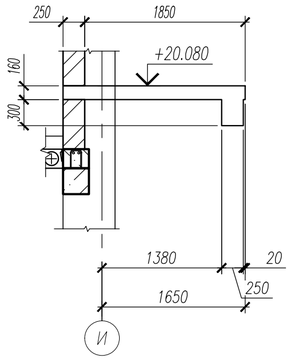

Узел 1

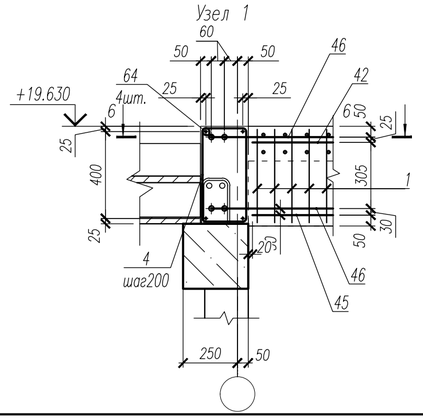

а–а

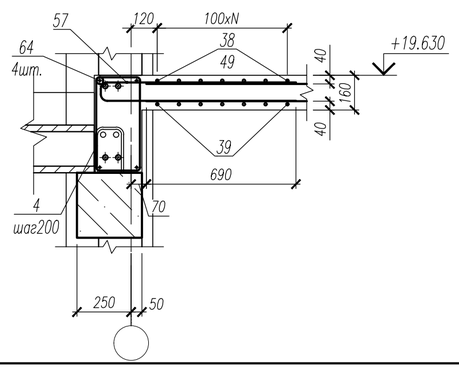

1. Данный лист смотри совместно с листами 26, 41.
2. Ведомость деталей смотри лист 43.
3. Спецификация к лестницеб смотри лист 44.
4. Ведомость расхода стали смотри лист 44.

						НУ_ПОЛИК7/10-2023/04/10-2023 ПР-КЖ2.3-2		
						Взрослая поликлиника на 750 посещений для южной части г.Новый Уренгой, в том числе затраты на проектно-изыскательские работы		
Изм.	Кол.уч.	Лист	№ док.	Подп.	Дата			
Разраб.		Хойлов			23.04.24	Секция 3	Стадия	Лист	Листов
Рук. груп.		Хойлов			23.04.24		Р	42	
Нач. отд.		Илюткин			23.04.24				
					23.04.24	Фрагмент 15			
Н. контр.		Давыдова			23.04.24				
ГИП		Прокопьев			23.04.24				

Взам. инв. N

Подпись и дата

Инв. N подл. 159

Формат А2

Поз.	Эскиз
1	530; 320; R=30; 190; 400
2	405; 275; R=30; 195; 325
3	405; 355; R=30; 275; 325
4	505; 275; R=30; 195; 425
5	505; 355; R=30; 275; 425
6	310; 40; 60
7	210; 40; 60
8	1335; R=30; R=30; 1455; 860; 1075; 1195
9	1230; R=30; R=30; 1355; 805; 1115; 1100
10	R=45; 4405; R=45; 1970; 1110; 3940; 810
11	R=45; 4405; R=45; 1970; 395; 3940; 1525
12	R=30; 3690; R=30; 1650; 1100; 3300; 1460
13	R=30; 3690; R=30; 1650; 1105; 3300; 1455
14	R=30; 3670; R=30; 1650; 1480; 3285; 1445
15	R=30; 3690; R=30; 1650; 1425; 3300; 1490

Поз.	Эскиз
16	R=90; 3200; R=90; 1430; 1210; 2860; 950
17	R=100; 3400; R=100; 1520; 495; 3040; 2325
18	R=30; 2685; R=30; 1200; 1200; 2400; 2260
19	R=30; 2685; R=30; 1200; 1205; 2400; 2255
20	Линия сгиба; A; R100; 750; 940; 3280; 4220; Линия сгиба; Вид А; 470; 1050; 153°; 940; 3280
21	Линия сгиба; A; R100; 750; 450; 2740; 3190; Линия сгиба; Вид А; 225; 500; 153°; 450; 2740
22	R=35; 3690; R=35; 1650; 1025; 3300; 1790
23	R=35; 3690; R=35; 1650; 1070; 3300; 1745
24	R=35; 3690; R=35; 1650; 980; 3300; 1540
25	R=35; 3690; R=35; 1650; 1040; 3300; 1480

Поз.	Эскиз
26	R=35; 3355; R=35; 1650; 1725; 3000; 1390
27	R=35; 3355; R=35; 1650; 1785; 3000; 1330
28	R=35; 3355; R=35; 1650; 975; 3000; 2140
29	R=35; 3355; R=35; 1650; 1035; 3000; 2080
30	R=90; 4070; R=90; 1820; 1110; 3640; 1110
31	R=90; 4070; R=90; 1820; 395; 3640; 1825
32	R=30; 3355; R=30; 1500; 1100; 3000; 1760
33	R=30; 3355; R=30; 1500; 1105; 3000; 1755
34	R=90; 4405; R=90; 1970; 1110; 3940; 810
35	R=90; 4405; R=90; 1970; 395; 3940; 1525
36	R=30; 3690; R=30; 1650; 1100; 3300; 1460
37	R=30; 3690; R=30; 1650; 1105; 3300; 1455

Поз.	Эскиз
38	R=35; 3355; R=35; 1500; 1725; 3000; 1390
39	R=35; 3375; R=35; 1500; 1765; 3000; 1330
40	R=30; 1005; R=30; 450; 1650; 900; 3780
41	R=30; 1005; R=30; 450; 1655; 900; 3775
42	950; R=90; 425; 850; 4175
43	R=90; 1635; R=90; 730; 1650; 1460; 950
44	2300; 940; R=90; 470; 1050
45	R=100; 1745; R=100; 780; 925; 1560; 3625
46	2290; 750; R100
47	1860; 550; R40
48	1800; 550; R40
49	600; 110; R30; R30
50	1410; 110; R30; R30
51	600; 250; R30; R30

Поз.	Эскиз
52	1660; 250; R30; R30
53	850; 85; R30; R30
54	1000; 290; R30; 230; R30
55	600; 85; R30; R30
56	1890; 85; R30; R30
57	900; 85; R30; R30
58	1710; 110; R30; R30
59	1680; 285; R30; 230; R30
60	600; 110; R30; 1710; R30
61	1360; 110; R30; R30
62	2060; 110; R30; R30
63	600; 380; R30; R30
6ГС1л	190; R30; R30; 445

1. Данный лист смотри совместно с листами 28....42.
2. Спецификация к лестницеб смотри лист 44.

Изм.	Кол.уч.	Лист	№ док.	Подп.	Дата	НУ_ПОЛИК7/10-2023/04/10-2023 ПР-КЖ2.3-2			
						Взрослая поликлиника на 750 посещений для южной части г.Новый Уренгой, в том числе затраты на проектно-изыскательские работы			
Разраб.		Хойлов			23.04.24	Секция 3	Стадия	Лист	Листов
Рук. груп.		Хойлов			23.04.24		Р	43	
Нач. отд.		Илюткин			23.04.24				
					23.04.24	Ведомость деталей к лестнице 6			
Н. контр.		Давыдова			23.04.24				
ГИП		Прокопьев			23.04.24				

Взам. инв. N

Подпись и дата

Инв. N подл. 159

Формат А2

Поз	Обозначение	Наименование	Кол.	Масса ед., кг	Примечание
1	ГОСТ 34028-2016	ø10 А240 L=1400	1083	0,86	
2	ГОСТ 34028-2016	ø8 А240 L=1160	176	0,46	
3	ГОСТ 34028-2016	ø8 А240 L=1320	157	0,52	
4	ГОСТ 34028-2016	ø8 А240 L=1360	26	0,54	
5	ГОСТ 34028-2016	ø8 А240 L=1520	29	0,60	
6	ГОСТ 34028-2016	ø6 А240 L=400	18	0,09	
7	ГОСТ 34028-2016	ø6 А240 L=300	617	0,07	
8	ГОСТ 34028-2016	ø12 А500С L=3270	10	2,90	
9	ГОСТ 34028-2016	ø12 А500С L=3150	10	2,80	
10	ГОСТ 34028-2016	ø18 А500С L=6325	6	12,63	
11	ГОСТ 34028-2016	ø18 А500С L=6325	6	12,63	
12	ГОСТ 34028-2016	ø12 А500С L=6250	8	5,55	
13	ГОСТ 34028-2016	ø12 А500С L=6250	8	5,55	
14	ГОСТ 34028-2016	ø12 А500С L=6595	10	5,86	
15	ГОСТ 34028-2016	ø12 А500С L=6605	10	5,86	
16	ГОСТ 34028-2016	ø22 А500С L=5360	6	15,99	
17	ГОСТ 34028-2016	ø25 А500С L=6220	6	23,97	
18	ГОСТ 34028-2016	ø12 А500С L=6145	10	5,46	
19	ГОСТ 34028-2016	ø12 А500С L=6145	10	5,46	
20	ГОСТ 34028-2016	ø25 А500С L=5050	6	19,46	
21	ГОСТ 34028-2016	ø25 А500С L=3950	6	15,22	
22	ГОСТ 34028-2016	ø14 А500С L=6505	14	7,86	
23	ГОСТ 34028-2016	ø14 А500С L=6505	14	7,86	
24	ГОСТ 34028-2016	ø14 А500С L=6210	14	7,50	
25	ГОСТ 34028-2016	ø14 А500С L=6210	14	7,50	
26	ГОСТ 34028-2016	ø14 А500С L=6470	42	7,82	
27	ГОСТ 34028-2016	ø14 А500С L=6470	42	7,82	
28	ГОСТ 34028-2016	ø14 А500С L=6470	42	7,82	
29	ГОСТ 34028-2016	ø14 А500С L=6470	42	7,82	
30	ГОСТ 34028-2016	ø22 А500С L=6290	12	18,77	
31	ГОСТ 34028-2016	ø22 А500С L=6290	12	18,77	
32	ГОСТ 34028-2016	ø12 А500С L=6215	14	5,52	
33	ГОСТ 34028-2016	ø12 А500С L=6215	14	5,52	
34	ГОСТ 34028-2016	ø22 А500С L=6325	6	18,87	
35	ГОСТ 34028-2016	ø22 А500С L=6325	6	18,87	
36	ГОСТ 34028-2016	ø12 А500С L=6250	7	5,55	
37	ГОСТ 34028-2016	ø12 А500С L=6250	7	5,55	
38	ГОСТ 34028-2016	ø14 А500С L=6470	14	7,82	
39	ГОСТ 34028-2016	ø14 А500С L=6470	14	7,82	
40	ГОСТ 34028-2016	ø12 А500С L=6435	11	5,71	
41	ГОСТ 34028-2016	ø12 А500С L=6435	11	5,71	
42	ГОСТ 34028-2016	ø22 А500С L=5125	3	15,29	
43	ГОСТ 34028-2016	ø22 А500С L=4235	3	12,64	
44	ГОСТ 34028-2016	ø25 А500С L=3350	3	12,91	
45	ГОСТ 34028-2016	ø25 А500С L=6295	3	24,26	
46	ГОСТ 34028-2016	ø25 А500С L=3000	42	11,56	
47	ГОСТ 34028-2016	ø16 А500С L=2400	4	3,79	
48	ГОСТ 34028-2016	ø16 А500С L=2350	2	3,71	
49	ГОСТ 34028-2016	ø12 А500С L=1290	474	1,15	
50	ГОСТ 34028-2016	ø12 А500С L=2910	235	2,58	

а–а

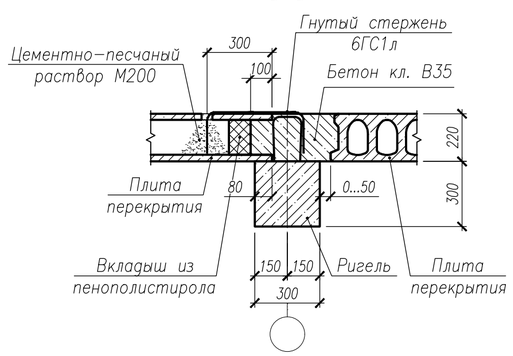

б–б

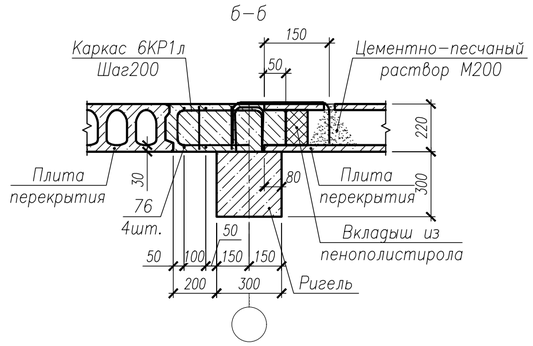

Поз	Обозначение	Наименование	Кол.	Масса ед., кг	Примечание
51	ГОСТ 34028-2016	ø12 А500С L=1430	5	1,27	
52	ГОСТ 34028-2016	ø12 А500С L=3550	5	3,15	
53	ГОСТ 34028-2016	ø12 А500С L=1760	16	1,56	
54	ГОСТ 34028-2016	ø12 А500С L=1500	10	1,33	
55	ГОСТ 34028-2016	ø12 А500С L=1270	27	1,13	
56	ГОСТ 34028-2016	ø12 А500С L=3850	7	3,42	
57	ГОСТ 34028-2016	ø12 А500С L=1870	95	1,66	
58	ГОСТ 34028-2016	ø12 А500С L=3510	16	3,12	
59	ГОСТ 34028-2016	ø12 А500С L=2180	12	1,94	
60	ГОСТ 34028-2016	ø12 А500С L=2400	12	2,13	
61	ГОСТ 34028-2016	ø12 А500С L=2810	20	2,49	
62	ГОСТ 34028-2016	ø12 А500С L=4210	51	3,74	
63	ГОСТ 34028-2016	ø12 А500С L=1560	3	1,38	
64	ГОСТ 34028-2016	ø10 А500С L=5210	32	3,21	
65	ГОСТ 34028-2016	ø10 А500С L=5760	24	3,55	
66	ГОСТ 34028-2016	ø12 А500С L=1110	2	0,99	
67	ГОСТ 34028-2016	ø12 А500С L=1700	24	1,51	
68	ГОСТ 34028-2016	ø12 А500С L=5860	102	5,20	
69	ГОСТ 34028-2016	ø16 А500С L=1670	3	2,64	
70	ГОСТ 34028-2016	ø22 А500С L=5860	27	17,49	
71	ГОСТ 34028-2016	ø25 А500С L=5860	15	22,58	
72	НУ_ПОЛИК7/10-2023/04/10-2023 ПР-КЖ2.3-2, л.45	Арматурная сетка 6С-1	106	4.59	
73	НУ_ПОЛИК7/10-2023/04/10-2023 ПР-КЖ2.3-2, л.45	Арматурная сетка 6С-2	8	5.36	
74	НУ_ПОЛИК7/10-2023/04/10-2023 ПР-КЖ2.3-2, л.45	Арматурная сетка 6С-3	28	4.14	
75	НУ_ПОЛИК7/10-2023/04/10-2023 ПР-КЖ2.3-2, л.45	Арматурная сетка 6С-4	3	5.82	
		Плиты перекрытия			
6П1л	ИЖ837	ПБ 42,7-15-12,5	2	1925	
6П2л	ИЖ568-03	ПБ 42,7-12-12,5	1	1585	
6ГС1л	ГОСТ 34028-2016	Ø10 А500С L=800	10	0,49	
6КР1л	НУ_ПОЛИК7/10-2023/04/10-2023 ПР-КЖ2.1-2, л.45	Каркас арматурный 1КР1л	20	0,79	
76	ГОСТ 34028-2016	ø8 А500С L=4000	4	1,58	
		Материалы			
	ГОСТ 26633-2015	Бетон кл. В35, м3	39,69		
	ГОСТ 530-2012	КР-р-по 1НФ/100/2,0/75, $м^3$	7,74		

Марка элемента	Изделия арматурные													Всего	Общий расход
	Арматура класса														
	А240				А500С										
	ГОСТ 34028-2016				ГОСТ 34028-2016										
	ø6	ø8	ø10	Итого	ø8	ø10	ø12	ø14	ø16	ø18	ø22	ø25	Итого		
Лестниица №6	42,68	856,71	934,80	1834.19	9.51	192.92	3064,65	1962,64	30,48	151,62	1328,86	1287,62	8028,30	9862,49	9862,49
Всего	42.68	856.71	934.80	1834.19	9.51	192.92	3064.65	1962.64	30.48	151.62	1328.86	1287.62	8028.30	9862.49	9862.49

1. Данный лист смотри совместно с листами 28....42.

Изм.	Кол.уч.	Лист	№ док.	Подп.	Дата
8	–	Зам.	324-24		19.09.24
Разраб.		Хойлов			19.09.24
Рук. груп.		Хойлов			19.09.24
Нач. отд.		Илюткин			19.09.24
					19.09.24
Н. контр.		Давыдова			19.09.24
ГИП		Прокопьев			19.09.24

НУ_ПОЛИК7/10-2023/04/10-2023 ПР-КЖ2.3-2

Взрослая поликлиника на 750 посещений для южной части г.Новый Уренгой, в том числе затраты на проектно-изыскательские работы

Секция 3

Стадия	Лист	Листов
Р	44	

Спецификация и ведомость расхода стали к лестнице 6

Взам. инв. N

Подпись и дата

Инв. N подл. 231

Формат А2

Арматурные сетки 6С-1....6С-4

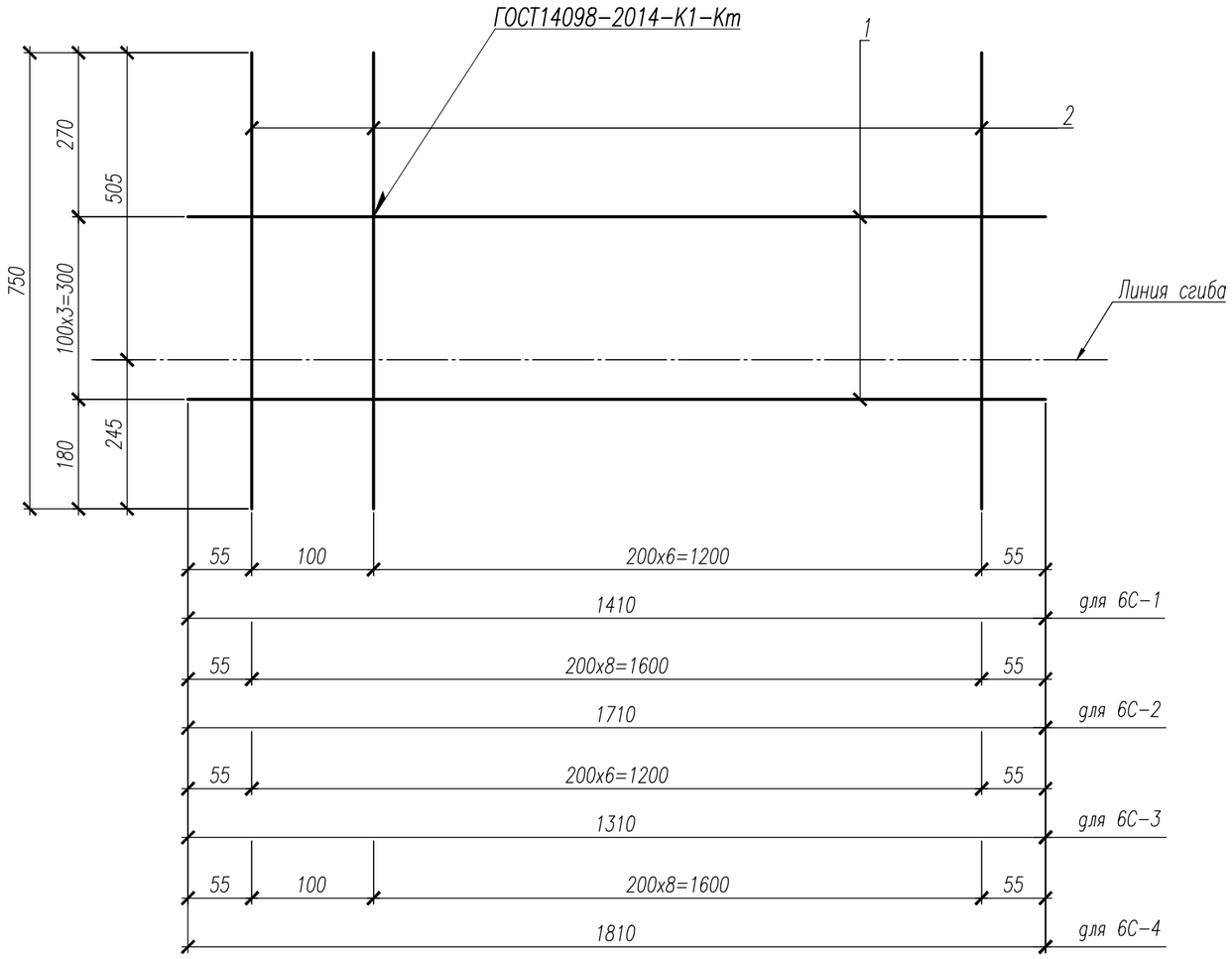

Спецификация на изделия

Марка, поз.	Обозначение	Наименование	Кол.	Масса ед., кг	Примечание
6С-1	1	ø 8 А240 ГОСТ 34028-2016 L=1410	4	0,56	4,59
	2	ø 8 А240 ГОСТ 34028-2016 L= 750	8	0,30	
6С-2	1	ø 8 А240 ГОСТ 34028-2016 L=1710	4	0,68	5,36
	2	ø 8 А240 ГОСТ 34028-2016 L= 750	9	0,30	
6С-3	1	ø 8 А240 ГОСТ 34028-2016 L=1310	4	0,52	4,14
	2	ø 8 А240 ГОСТ 34028-2016 L= 750	7	0,30	
6С-4	1	ø 8 А240 ГОСТ 34028-2016 L=1810	4	0,71	5,82
	2	ø 8 А240 ГОСТ 34028-2016 L= 750	10	0,30	
6КР-1	3	ø10 А240 ГОСТ 34028-2016 L=1020	1	0,63	0,79
	4	ø 8 А240 ГОСТ 34028-2016 L= 200	2	0,08	

Каркас арматурный 6КР1л

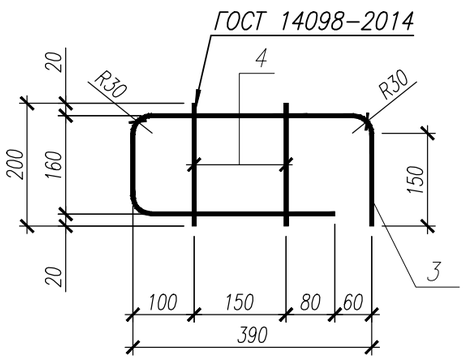

Арматурные сетки 1С-1....1С-4
Вид после сгиба

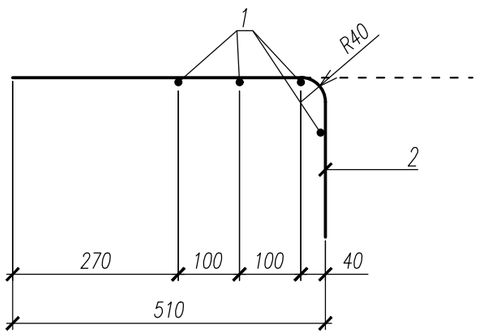

1. Данный лист смотри совместно с листами 28....42, 44.

Изм.	Кол.уч.	Лист	№ док.	Подп.	Дата
8	–	Зам.	324-24		19.09.24
Разраб.		Хойлов			19.09.24
Рук. груп.		Хойлов			19.09.24
Нач. отд.		Илюткин			19.09.24
Н. контр.		Давыдова			19.09.24
ГИП		Прокопьев			19.09.24

НУ_ПОЛИК7/10-2023/04/10-2023 ПР-КЖ2.3-2

Взрослая поликлиника на 750 посещений для южной части г.Новый Уренгой, в том числе затраты на проектно-изыскательские работы

Секция 3

Стадия	Лист	Листов
Р	45	

Арматурные сетки 6С-1....6С-4, арматурный каркас 6КР1л

Взам. инв. N	Подпись и дата	Инв. N подл.
		231

Формат А3

Опалубочный план монолитной диафрагмы жесткости по оси 18 в осях И–К

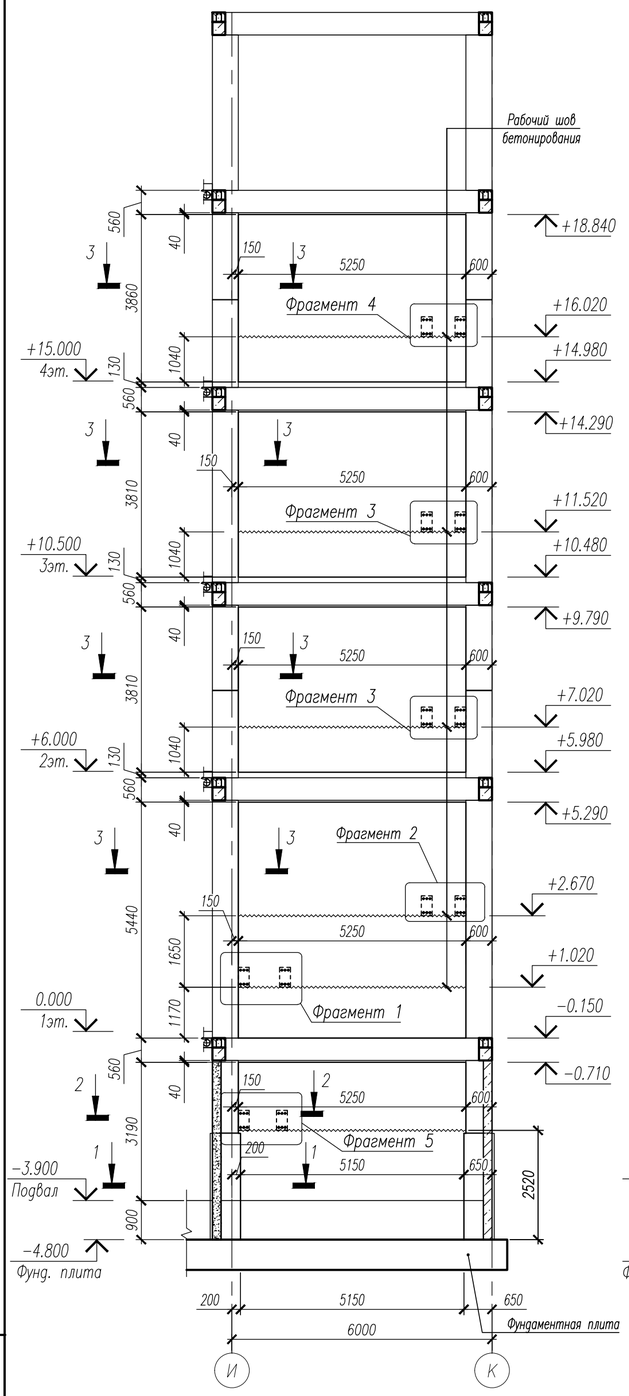

Армирование монолитной диафрагмы жесткости по оси 18 в осях И–К

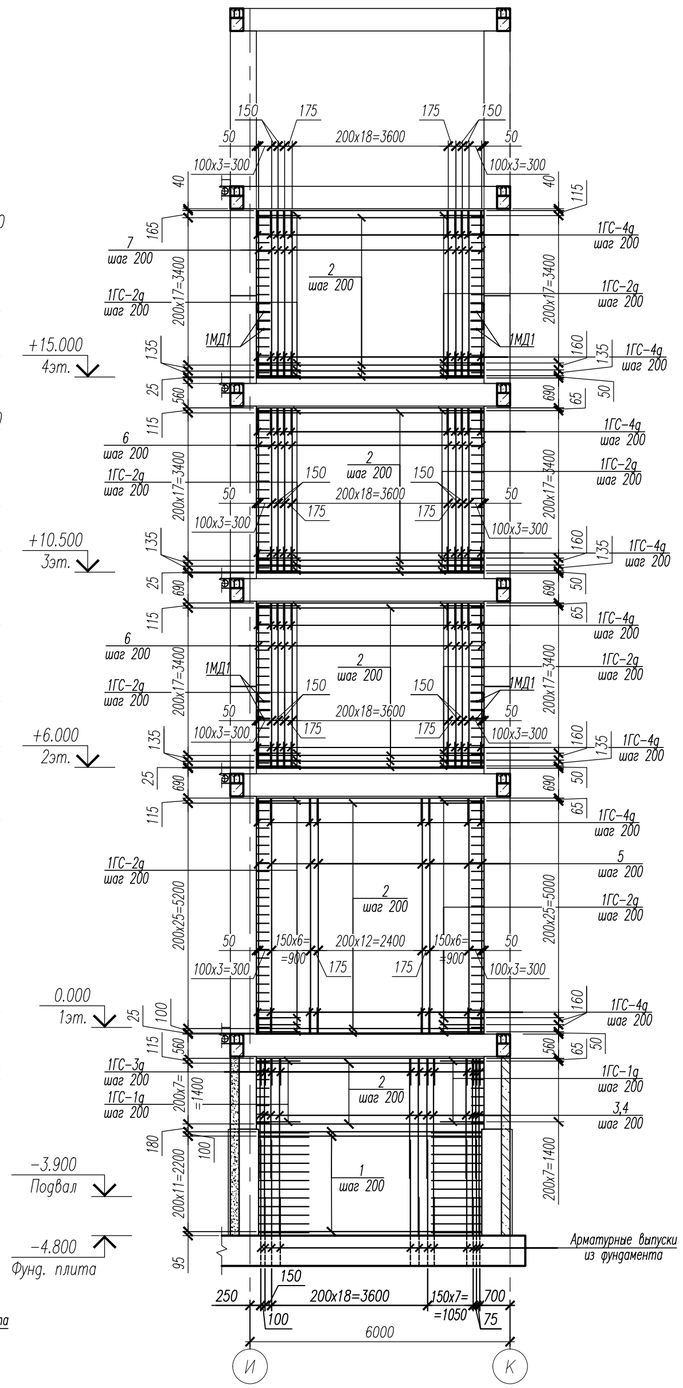

Ведомость деталей

Марка Поз.	Эскиз
1ГС–1g	1000; 190; R30; R30
1ГС–2g	1000; 140; R30; R30
1ГС–3g	600; 190; R30; R30
1ГС–4g	600; 140; R30; R30
1ГС–5g	1310; 940; 14.35; R90; 153°
1ГС–6g	1930; 1050; 1100; R90; 153°
1ГС–7g	153°; 1050; 2945; R90; 1460
1ГС–8g	2220; R90; 1050
1ГС–9g	153°; 1050; 2645; R90; 1460
1ГС–10g	153°; 300; 1935; R90; 1130
1ГС–11g	153°; 1050; 2345; R90; 1460
1ГС–12g	153°; 600; 1635; R90; 1130
1ГС–13g	1965; 850; 960; R80; 153°
1ГС–14g	1325; 570; 1295; R80; 153°
2СК–1g	25; 25; R15; R15; 75; 150; 75
2СК–2g	25; 25; R15; R15; 75; 100; 75

Спецификация элементов и материалов к монолитной диафрагме жесткости по оси 3 в осях И–К

Поз.	Обозначение	Наименование	Кол.	Масса ед., кг	Приме-чание
1		ø14 А500С ГОСТ 34028–2016, L= 5130	26	6.20	
2		ø12 А500С ГОСТ 34028–2016, L= 5230	192	4.64	
3		ø16 А500С ГОСТ 34028–2016, L= 2750	30	4.34	
4		ø16 А500С ГОСТ 34028–2016, L= 4070	30	6.42	
5		ø12 А500С ГОСТ 34028–2016, L= 5420	66	4.81	
6		ø12 А500С ГОСТ 34028–2016, L= 3790	124	3.36	
7		ø12 А500С ГОСТ 34028–2016, L= 3840	62	3.41	
		Детали			
1ГС–1g		ø12 А500С ГОСТ 34028–2016, L= 2165	16	1.92	
1ГС–2g		ø12 А500С ГОСТ 34028–2016, L= 2115	176	1.88	
1ГС–3g		ø12 А500С ГОСТ 34028–2016, L= 1365	30	1.21	
1ГС–4g		ø12 А500С ГОСТ 34028–2016, L= 1315	254	1.17	
1ГС–5g		ø 25 А500С ГОСТ 34028–2016, L= 3645	6	14.05	
1ГС–6g		ø 25 А500С ГОСТ 34028–2016, L= 4040	6	15.57	
1ГС–7g		ø 25 А500С ГОСТ 34028–2016, L= 5415	6	20.87	
1ГС–8g		ø 25 А500С ГОСТ 34028–2016, L= 3230	6	12.45	
1ГС–9g		ø 25 А500С ГОСТ 34028–2016, L= 5115	12	19.71	
1ГС–10g		ø 25 А500С ГОСТ 34028–2016, L= 3325	12	12.81	
1ГС–11g		ø 25 А500С ГОСТ 34028–2016, L= 4815	6	18.55	
1ГС–12g		ø 25 А500С ГОСТ 34028–2016, L= 3325	6	12.81	
1ГС–13g		ø 20 А500С ГОСТ 34028–2016, L= 3750	6	9.25	
1ГС–14g		ø 20 А500С ГОСТ 34028–2016, L= 3160	6	7.79	
1СК–1		ø 8 А240 ГОСТ 34028–2016, L= 300	315	0.12	
1СК–2		ø 8 А240 ГОСТ 34028–2016, L= 250	1392	0.10	
1МД1		ø12 А240 ГОСТ 34028–2016, L= 1730	8	1.54	
		Материалы			
	ГОСТ 26633–2015	Бетон В25	23.43		$м^3$

1. Армирование диафрагмы жесткости вести совместно с конструкциями лестницы мотри лист 49 ... 64.
2. Фрагменты 1–1....5–5 смотри лист 48.
3. Ведомость расхода стали смотри лист 48.

1–1

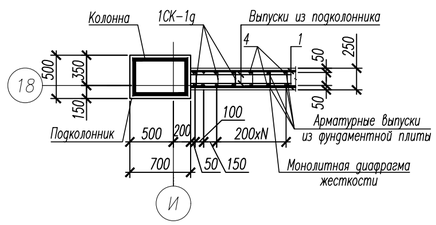

2–2

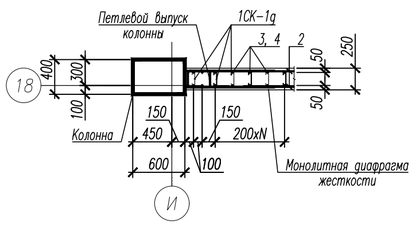

3–3

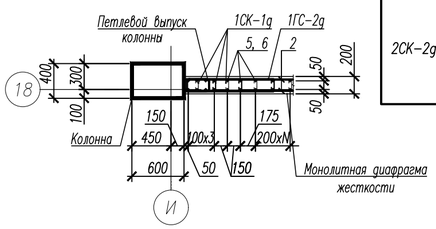

Изм.	Кол.уч.	Лист	№ док.	Подп.	Дата	НУ_ПОЛИК7/10–2023/04/10–2023 ПР–КЖ2.3–2			
						Взрослая поликлиника на 750 посещений для южной части г.Новый Уренгой, в том числе затраты на проектно–изыскательские работы			
Разраб.		Хойлова			22.04.24	Секция 3	Стадия	Лист	Листов
Рук. груп.		Хойлов			22.04.24		Р	46	
Нач. отд.		Илюткин			22.04.24				
Н. контр.		Давыдова			22.04.24	Монолитная диафрагма жесткости 1, по оси 18 в осях И–К			
ГИП		Прокопьев			22.04.24				

Формат А2

Взам. инв. N | Подпись и дата | Инв. N подл. 159

Опалубочный план монолитной диафрагмы жесткости по оси 19 в осях К–И

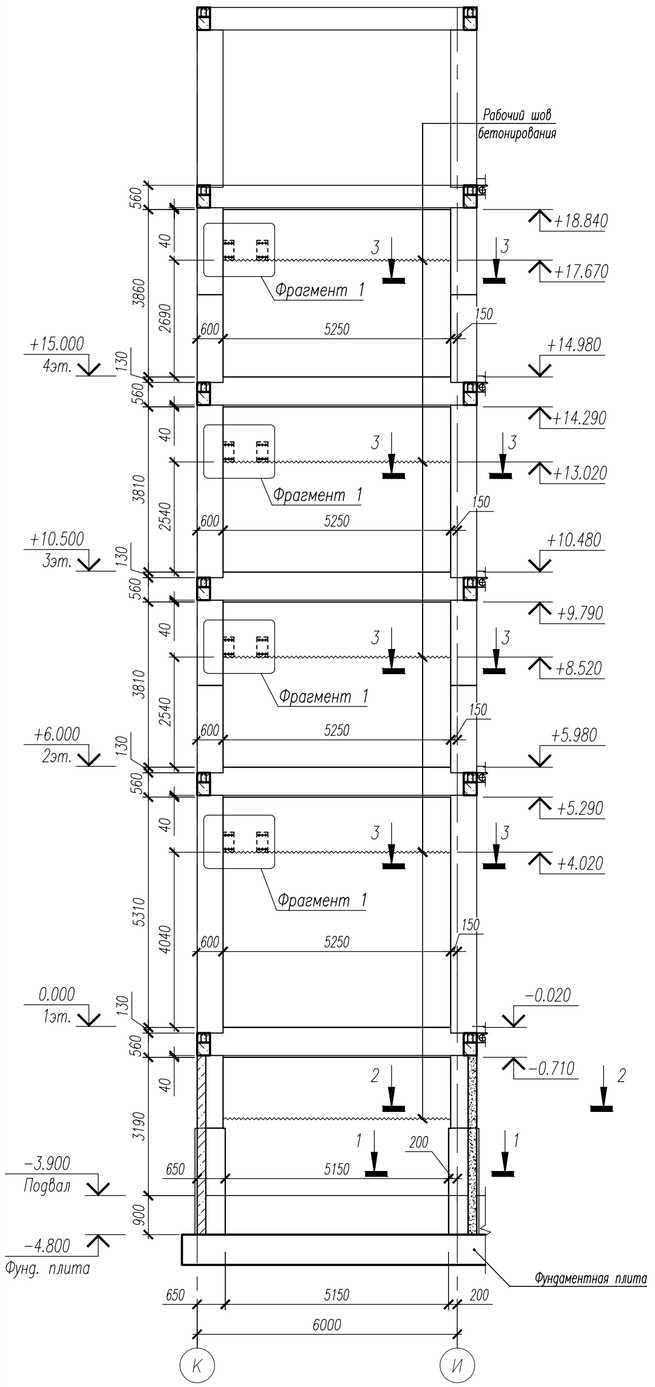

Армирование монолитной диафрагмы жесткости по оси 19 в осях К–И

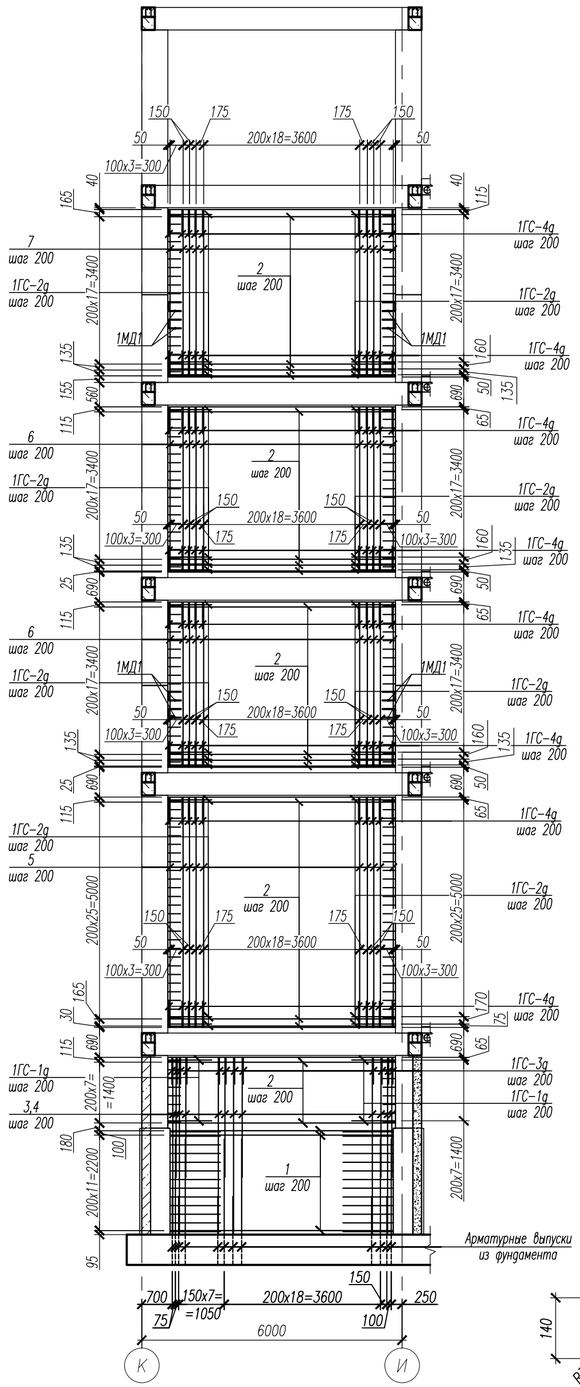

Ведомость деталей

Марка Поз.	Эскиз
1ГС–1g	1000; 190; R30; R30
1ГС–2g	1000; 140; R30; R30
1ГС–3g	600; 190; R30; R30
1ГС–4g	600; 140; R30; R30
1ГС–5g	1250; 750; 143,5; R90; 153°
1ГС–6g	1870; 1050; 1100; R90; 153°
1СК–1g	25; 25; R15; R15; 75; 150; 75
1СК–2g	25; 25; R15; R15; 75; 100; 75

Спецификация элементов и материалов к монолитной диафрагме жесткости по оси 2 в осях И–К

Поз.	Обозначение	Наименование	Кол.	Масса ед., кг	Приме-чание
1		ø14 А500С ГОСТ 34028–2016, L= 5130	26	6.20	
2		ø12 А500С ГОСТ 34028–2016, L= 5230	190	4.64	
3		ø16 А500С ГОСТ 34028–2016, L= 2750	30	4.34	
4		ø16 А500С ГОСТ 34028–2016, L= 4070	30	6.42	
5		ø12 А500С ГОСТ 34028–2016, L= 5290	62	4.70	
6		ø12 А500С ГОСТ 34028–2016, L= 3790	124	3.36	
7		ø12 А500С ГОСТ 34028–2016, L= 3840	62	3.41	
		Детали			
1ГС–1g		ø12 А500С ГОСТ 34028–2016, L= 2165	16	1.92	
1ГС–2g		ø12 А500С ГОСТ 34028–2016, L= 2115	174	1.88	
1ГС–3g		ø12 А500С ГОСТ 34028–2016, L= 1365	30	1.21	
1ГС–4g		ø12 А500С ГОСТ 34028–2016, L= 1315	248	1.17	
1ГС–5g		ø25 А500С ГОСТ 34028–2016, L= 3395	24	13.08	
1ГС–6g		ø25 А500С ГОСТ 34028–2016, L= 3980	24	15.34	
1СК–1g		ø8 А240 ГОСТ 34028–2016, L= 300	310	0.12	
1СК–2g		ø8 А240 ГОСТ 34028–2016, L= 250	1349	0.10	
1МД1		ø12 А240 ГОСТ 34028–2016, L= 1730	8	1.54	
		Материалы			
	ГОСТ 26633–2015	Бетон В25	23.43		м³

Узел крепления 1МД1 к колонне

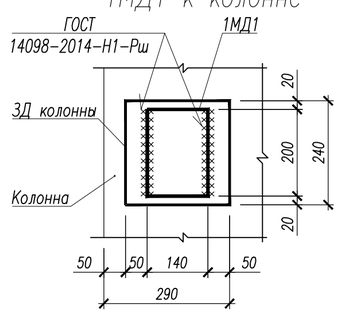

1МД1

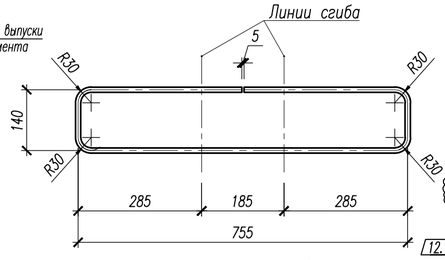

Вид после сгиба 1МД1

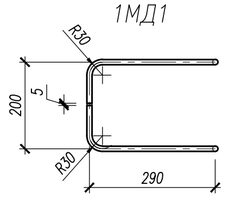

Фрагмент 1

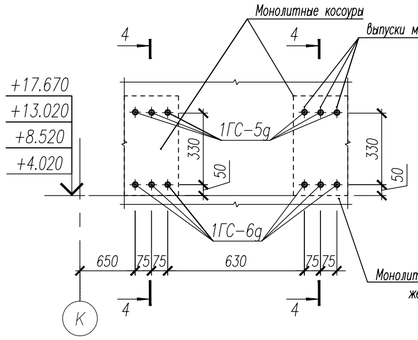

4–4

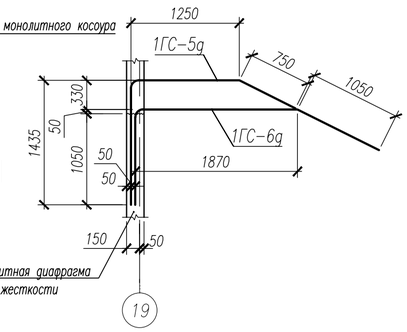

1. Армирование диафрагмы жесткости вести совместно с конструкциями лестницы смотри лист 49 ... 64.
2. Арматурные детали 1СК–1g, 1СК–2g установить с шагом 400мм в шахматном порядке.
3. Ведомость расхода стали смотри лист 48
4. Фрагмент 1 смотри на данном листе.

12.1

1–1

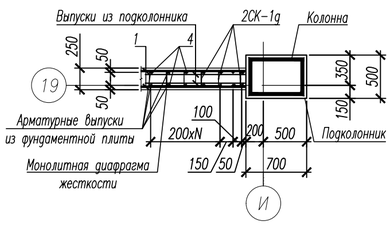

2–2

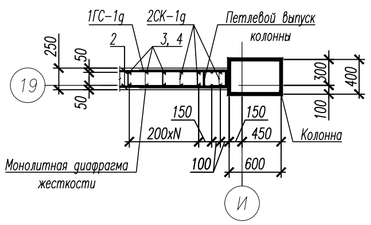

3–3

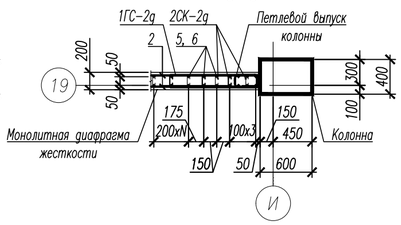

12	1	Изм.	422–24		03.12.24	НУ_ПОЛИК7/10–2023/04/10–2023 ПР–КЖ2.3–2
Изм.	Кол.уч.	Лист	№ док.	Подп.	Дата	Взрослая поликлиника на 750 посещений для южной части г.Новый Уренгой, в том числе затраты на проектно–изыскательские работы
Разраб.		Хойлов			22.04.24	Секция 3 — Стадия: Р; Лист: 47; Листов:
Рук. груп.		Хойлов			22.04.24	
Нач. отд.		Илюткин			22.04.24	
Н. контр.		Давыдова			22.04.24	Монолитная диафрагма жесткости 2, по оси 19 в осях К–И
ГИП		Прокопьев			22.04.24	

Взам. инв. N | Подпись и дата | Инв. N подл. 159

Формат А2

Фрагмент 1

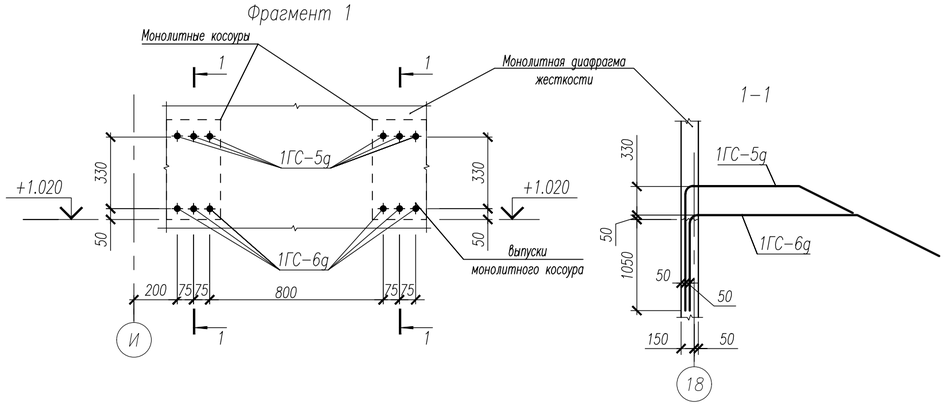

Ведомость расхода стали для монолитных диафрагм жесткости 1 и 2

Марка элемента	Изделия арматурные								Изделия закладные				Общий расход
	Арматура класса							Всего	Арматура класса			Всего	
	А240		А500С						А500С				
	ГОСТ 34028-2016		ГОСТ 34028-2016						ГОСТ 34028-2016				
	ø8	Итого	ø12	ø14	ø16		Итого		ø20	ø25	Итого		
Монолитная диафрагма жесткости №1	172.10	172.10	2497.68	161.20	322.80		2981,68	3153,78		682,08	682.08	682.08	3835,86
Монолитная диафрагма жесткости №2	177.00	177.00	2543.80	161.20	322.80		3027,80	3204,80	102,24	956,04	1058.28	1058.28	4263,08
Всего	349.10	349.10	5041.48	322.40	645.60		6009.48	6358.58	102.24	1638.12	1740.36	1740.36	8098.94

Фрагмент 2

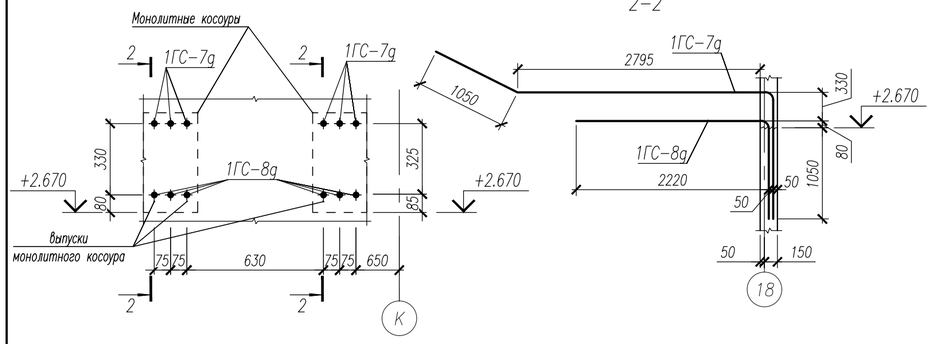

Фрагмент 4

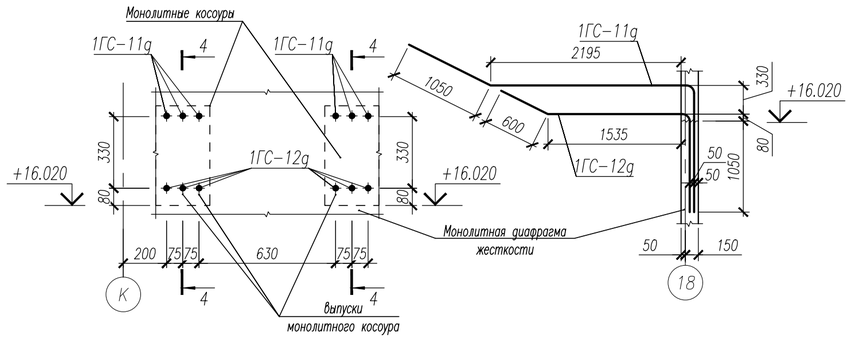

Фрагмент 3

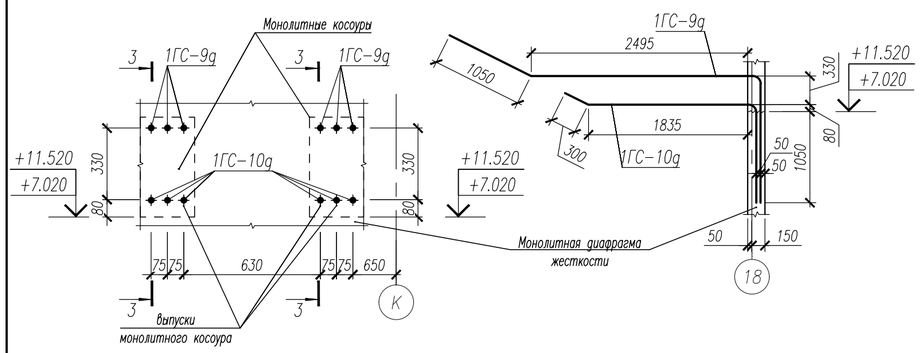

1МД1

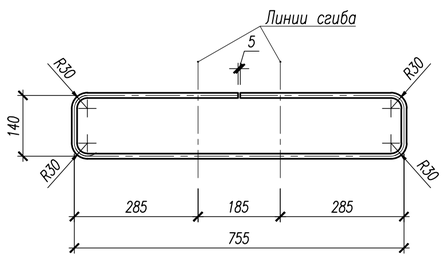

Вид после сгиба 1МД1

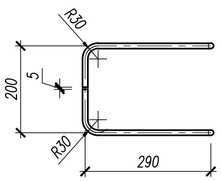

Фрагмент 5

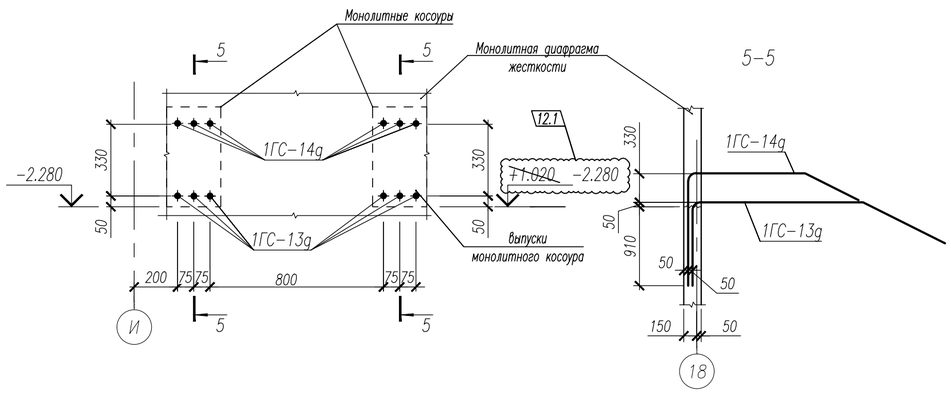

Узел крепления 1МД1 к колонне

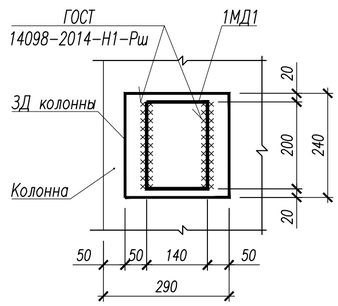

1. Армирование диафрагмы жесткости вести совместно с конструкциями лестницы мотри лист 49 ... 64.
2. Фрагменты 1–1....5–5 замаркированы на листе 46.

						НУ_ПОЛИК7/10-2023/04/10-2023 ПР-КЖ2.3-2
12	1	Изм.	422-24		03.12.24	Взрослая поликлиника на 750 посещений для южной части г.Новый Уренгой, в том числе затраты на проектно-изыскательские работы
Изм.	Кол.уч.	Лист	№ док.	Подп.	Дата	
Разраб.		Хойлова			22.04.24	Секция 3 — Стадия: Р; Лист: 48; Листов:
Рук. груп.		Хойлов			22.04.24	
Нач. отд.		Илюткин			22.04.24	
Н. контр.		Давыдова			22.04.24	Фрагменты 1....4 к ДЖ1, металлическая деталь 1МД1, узел крепления 1МД1 к колонне, ведомость расхода стали на ДЖ1, ДЖ2
ГИП		Прокопьев			22.04.24	

Взам. инв. N | Подпись и дата | Инв. N подл. 159

Формат А2

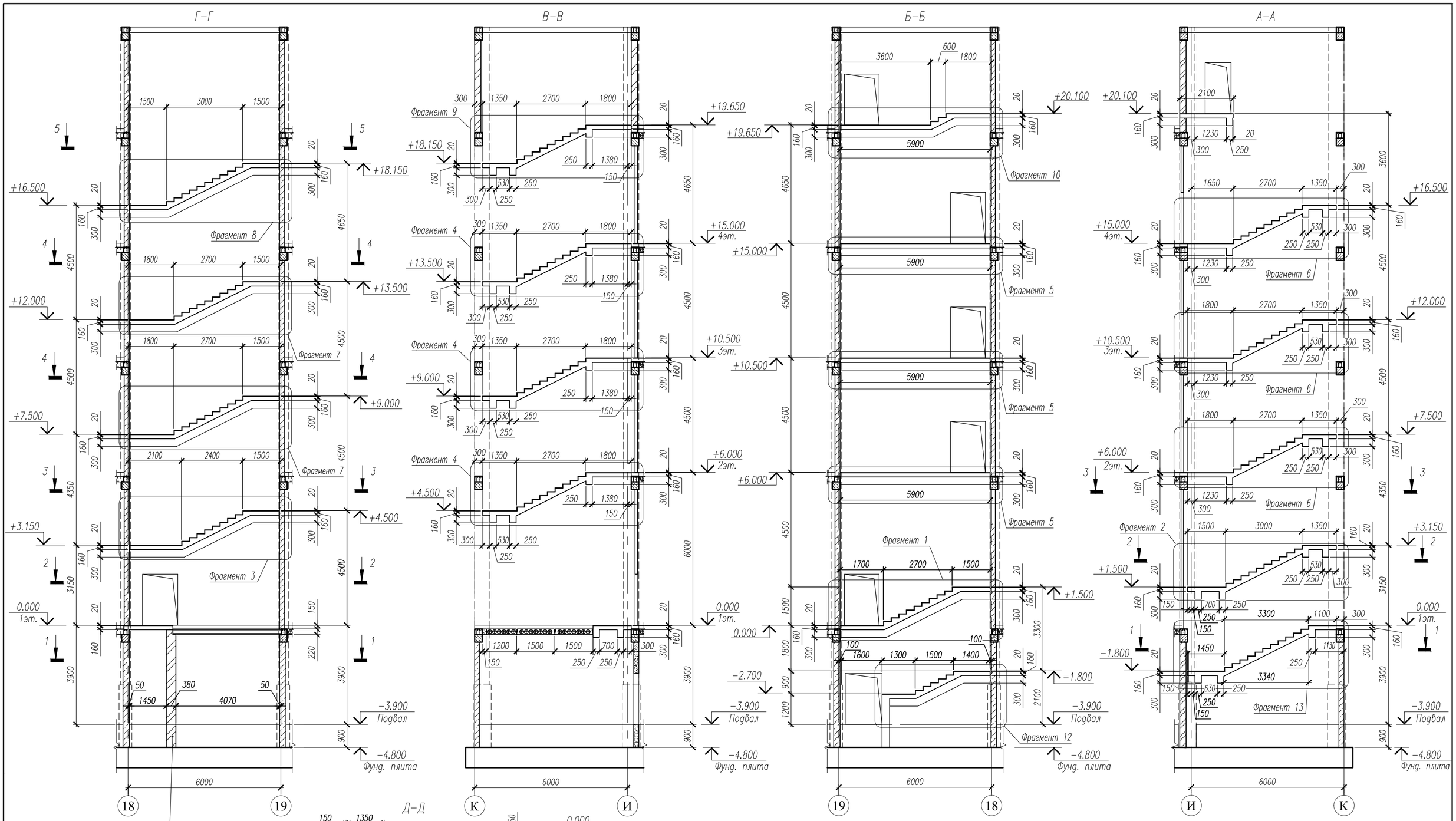

Кладка из кирпича КР-р-по 1НФ/100/2,0/75
ГОСТ 530-2012
армированная сеткой ⌀3Вр-I яч.50 через три ряда кладки на ЦПР М75

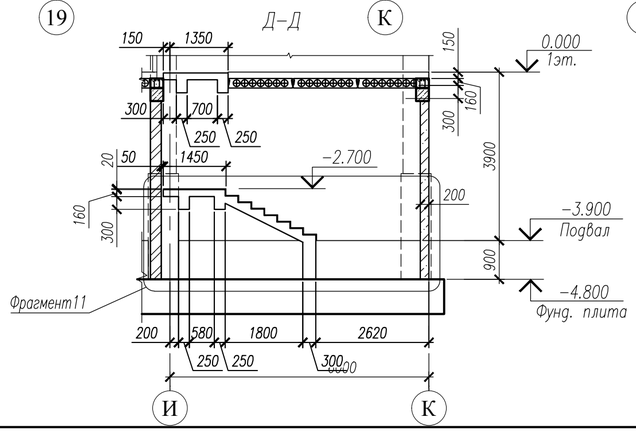

1. Общие примечания смотри лист 25.
2. Армирование конструкций лестничной клетки вести совместно с монолитными диафрагмами жесткости смотри листы 46...48.
3. Данный лист смотри совместно с листами 53...67.
4. Сечения 1–1....6–6 смотри лист 53.
5. Фрагменты 1....13 смотри листы 54...67.

						НУ_ПОЛИК7/10-2023/04/10-2023 ПР-КЖ2.3-2
5	–	Зам.	292-24		26.08.24	Взрослая поликлиника на 750 посещений для южной части г.Новый Уренгой, в том числе затраты на проектно-изыскательские работы
Изм.	Кол.уч.	Лист	№ док.	Подп.	Дата	
Разраб.		Андреев			26.08.24	Секция 3
Рук. груп.		Хойлов			26.08.24	
Нач. отд.		Илюткин			26.08.24	
					26.08.24	Лестница 5 в осях 18–19 и И–К
Н. контр.		Давыдова			26.08.24	
ГИП		Прокопьев			26.08.24	

Стадия	Лист	Листов
Р	49	

Взам. инв. N

Подпись и дата

Инв. N подл. 159

Формат А2

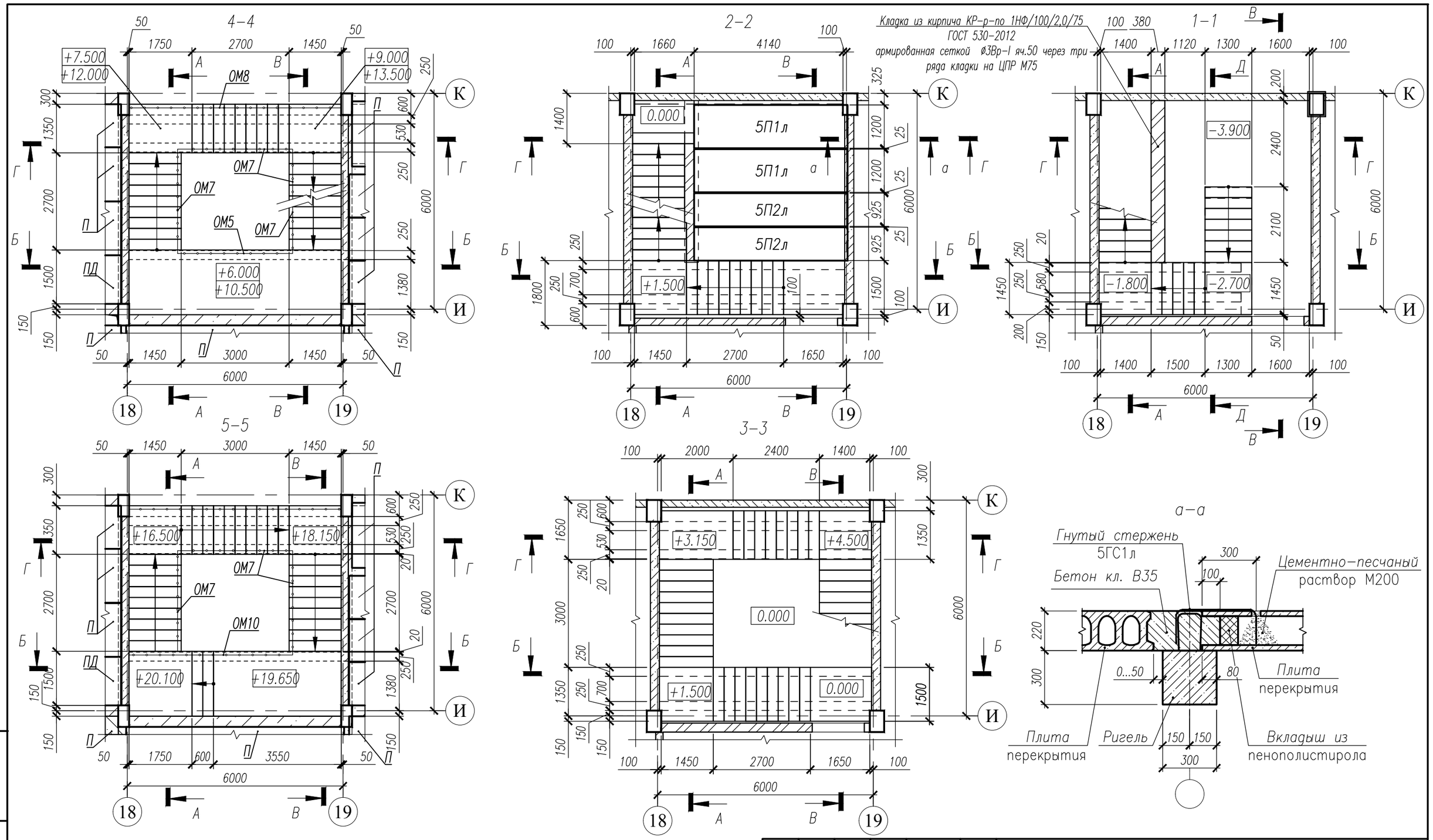

1. Данный лист смотри совместно с листом 52.
2. Сечения А–А, Б–Б, В–В, Г–Г смотри лист 52.

Изм.	Кол.уч.	Лист	№ док.	Подп.	Дата
8	–	Зам.	324-24		19.09.24
Разраб.		Андреев			19.09.24
Рук. груп.		Хойлов			19.09.24
Нач. отд.		Илюткин			19.09.24
					19.09.24
Н. контр.		Давыдова			19.09.24
ГИП		Прокопьев			19.09.24

НУ_ПОЛИК7/10-2023/04/10-2023 ПР-КЖ2.3-2

Взрослая поликлиника на 750 посещений для южной части г.Новый Уренгой, в том числе затраты на проектно-изыскательские работы

Секция 3

Стадия	Лист	Листов
Р	50	

Сечения 1–1....6–6

Взам. инв. N

Подпись и дата

Инв. N подл. 231

Формат А3

Фрагмент 1

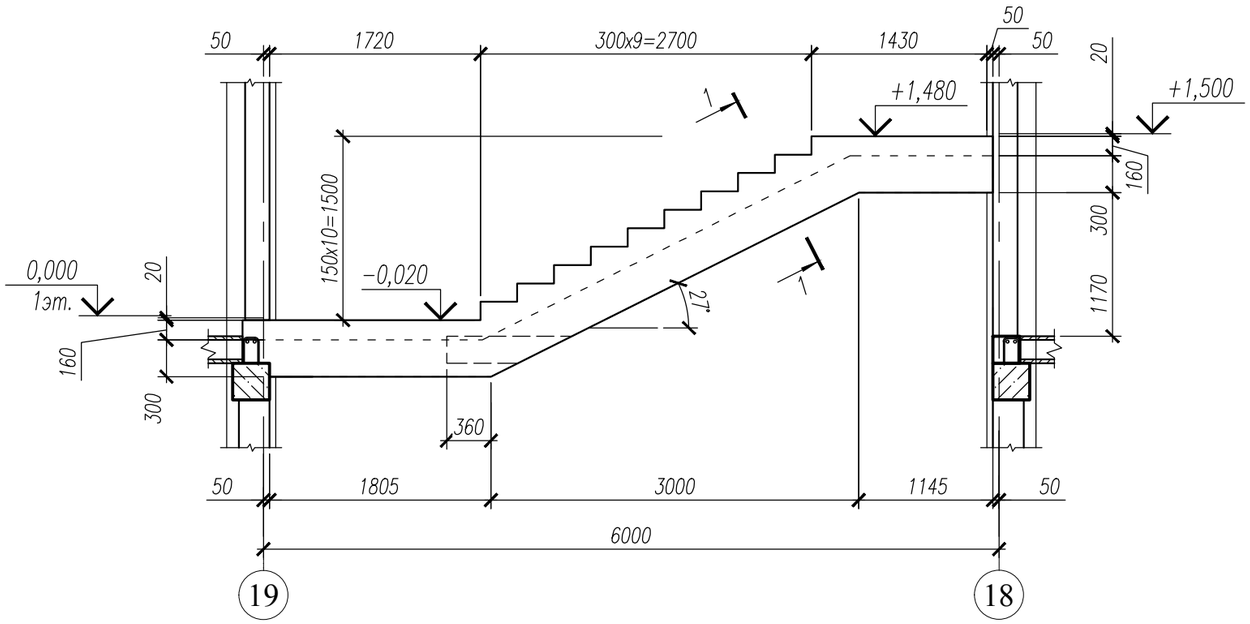

1–1

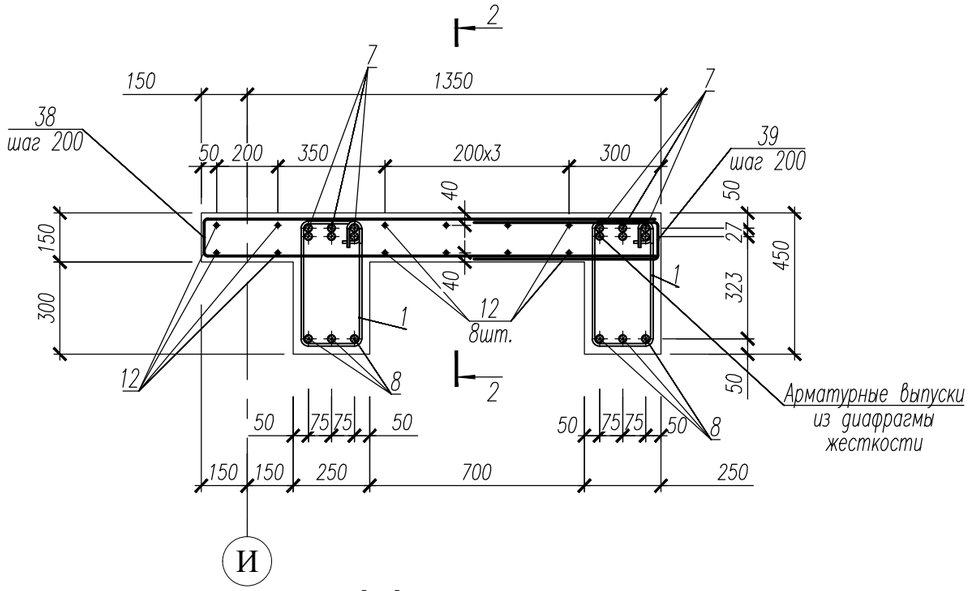

2–2

Фрагмент 1
(Армирование)

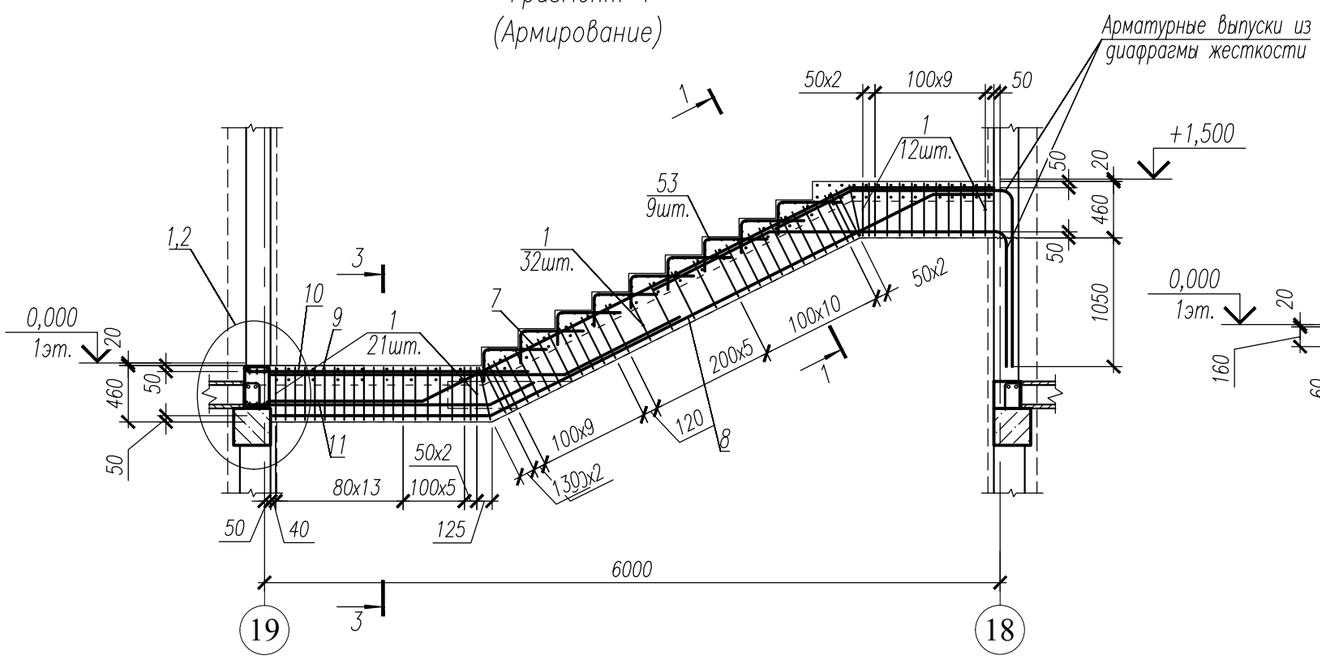

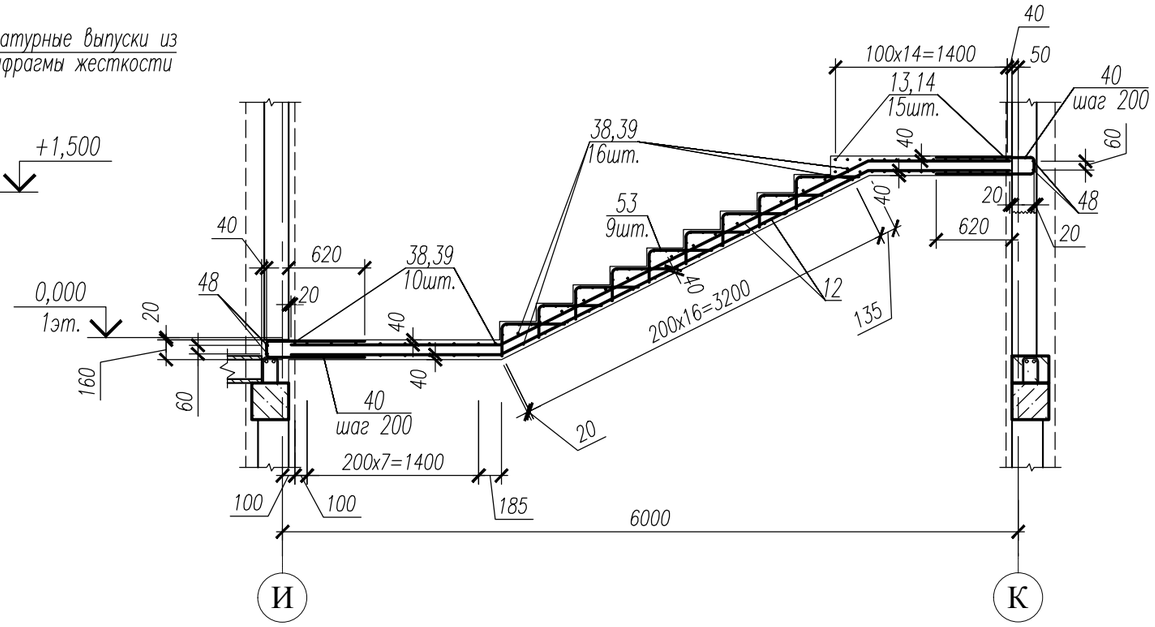

1. Данный лист смотри совместно с л. 49, 50, 52.
2. Общие примечания смотри л. 25.
3. Ведомость деталей см. л. 65, 66.
4. Спецификацию см. л. 68, 69.
5. Ведомость расхода стали см. л. 70.

Изм.	Кол.уч.	Лист	№ док.	Подп.	Дата	НУ_ПОЛИК7/10-2023/04/10-2023 ПР-КЖ2.3-2			
						Взрослая поликлиника на 750 посещений для южной части г.Новый Уренгой, в том числе затраты на проектно-изыскательские работы			
Разраб.		Андреев			23.04.24	Секция 3	Стадия	Лист	Листов
Рук. груп.		Хойлов			23.04.24		Р	51	
Нач. отд.		Илюткин			23.04.24				
Н. контр.		Давыдова			23.04.24	Фрагмент 1			
ГИП		Прокопьев			23.04.24				

Взам. инв. N | Подпись и дата | Инв. N подл. 231

Формат А3

3–3

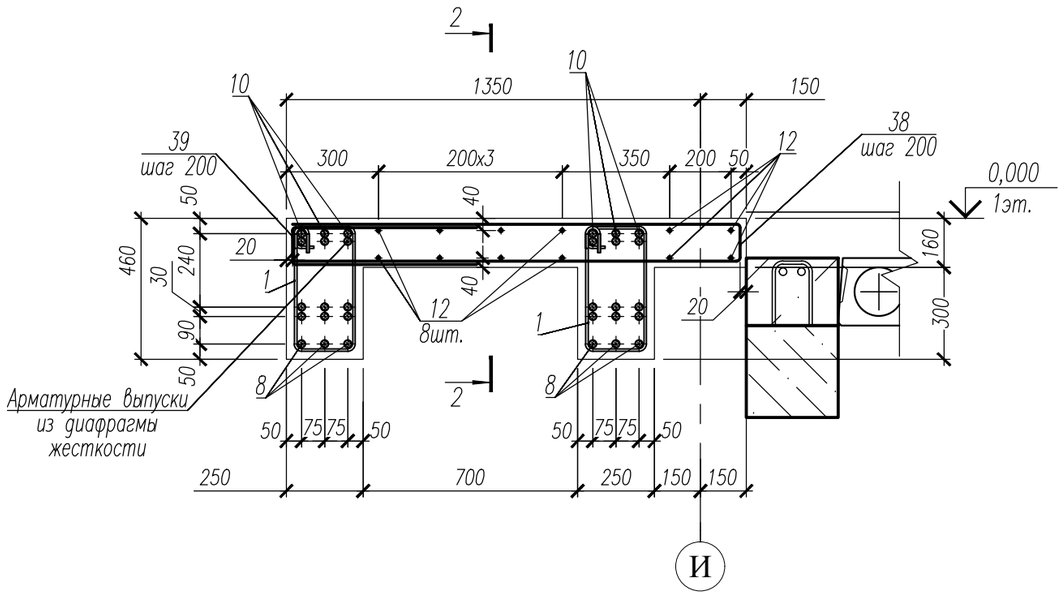

Узел 1

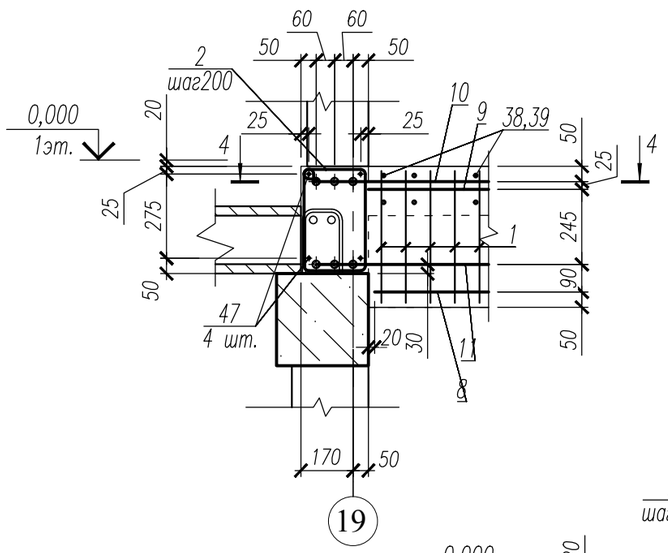

Узел 2

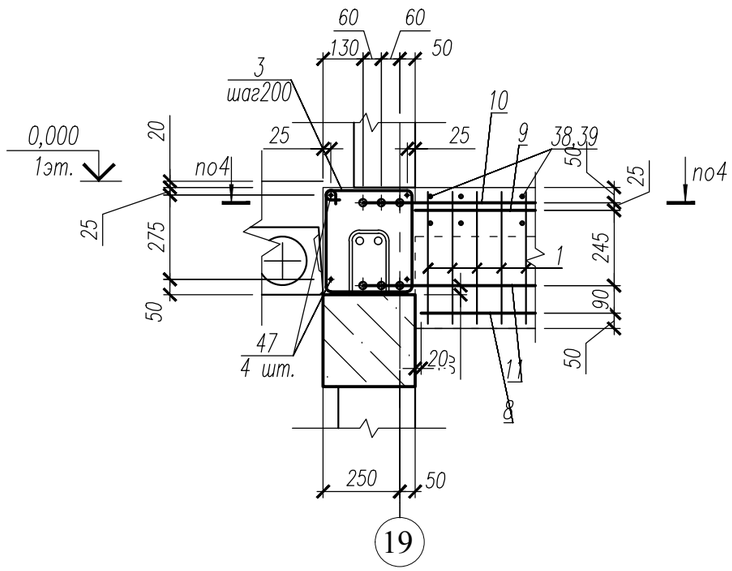

4–4

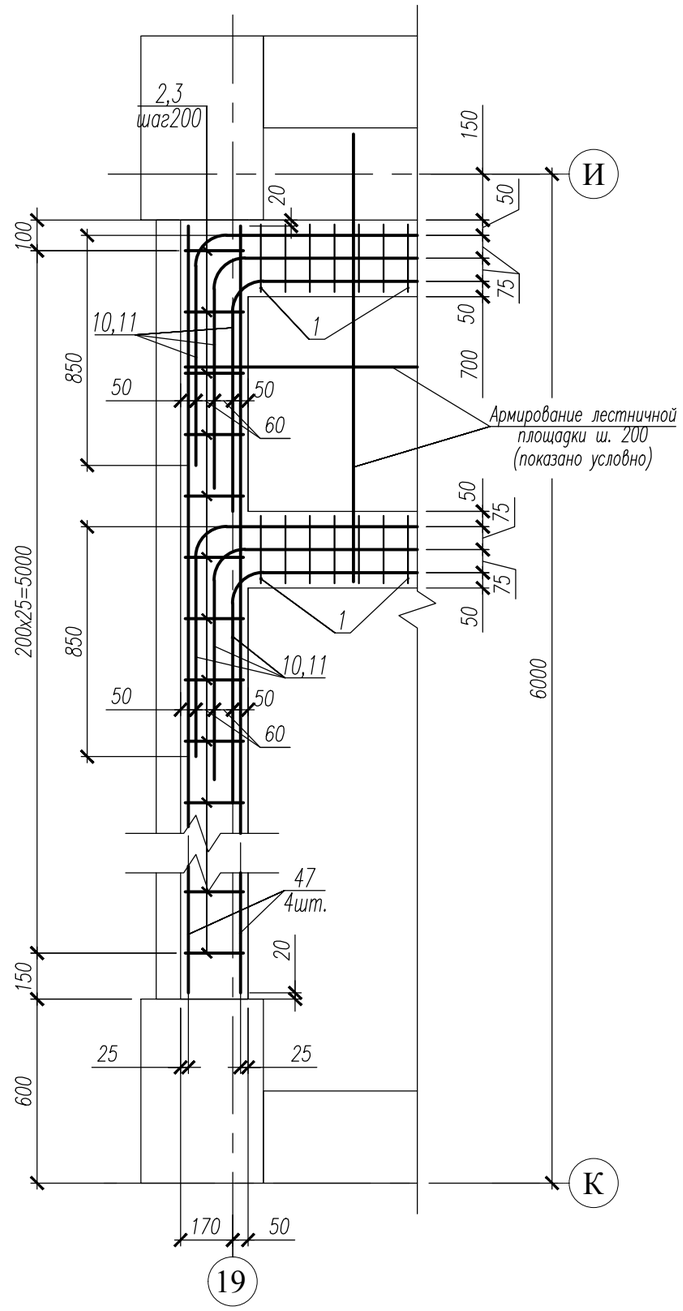

1. Данный лист смотри совместно с л. 49, 50, 51.

Изм.	Кол.уч.	Лист	№ док.	Подп.	Дата	НУ_ПОЛИК7/10–2023/04/10–2023 ПР–КЖ2.3–2			
						Взрослая поликлиника на 750 посещений для южной части г.Новый Уренгой, в том числе затраты на проектно–изыскательские работы			
Разраб.		Андреев			23.04.24	Секция 3	Стадия	Лист	Листов
Рук. груп.		Хойлов			23.04.24		Р	52	
Нач. отд.		Илюткин			23.04.24				
Н. контр.		Давыдова			23.04.24	Фрагмент 1 (продолжение)			
ГИП		Прокопьев			23.04.24				

Взам. инв. N

Подпись и дата

Инв. N подл. 231

Формат А3

Фрагмент 2

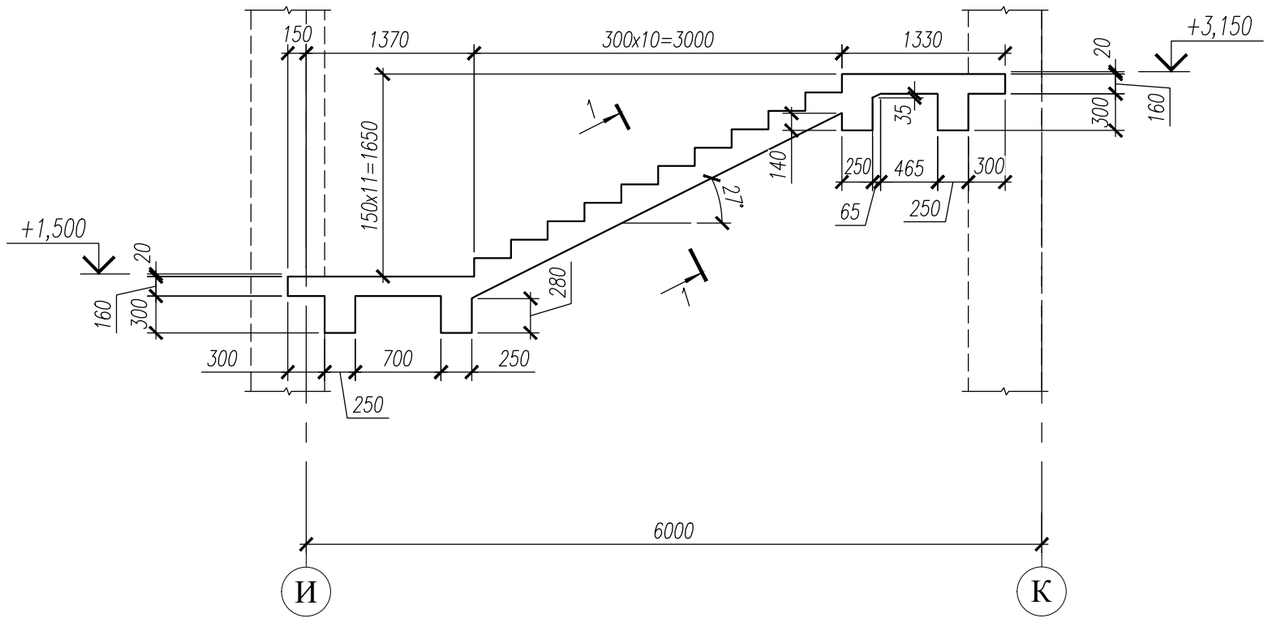

1–1

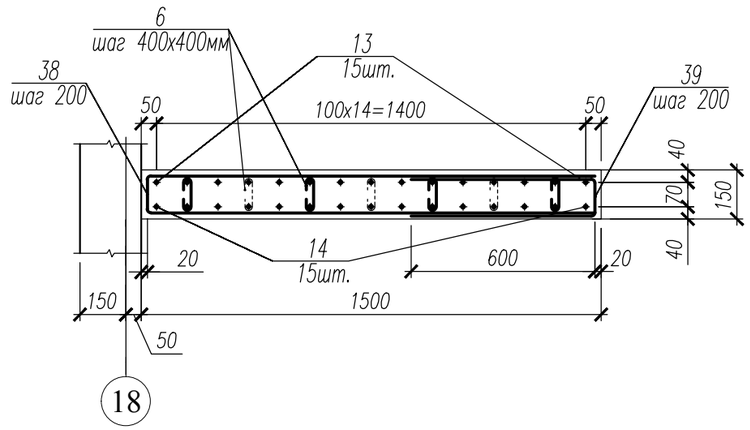

Фрагмент 2
(Армирование)

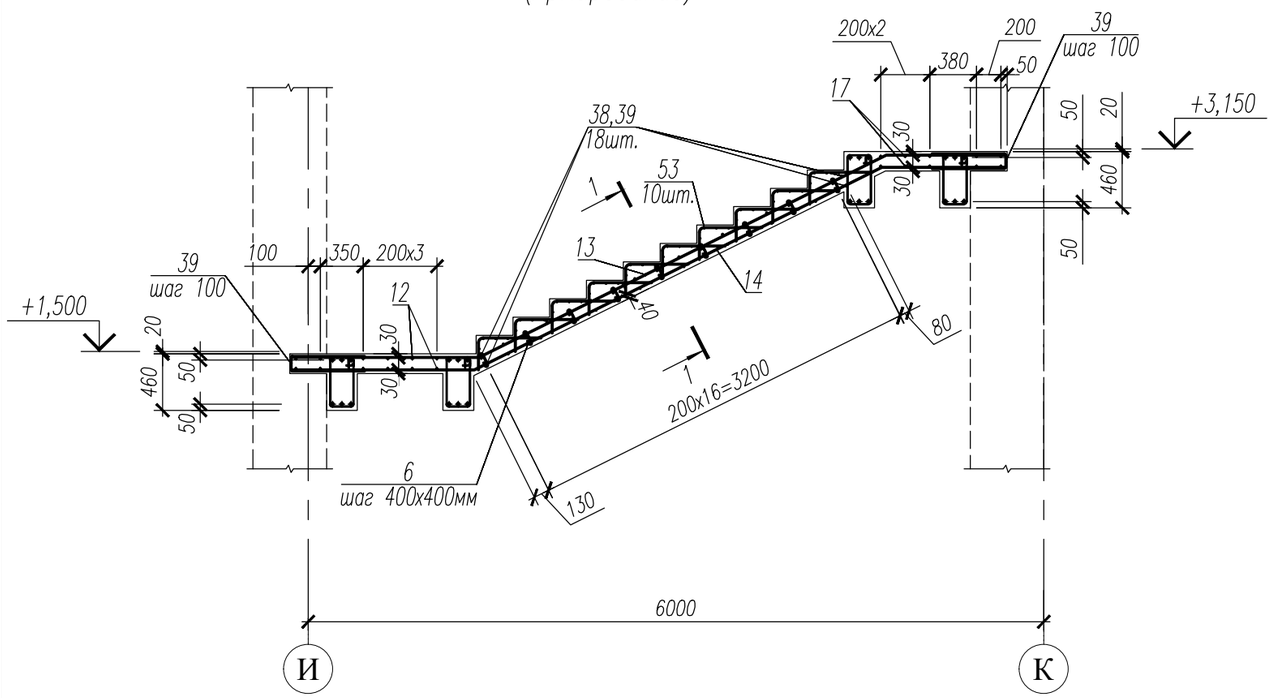

1. Данный лист смотри совместно с л. 49, 50.
2. Общие примечания смотри л. 25.
3. Ведомость деталей см. л. 65, 66.
4. Спецификацию см. л. 68, 69.
5. Ведомость расхода стали см. л. 70.

Изм.	Кол.уч.	Лист	№ док.	Подп.	Дата	НУ_ПОЛИК7/10-2023/04/10-2023 ПР-КЖ2.3-2			
						Взрослая поликлиника на 750 посещений для южной части г.Новый Уренгой, в том числе затраты на проектно-изыскательские работы			
Разраб.		Андреев			23.04.24	Секция 3	Стадия	Лист	Листов
Рук. груп.		Хойлов			23.04.24		Р	53	
Нач. отд.		Илюткин			23.04.24				
Н. контр.		Давыдова			23.04.24	Фрагмент 2			
ГИП		Прокопьев			23.04.24				

Взам. инв. N

Подпись и дата

Инв. N подл. 231

Формат А3

Фрагмент 3

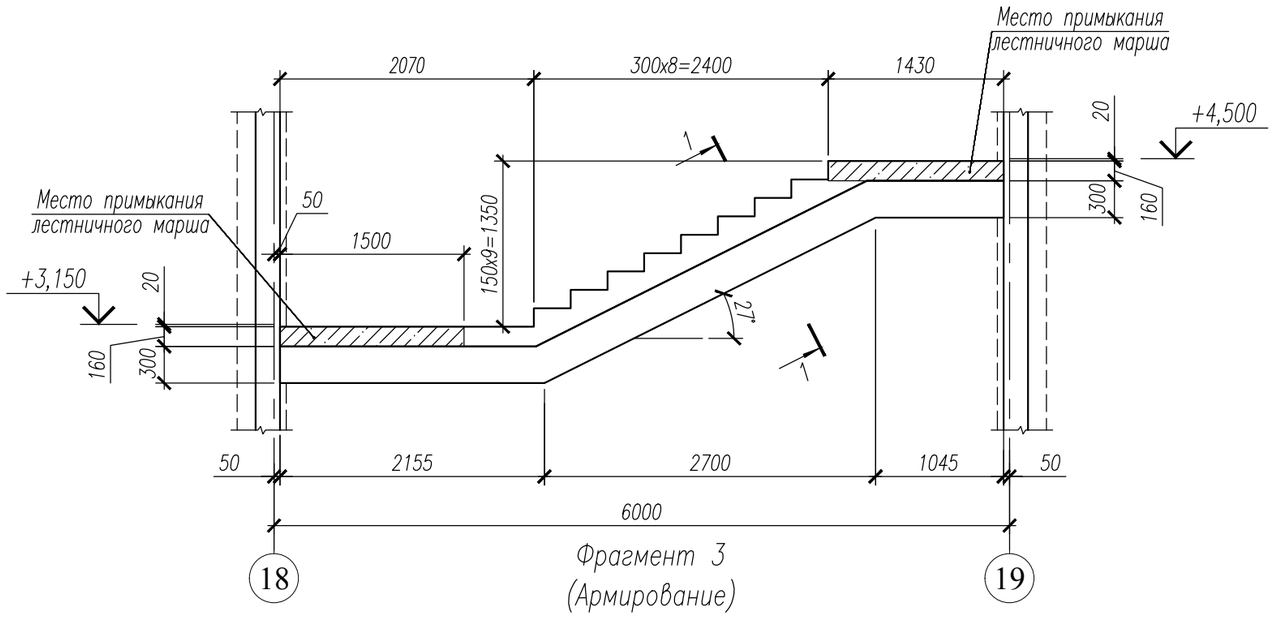

Фрагмент 3
(Армирование)

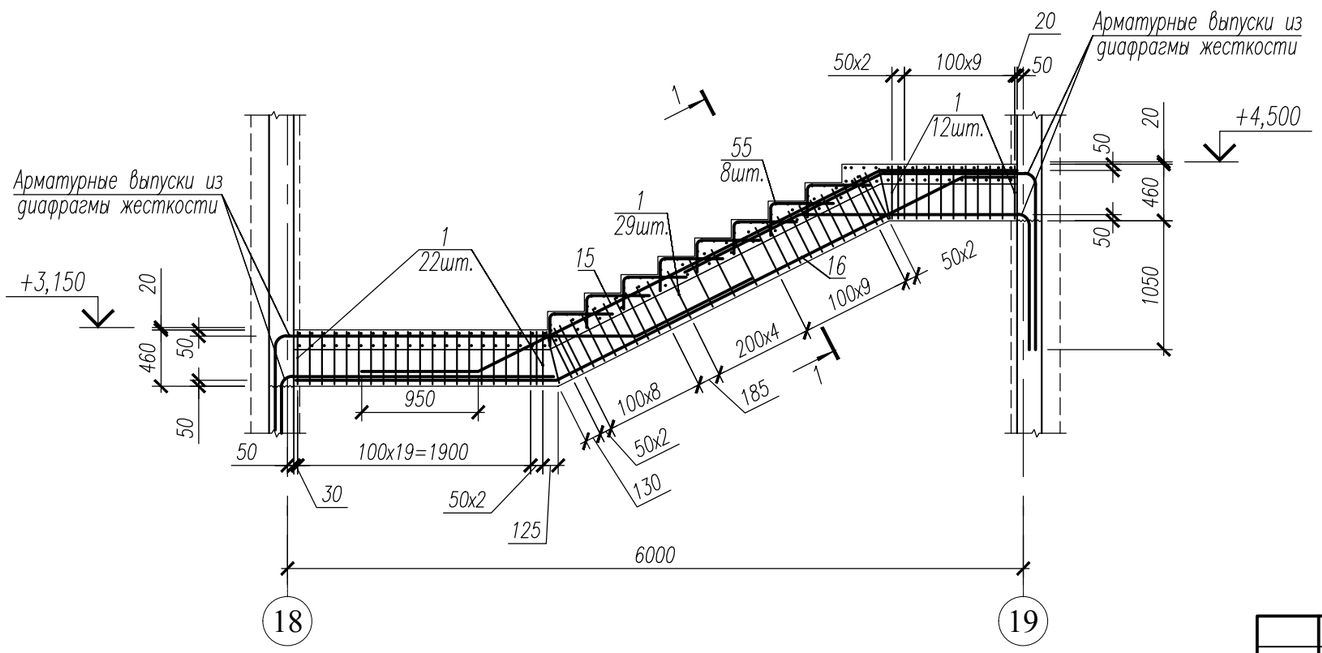

1–1

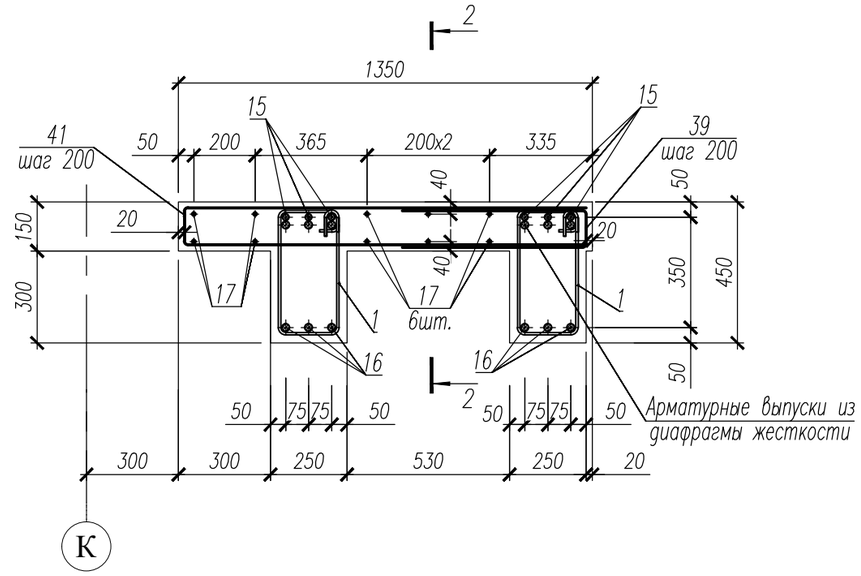

2–2

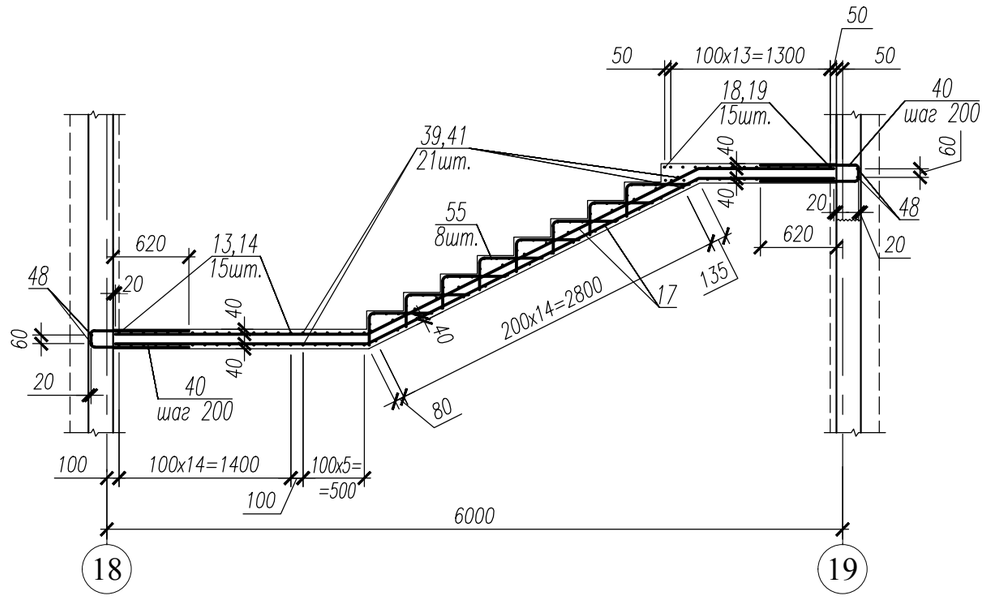

1. Данный лист смотри совместно с л. 49, 50.
2. Общие примечания смотри л. 25.
3. Ведомость деталей см. л. 65, 66.
4. Спецификацию см. л. 68, 69.
5. Ведомость расхода стали см. л. 70.

Изм.	Кол.уч.	Лист	№ док.	Подп.	Дата	НУ_ПОЛИК7/10–2023/04/10–2023 ПР–КЖ2.3			
						Взрослая поликлиника на 750 посещений для южной части г.Новый Уренгой, в том числе затраты на проектно–изыскательские работы			
Разраб.		Андреев			23.04.24	Секция 3	Стадия	Лист	Листов
Рук. груп.		Хойлов			23.04.24		Р	54	
Нач. отд.		Илюткин			23.04.24				
Н. контр.		Давыдова			23.04.24	Фрагмент 3			
ГИП		Прокопьев			23.04.24				

Взам. инв. N

Подпись и дата

Инв. N подл. 231

Формат А3

Фрагмент 4

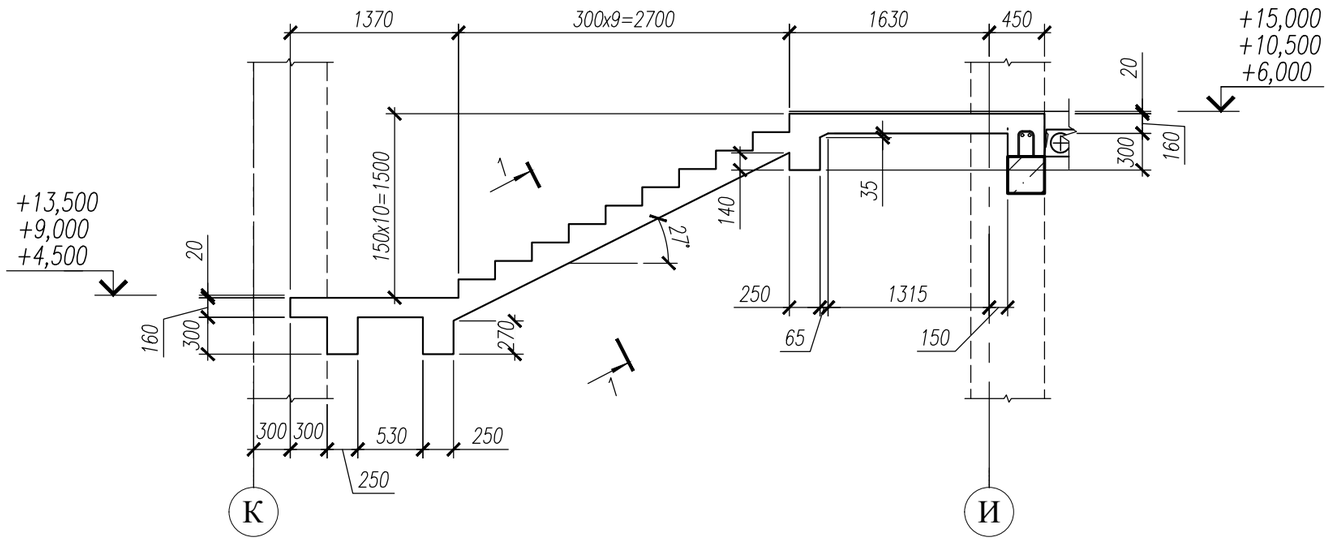

1–1

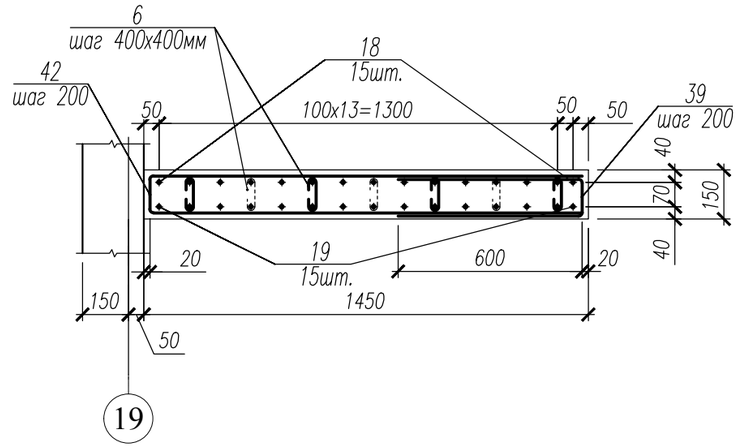

Фрагмент 4
(Армирование)

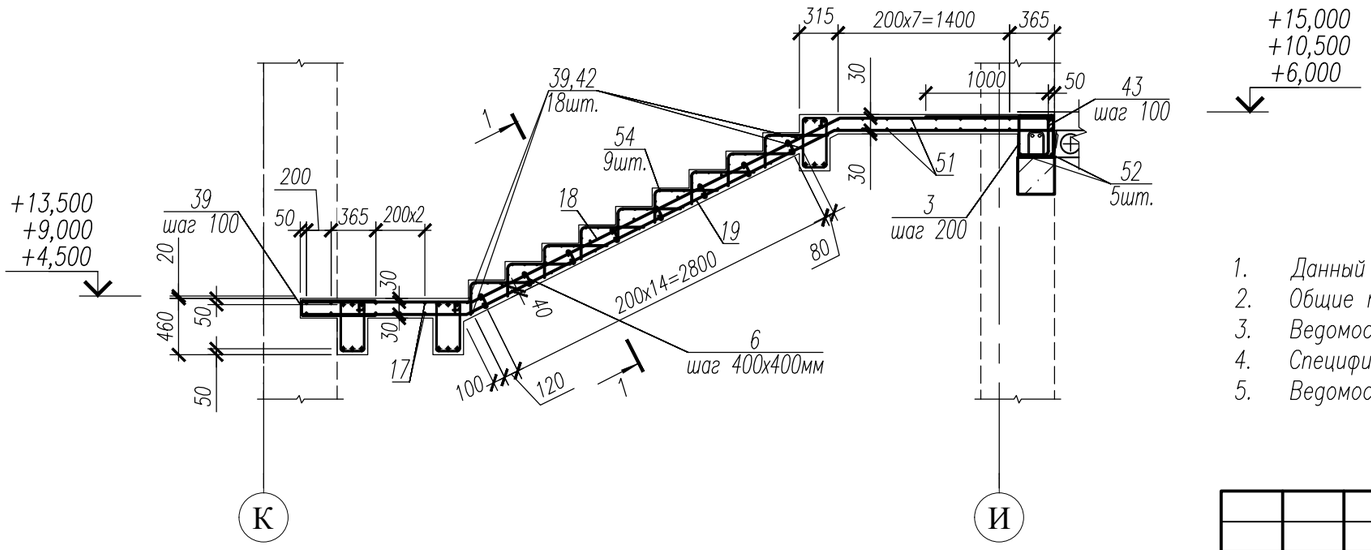

1. Данный лист смотри совместно с л. 49, 50.
2. Общие примечания смотри л. 25.
3. Ведомость деталей см. л. 65, 66.
4. Спецификацию см. л. 68, 69.
5. Ведомость расхода стали см. л. 70.

Изм.	Кол.уч.	Лист	№ док.	Подп.	Дата	НУ_ПОЛИК7/10–2023/04/10–2023 ПР–КЖ2.3–2			
						Взрослая поликлиника на 750 посещений для южной части г.Новый Уренгой, в том числе затраты на проектно–изыскательские работы			
Разраб.		Андреев			23.04.24	Секция 3	Стадия	Лист	Листов
Рук. груп.		Хойлов			23.04.24		Р	55	
Нач. отд.		Илюткин			23.04.24				
Н. контр.		Давыдова			23.04.24	Фрагмент 4			
ГИП		Прокопьев			23.04.24				

Взам. инв. N

Подпись и дата

Инв. N подл. 231

Формат А3

Фрагмент 5

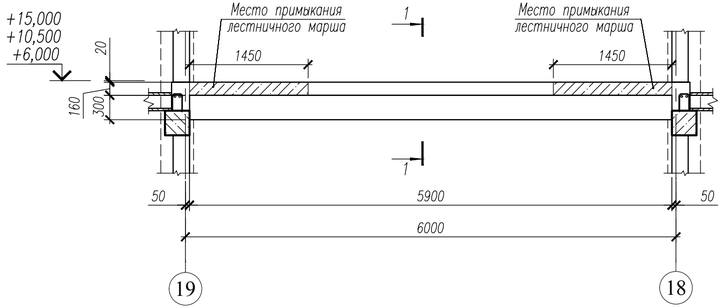

Узел 1

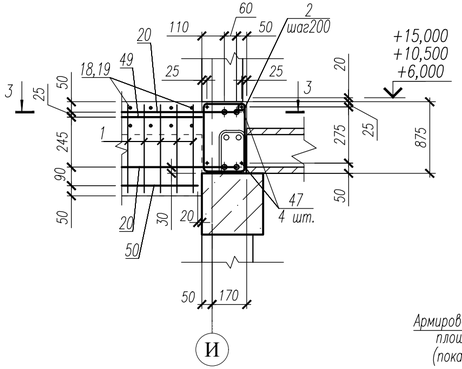

3–3

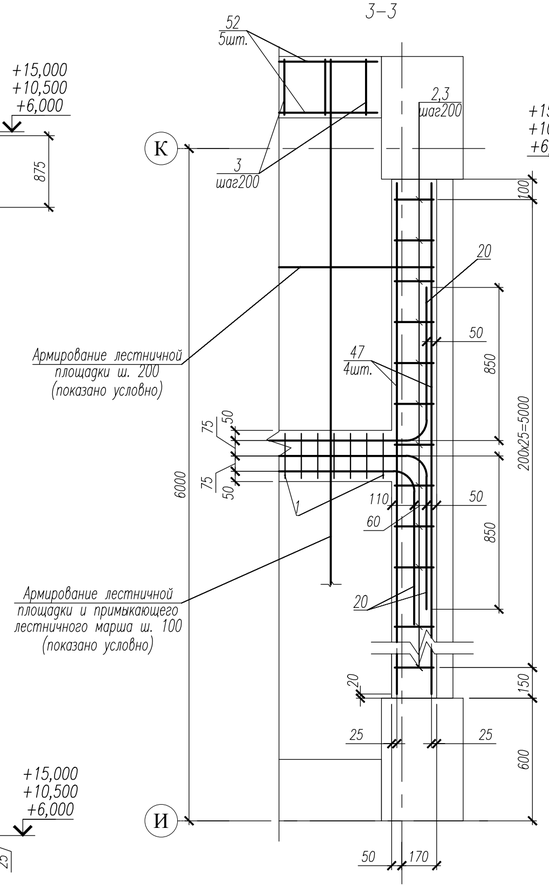

1–1

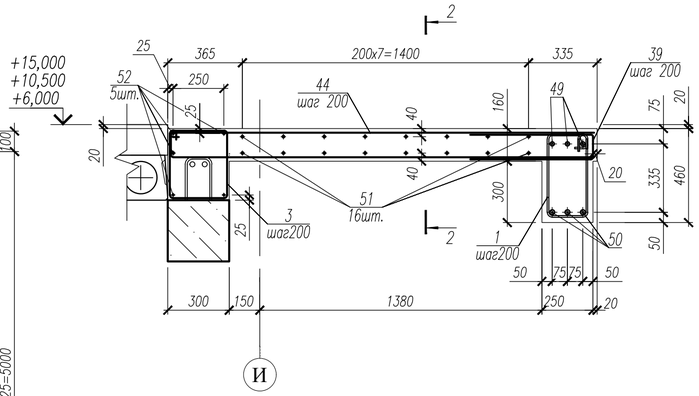

Фрагмент 5 (Армирование)

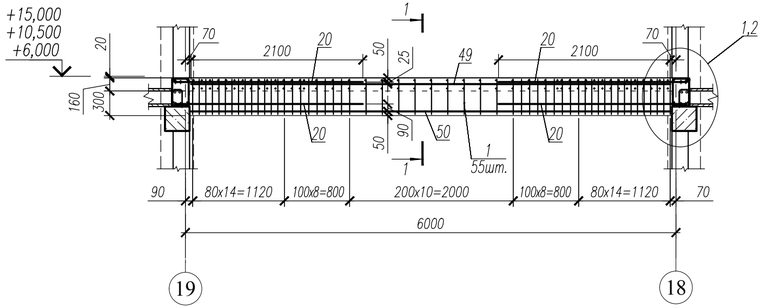

Узел 2

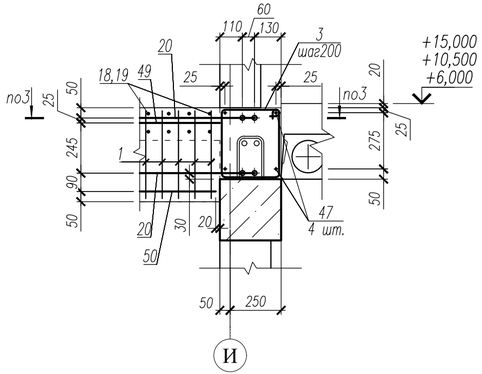

2–2

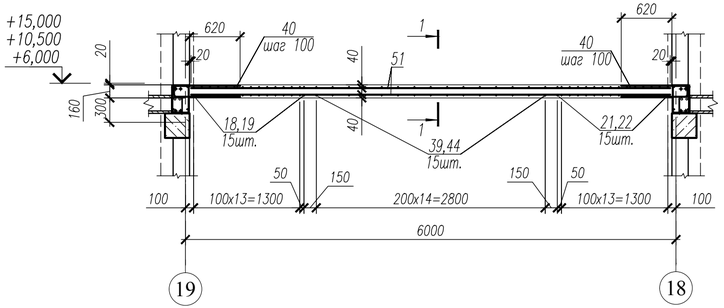

1. Данный лист смотри совместно с л. 49, 50.
2. Общие примечания смотри л. 25.
3. Ведомость деталей см. л. 65, 66.
4. Спецификацию см. л. 68, 69.
5. Ведомость расхода стали см. л. 70.

Изм.	Кол.уч.	Лист	№ док.	Подп.	Дата	НУ_ПОЛИК7/10-2023/04/10-2023 ПР-КЖ2.3-2			
						Взрослая поликлиника на 750 посещений для южной части г.Новый Уренгой, в том числе затраты на проектно-изыскательские работы			
Разраб.		Андреев			23.04.24	Секция 3	Стадия	Лист	Листов
Рук. груп.		Хойлов			23.04.24		Р	56	
Нач. отд.		Илюткин			23.04.24				
Н. контр.		Давыдова			23.04.24	Фрагмент 5			
ГИП		Прокопьев			23.04.24				

Взам. инв. N | Подпись и дата | Инв. N подл. 231

Формат А4х3

Фрагмент 6

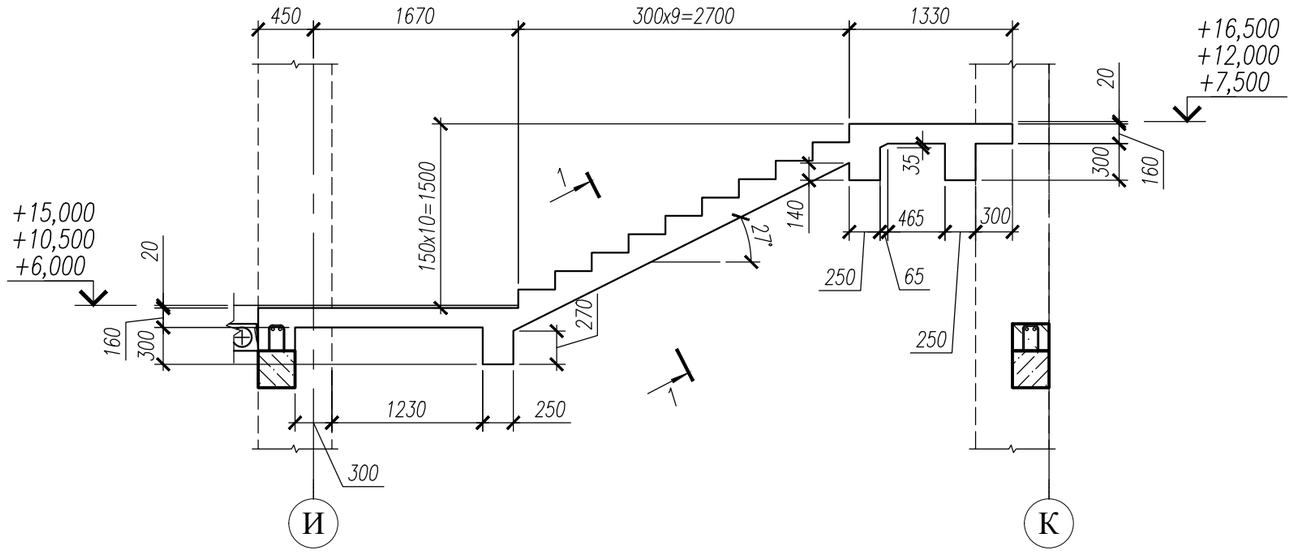

1–1

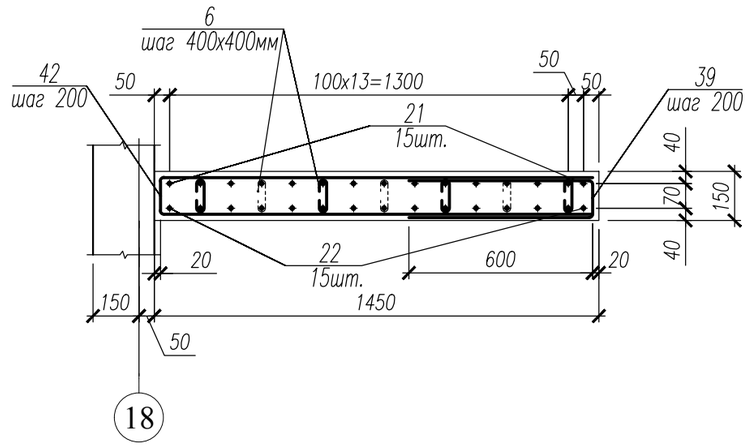

Фрагмент 6
(Армирование)

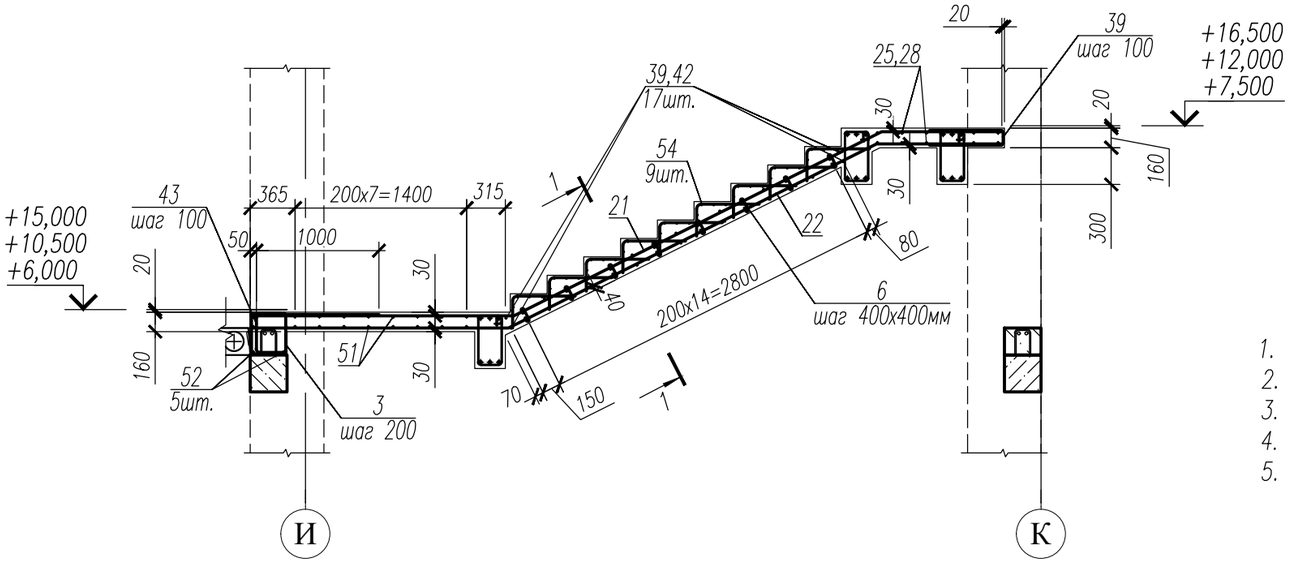

1. Данный лист смотри совместно с л. 49, 50.
2. Общие примечания смотри л. 25.
3. Ведомость деталей см. л. 65, 66.
4. Спецификацию см. л. 68, 69.
5. Ведомость расхода стали см. л. 70.

Изм.	Кол.уч.	Лист	№ док.	Подп.	Дата	НУ_ПОЛИК7/10–2023/04/10–2023 ПР–КЖ2.3–2			
						Взрослая поликлиника на 750 посещений для южной части г.Новый Уренгой, в том числе затраты на проектно–изыскательские работы			
Разраб.		Андреев			23.04.24	Секция 3	Стадия	Лист	Листов
Рук. груп.		Хойлов			23.04.24		Р	57	
Нач. отд.		Илюткин			23.04.24				
Н. контр.		Давыдова			23.04.24	Фрагмент 6			
ГИП		Прокопьев			23.04.24				

Взам. инв. N

Подпись и дата

Инв. N подл. 231

Формат А3

Фрагмент 7

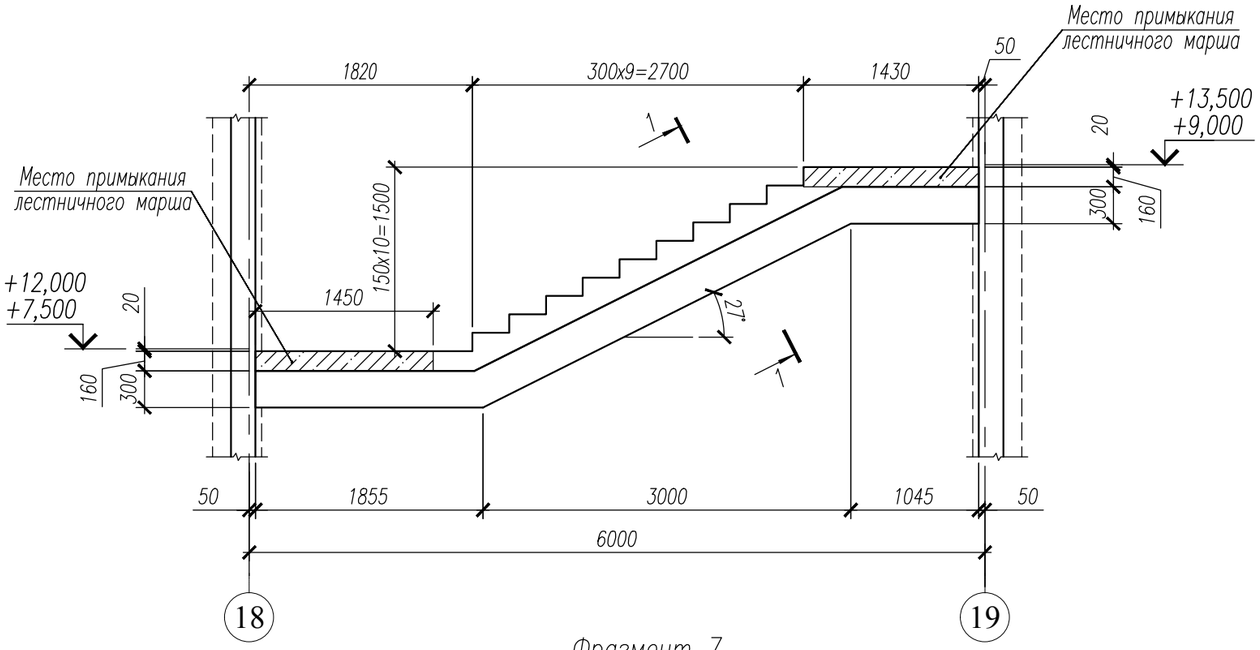

1–1

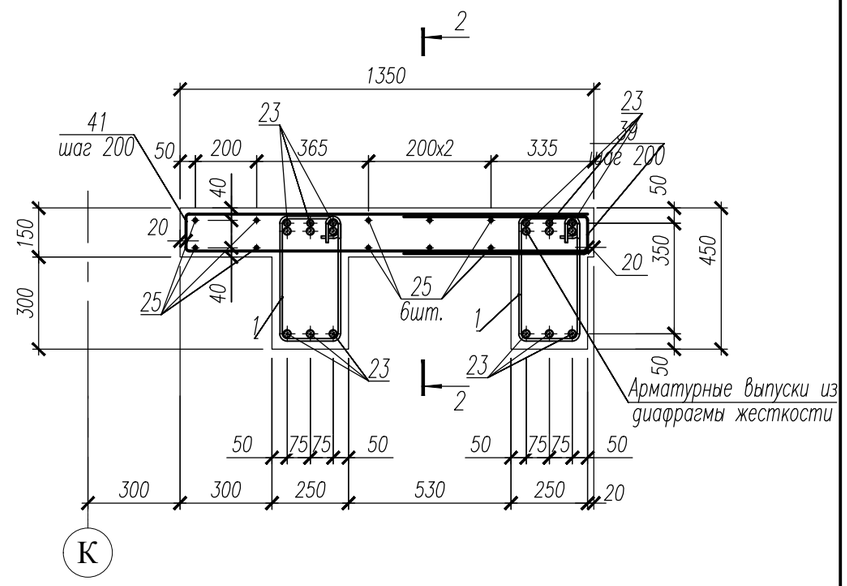

Фрагмент 7 (Армирование)

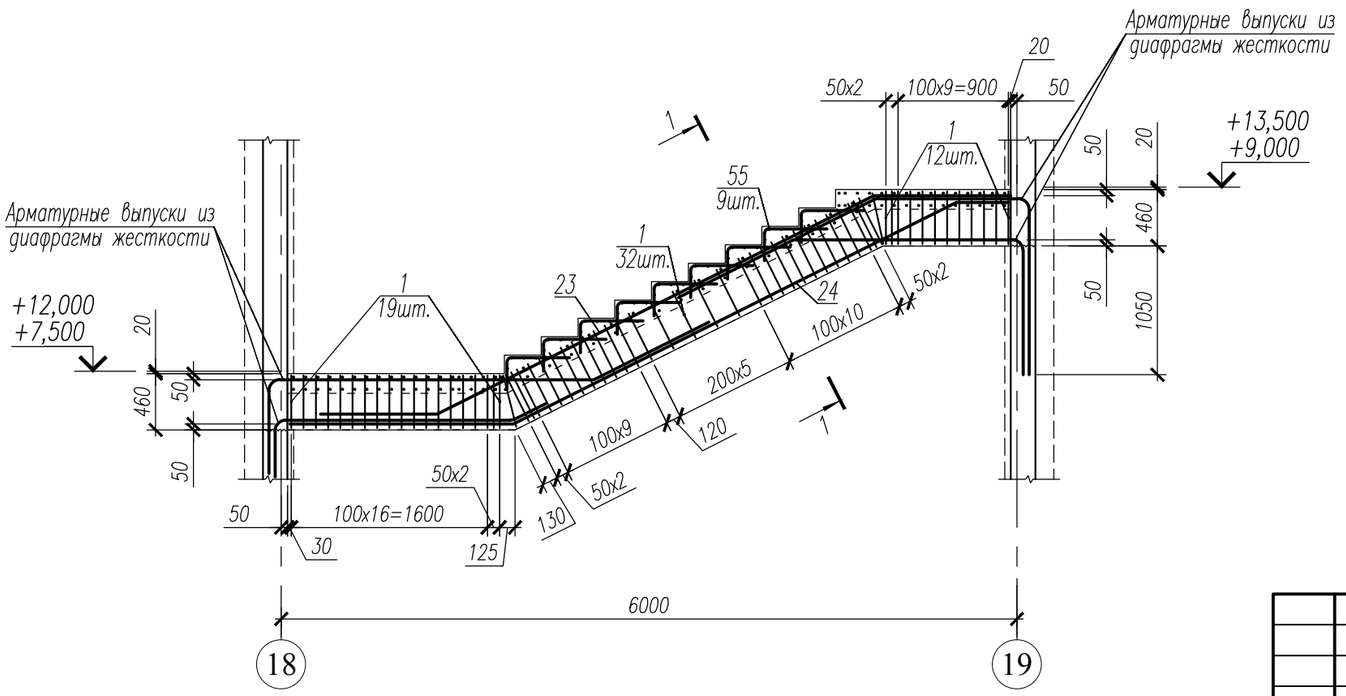

2–2

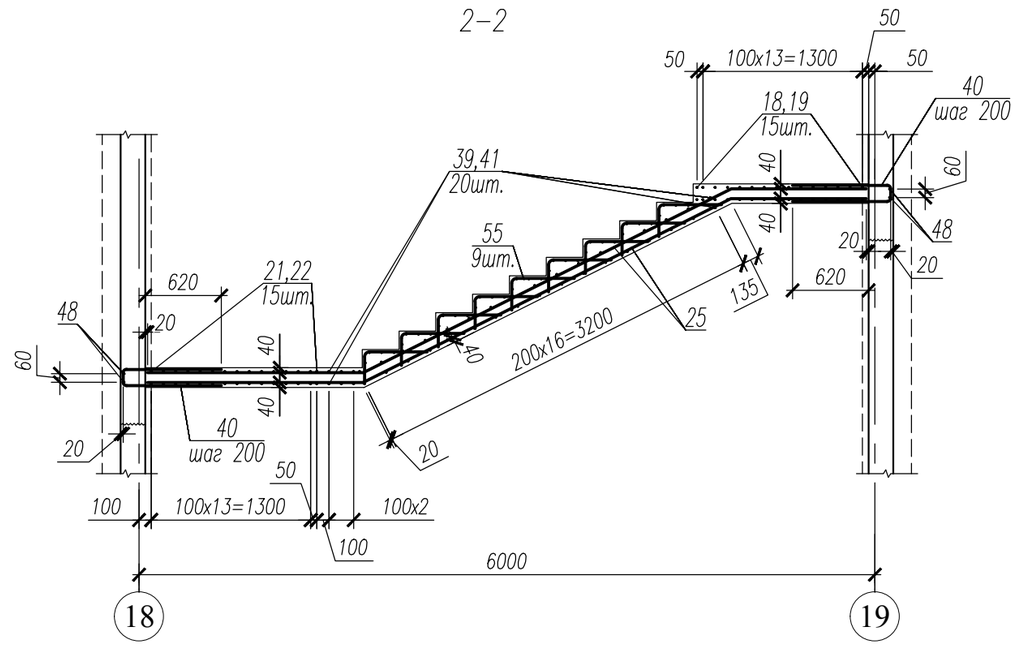

1. Данный лист смотри совместно с л. 49, 50.
2. Общие примечания смотри л. 25.
3. Ведомость деталей см. л. 65, 66.
4. Спецификацию см. л. 68, 69.
5. Ведомость расхода стали см. л. 70.

Изм.	Кол.уч.	Лист	№ док.	Подп.	Дата	НУ_ПОЛИК7/10-2023/04/10-2023 ПР-КЖ2.3-2			
						Взрослая поликлиника на 750 посещений для южной части г.Новый Уренгой, в том числе затраты на проектно-изыскательские работы			
Разраб.		Андреев			23.04.24	Секция 3	Стадия	Лист	Листов
Рук. груп.		Хойлов			23.04.24		Р	58	
Нач. отд.		Илюткин			23.04.24				
Н. контр.		Давыдова			23.04.24	Фрагмент 7			
ГИП		Прокопьев			23.04.24				

Взам. инв. N | Подпись и дата | Инв. N подл. 231

Формат А3

Фрагмент 8

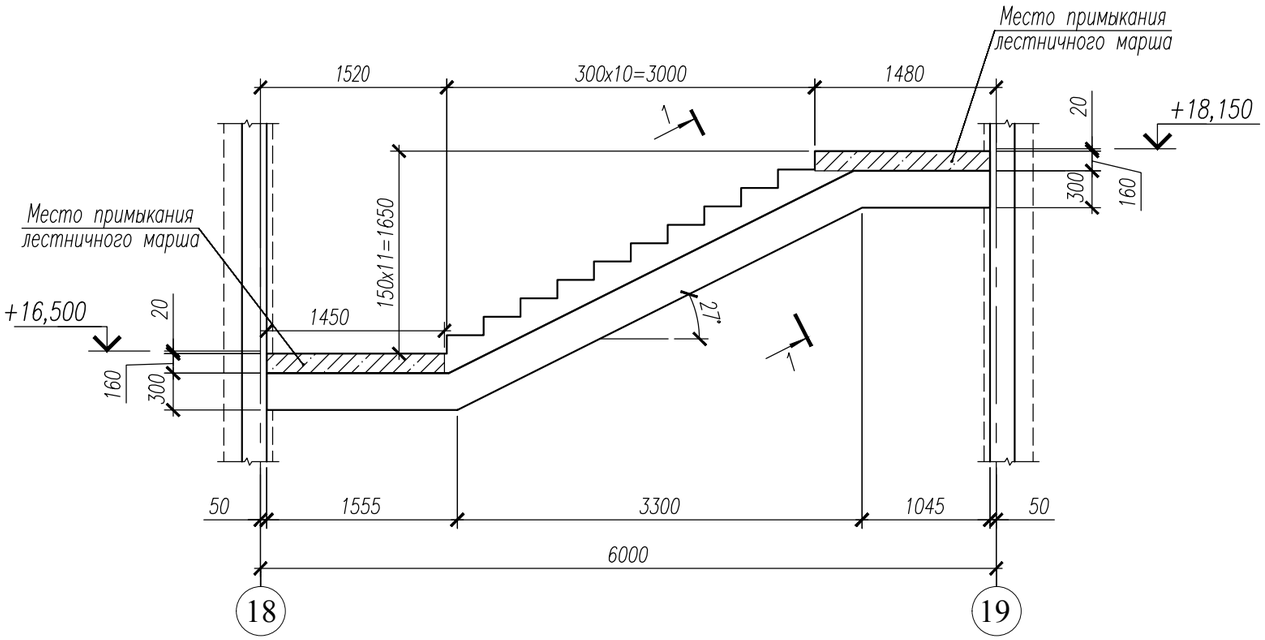

1–1

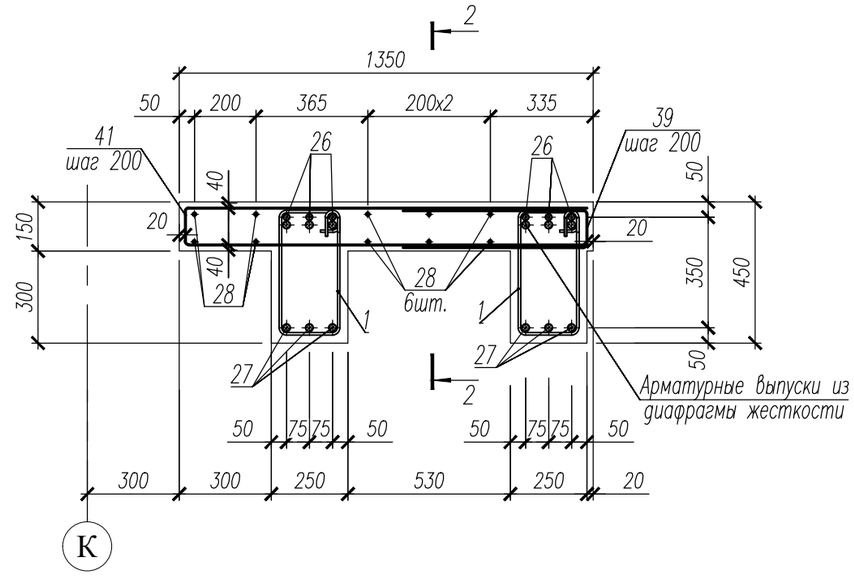

Фрагмент 8 (Армирование)

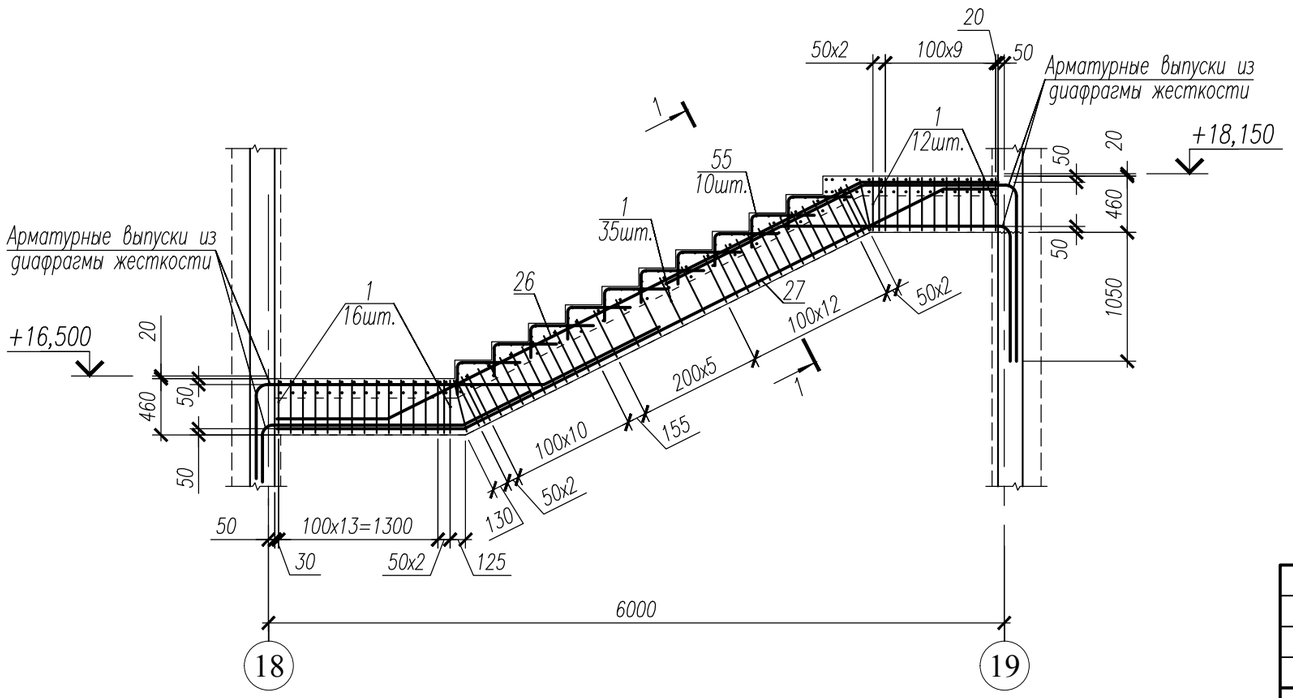

2–2

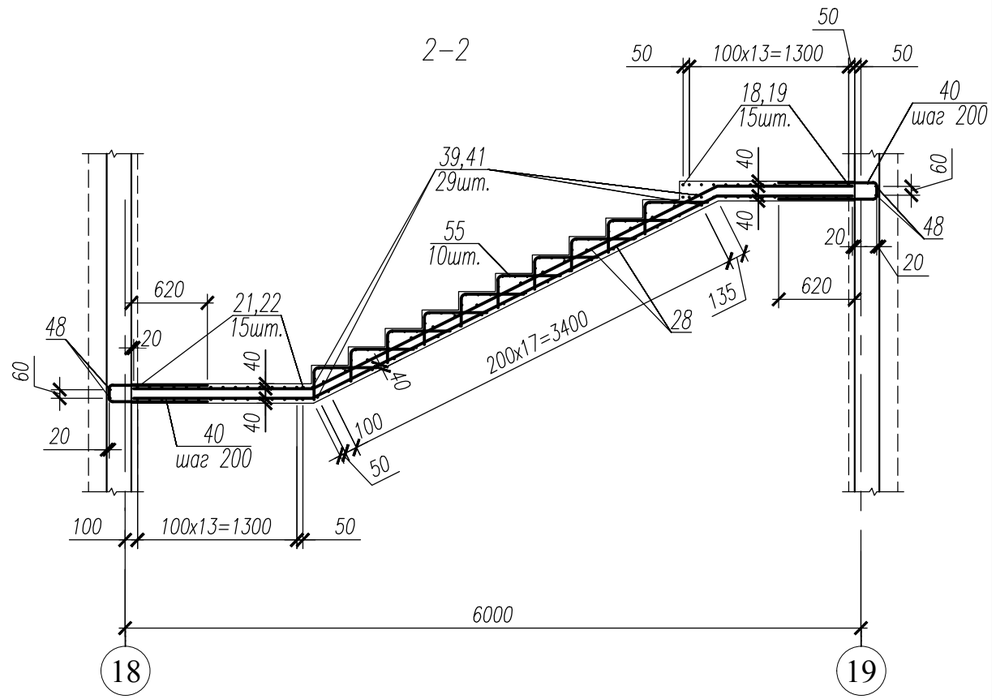

1. Данный лист смотри совместно с л. 49, 50.
2. Общие примечания смотри л. 25.
3. Ведомость деталей см. л. 65, 66.
4. Спецификацию см. л. 68, 69.
5. Ведомость расхода стали см. л. 70.

Изм.	Кол.уч.	Лист	№ док.	Подп.	Дата	НУ_ПОЛИК7/10-2023/04/10-2023 ПР-КЖ2.3-2			
						Взрослая поликлиника на 750 посещений для южной части г.Новый Уренгой, в том числе затраты на проектно-изыскательские работы			
Разраб.		Андреев			23.04.24	Секция 3	Стадия	Лист	Листов
Рук. груп.		Хойлов			23.04.24		Р	59	
Нач. отд.		Илюткин			23.04.24				
Н. контр.		Давыдова			23.04.24	Фрагмент 8			
ГИП		Прокопьев			23.04.24				

Взам. инв. N | Подпись и дата | Инв. N подл. 231

Формат А3

Фрагмент 9

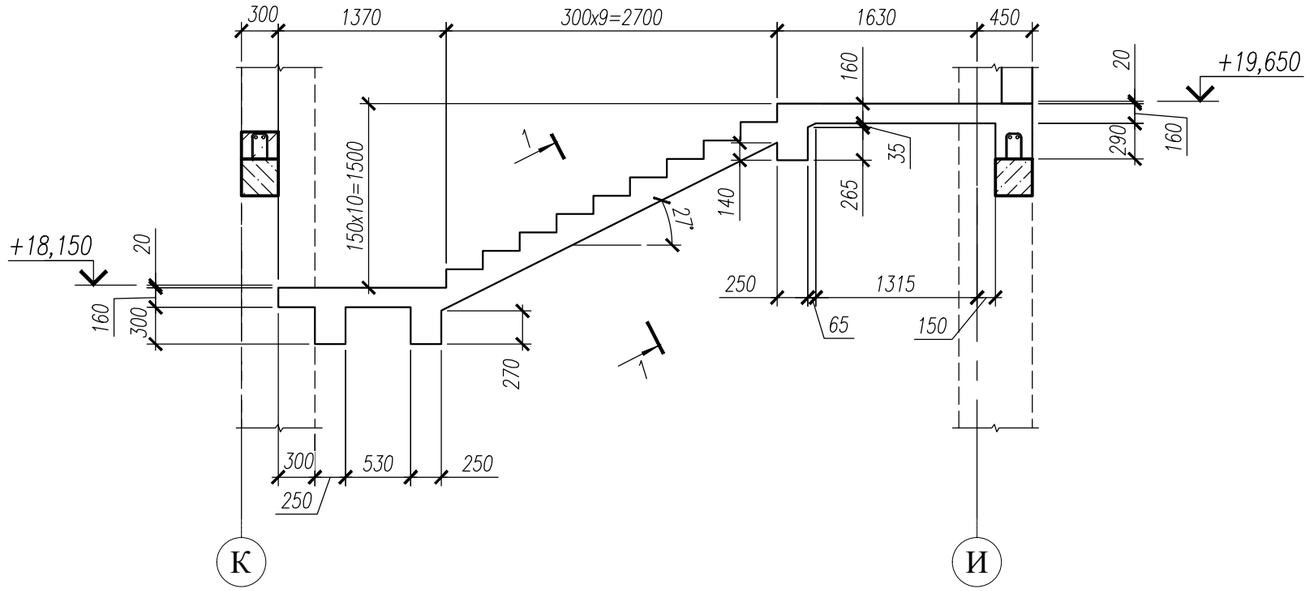

1–1

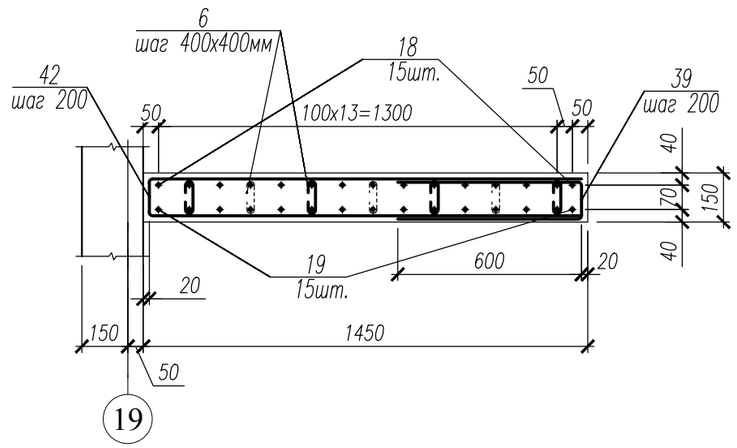

Фрагмент 9
(Армирование)

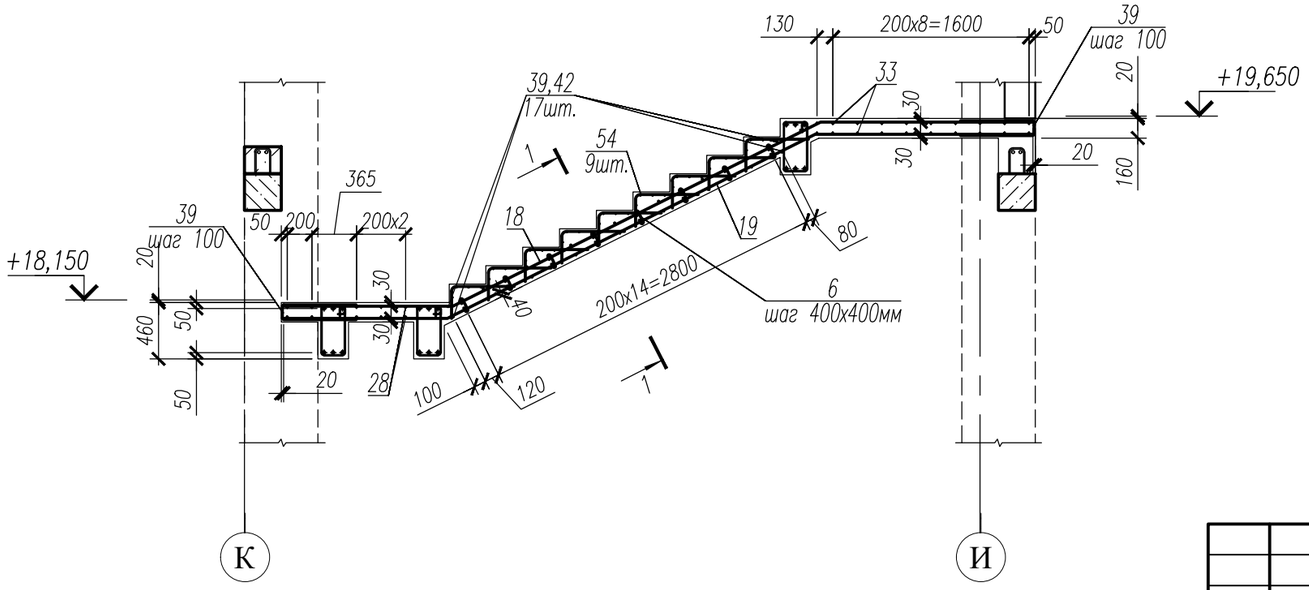

1. Данный лист смотри совместно с л. 49, 50.
2. Общие примечания смотри л. 25.
3. Ведомость деталей см. л. 65, 66.
4. Спецификацию см. л. 68, 69.
5. Ведомость расхода стали см. л. 70.

Изм.	Кол.уч.	Лист	№ док.	Подп.	Дата	НУ_ПОЛИК7/10-2023/04/10-2023 ПР-КЖ2.3-2			
						Взрослая поликлиника на 750 посещений для южной части г.Новый Уренгой, в том числе затраты на проектно-изыскательские работы			
Разраб.		Андреев			23.04.24	Секция 3	Стадия	Лист	Листов
Рук. груп.		Хойлов			23.04.24		Р	60	
Нач. отд.		Илюткин			23.04.24				
Н. контр.		Давыдова			23.04.24	Фрагмент 9			
ГИП		Прокопьев			23.04.24				

Взам. инв. N

Подпись и дата

Инв. N подл. 231

Формат А3

Фрагмент 10

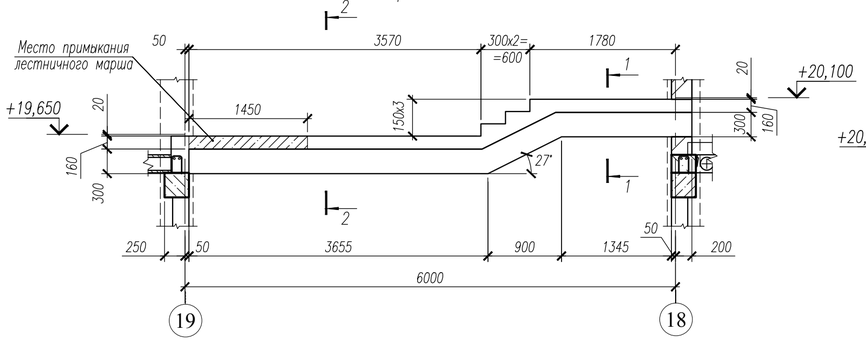

Фрагмент 10 (Армирование)

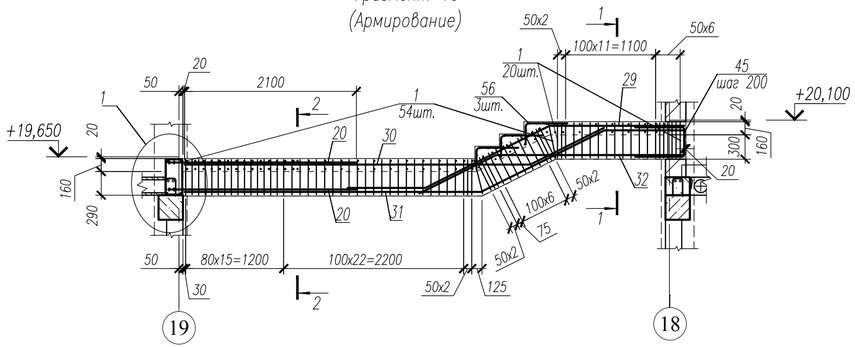

3–3

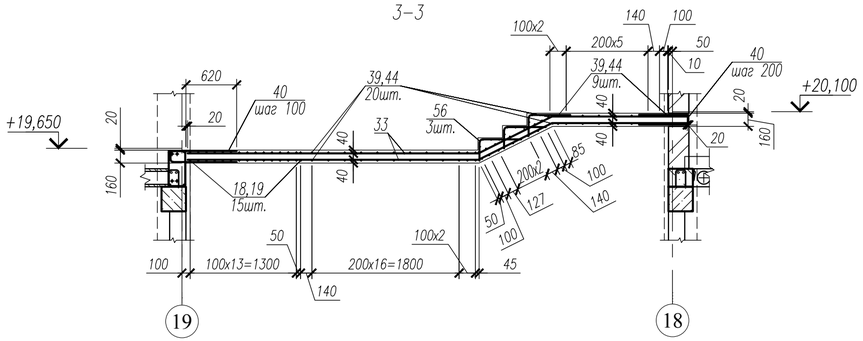

1–1

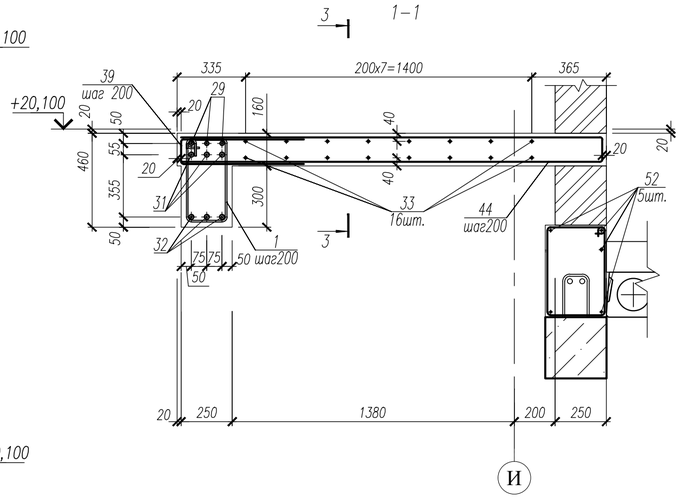

2–2

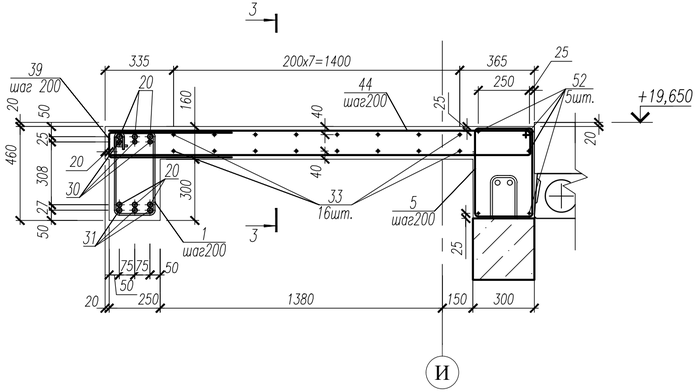

Узел 1

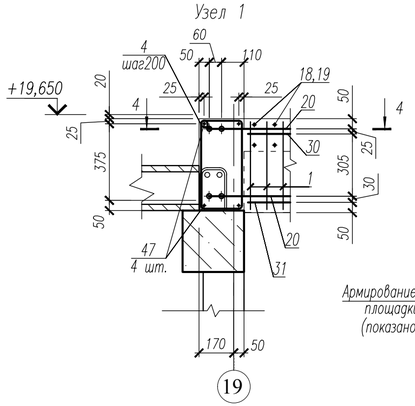

4–4

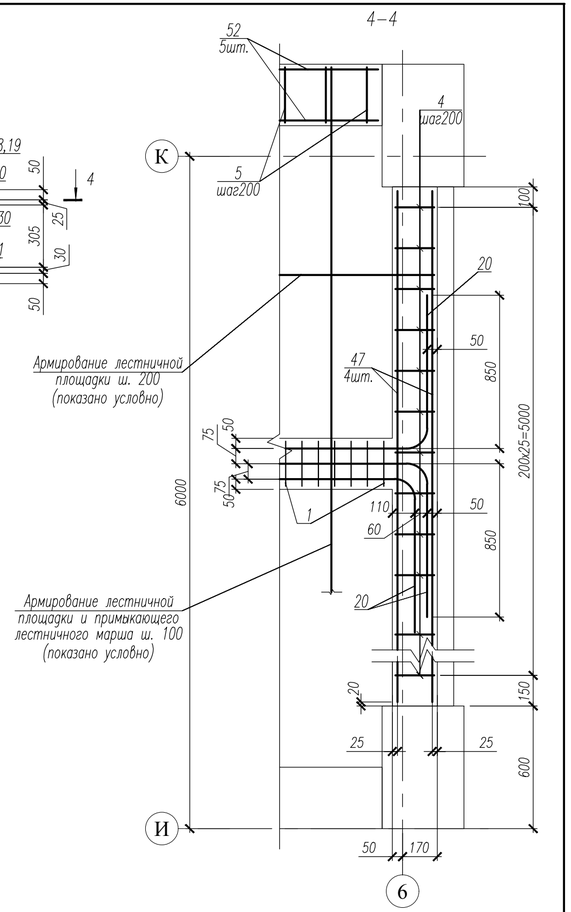

1. Данный лист смотри совместно с л. 49, 50.
2. Общие примечания смотри л. 25.
3. Ведомость деталей см. л. 65, 66.
4. Спецификацию см. л. 68, 69.
5. Ведомость расхода стали см. л. 70.

Изм.	Кол.уч.	Лист	№ док.	Подп.	Дата	НУ_ПОЛИК7/10-2023/04/10-2023 ПР-КЖ2.3-2			
						Взрослая поликлиника на 750 посещений для южной части г.Новый Уренгой, в том числе затраты на проектно-изыскательские работы			
Разраб.		Андреев			23.04.24	Секция 3	Стадия	Лист	Листов
Рук. груп.		Хойлов			23.04.24		Р	61	
Нач. отд.		Илюткин			23.04.24				
Н. контр.		Давыдова			23.04.24	Фрагмент 10			
ГИП		Прокопьев			23.04.24				

Взам. инв. N | Подпись и дата | Инв. N подл. 231

Формат А4х3

Фрагмент 11

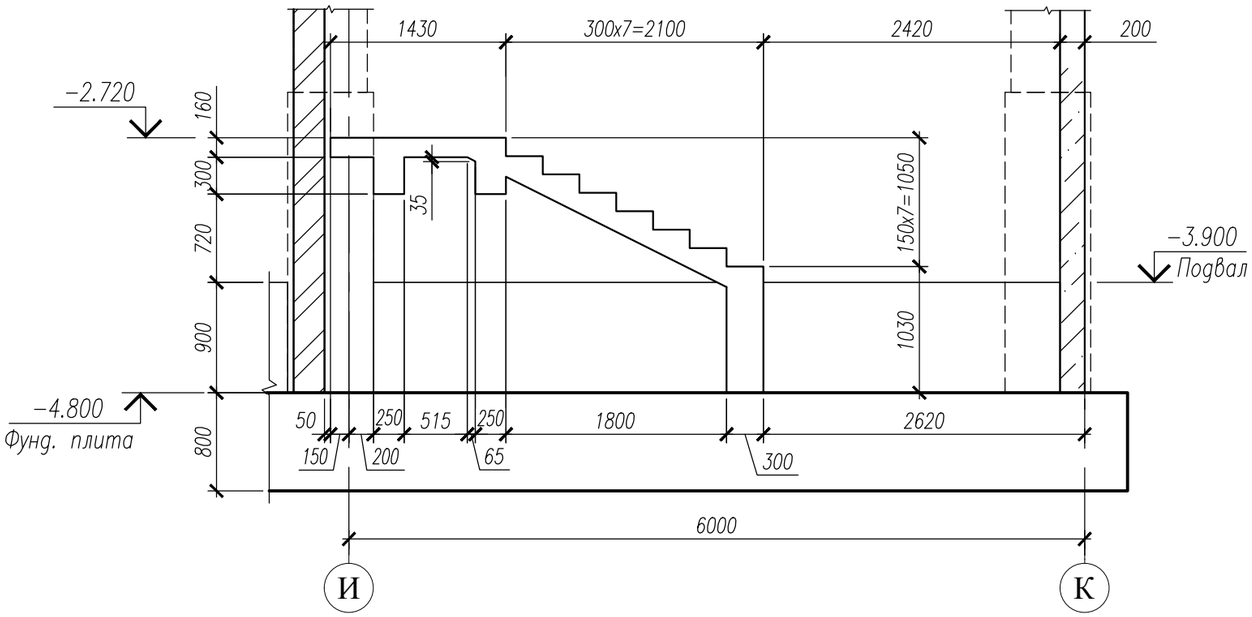

1–1

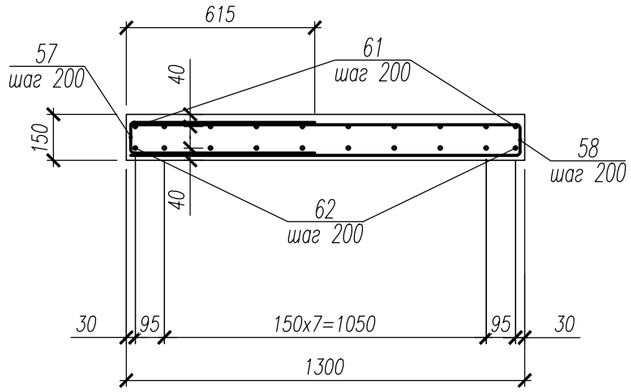

2–2

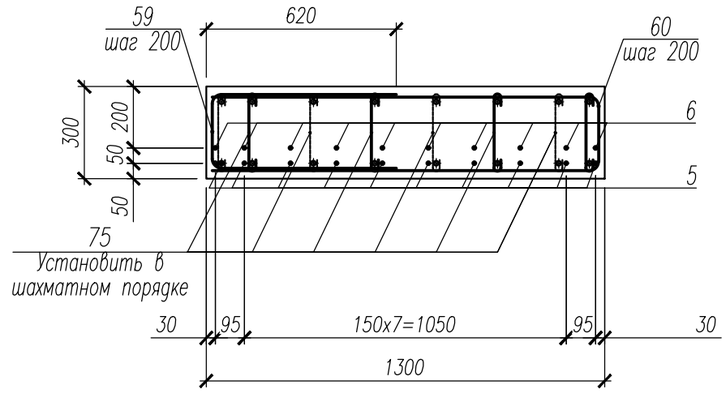

Фрагмент 11
Армирование.

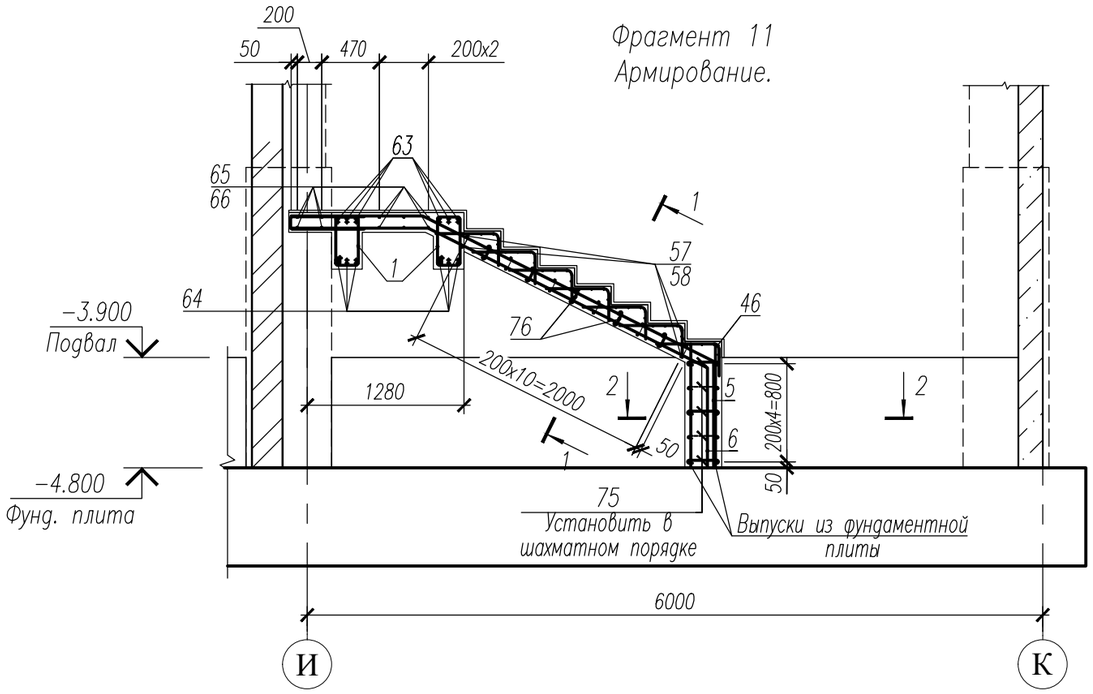

1. Данный лист смотри совместно с л. 49, 50.
2. Общие примечания смотри л. 25.
3. Ведомость деталей см. л. 65, 66.
4. Спецификацию см. л. 68, 69.
5. Ведомость расхода стали см. л. 70.

Изм.	Кол.уч.	Лист	№ док.	Подп.	Дата	НУ_ПОЛИК7/10–2023/04/10–2023 ПР–КЖ2.3–2			
						Взрослая поликлиника на 750 посещений для южной части г.Новый Уренгой, в том числе затраты на проектно–изыскательские работы			
Разраб.		Андреев			23.04.24	Секция 3	Стадия	Лист	Листов
Рук. груп.		Хойлов			23.04.24		Р	62	
Нач. отд.		Илюткин			23.04.24				
Н. контр.		Давыдова			23.04.24	Фрагмент 11			
ГИП		Прокопьев			23.04.24				

Взам. инв. N

Подпись и дата

Инв. N подл. 231

Формат А3

Фрагмент 12

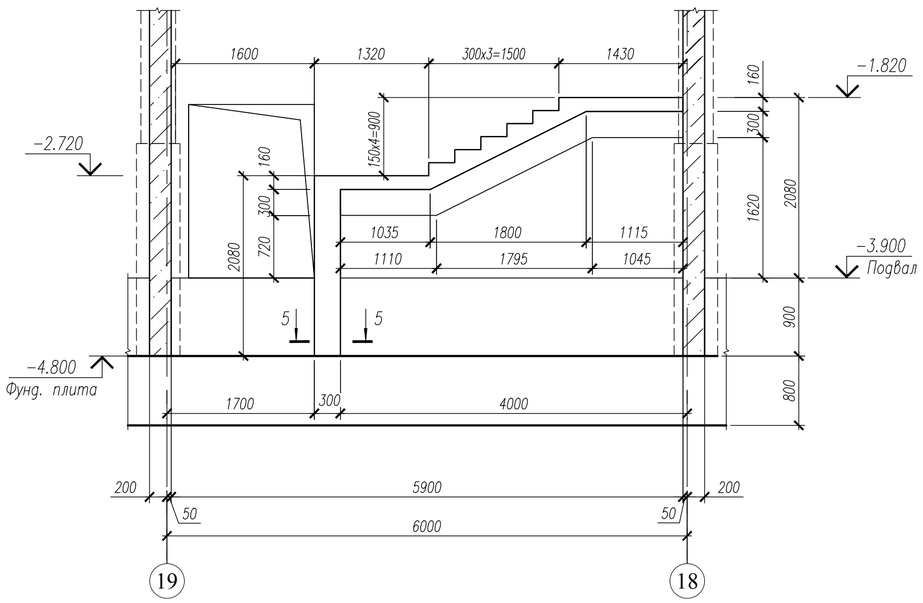

1−1

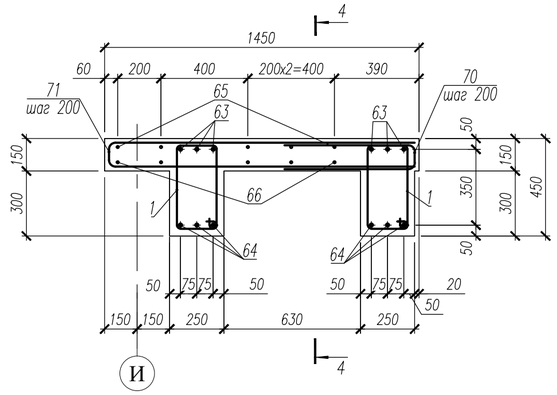

4−4

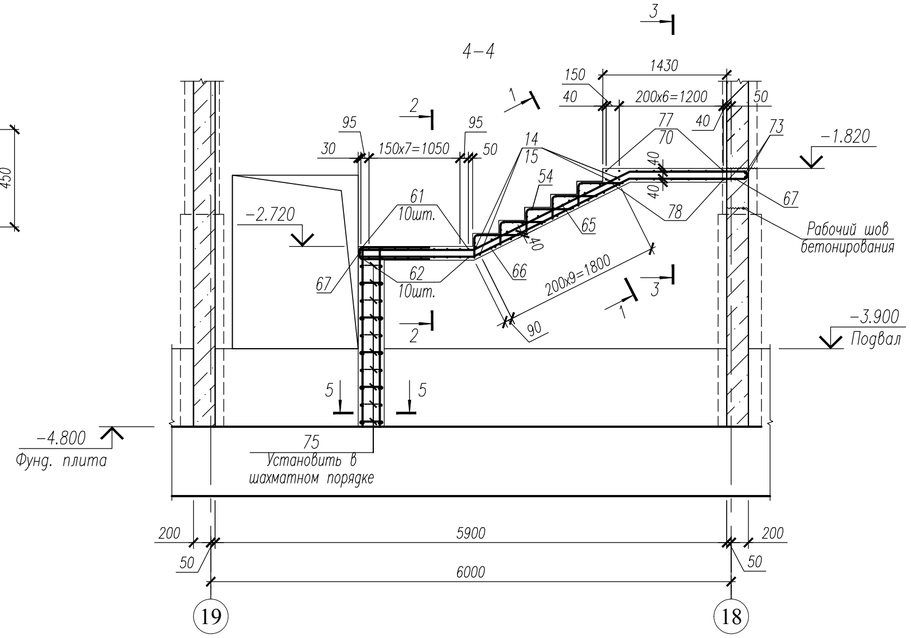

2−2

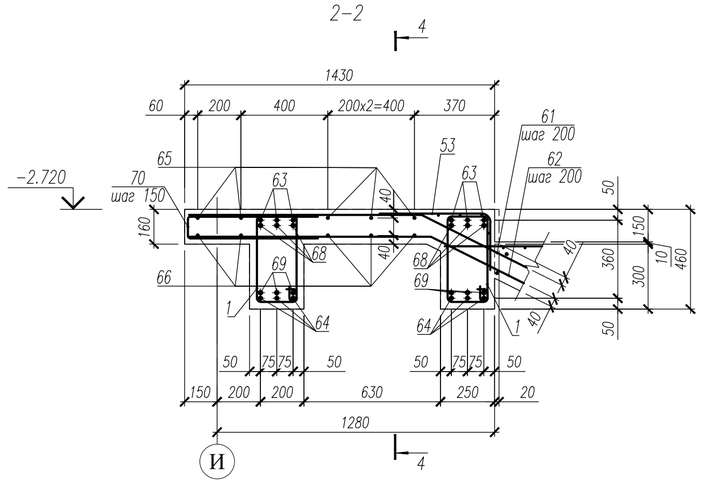

Фрагмент 12
Армирование.

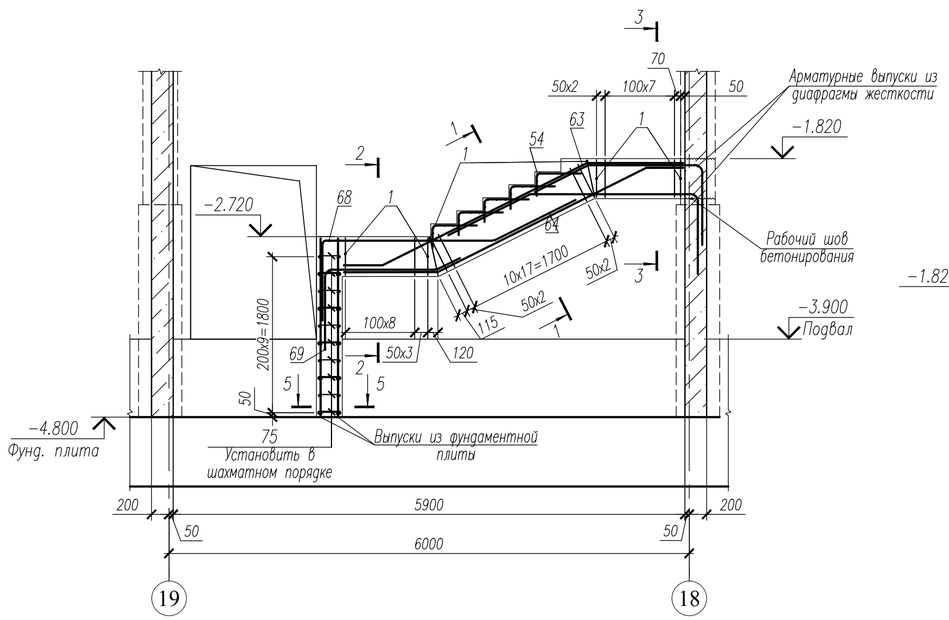

3−3

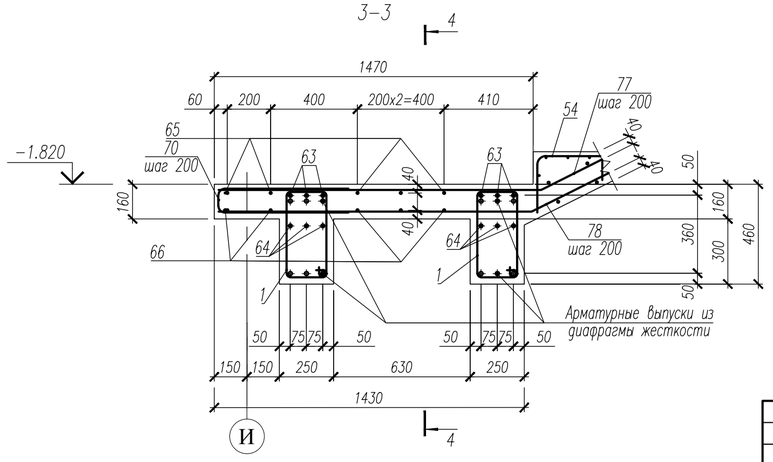

5−5

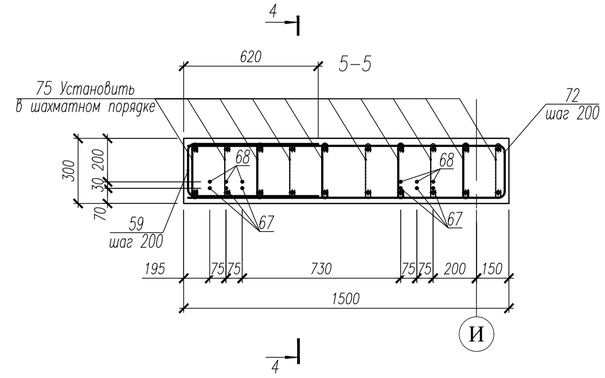

1. Данный лист смотри совместно с л. 49, 50.
2. Общие примечания смотри л. 25.
3. Ведомость деталей см. л. 65, 66.
4. Спецификацию см. л. 68, 69.
5. Ведомость расхода стали см. л. 70.

Изм.	Кол.уч.	Лист	№ док.	Подп.	Дата	НУ_ПОЛИК7/10−2023/04/10−2023 ПР−КЖ2.3−2			
						Взрослая поликлиника на 750 посещений для южной части г.Новый Уренгой, в том числе затраты на проектно−изыскательские работы			
Разраб.		Андреев			23.04.24	Секция 3	Стадия	Лист	Листов
Рук. груп.		Хойлов			23.04.24		Р	63	
Нач. отд.		Илюткин			23.04.24				
Н. контр.		Давыдова			23.04.24	Фрагмент 12			
ГИП		Прокопьев			23.04.24				

Взам. инв. N | Подпись и дата | Инв. N подл. 231

Формат А2

Фрагмент 13

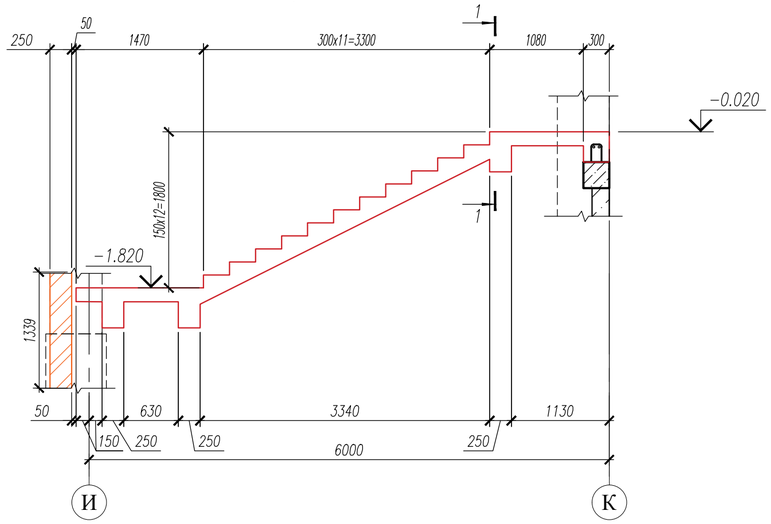

Фрагмент 13
Армирование.

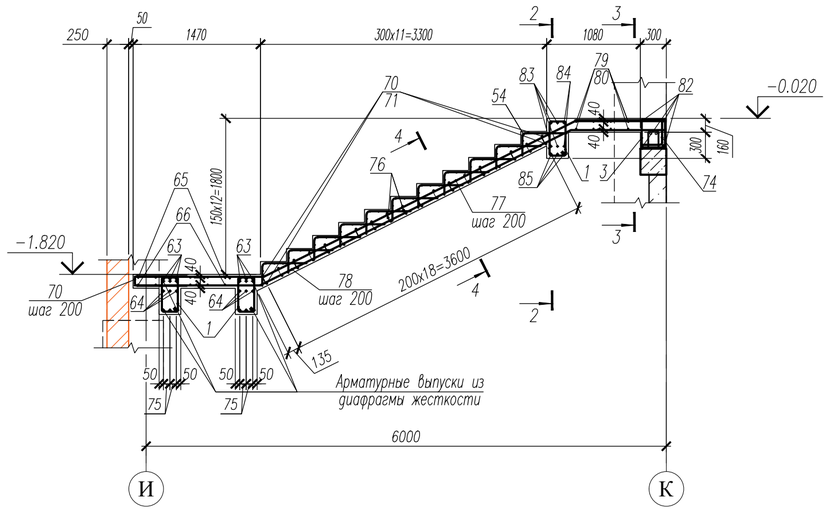

1–1

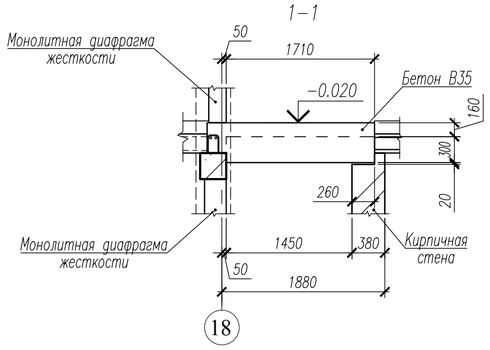

2–2

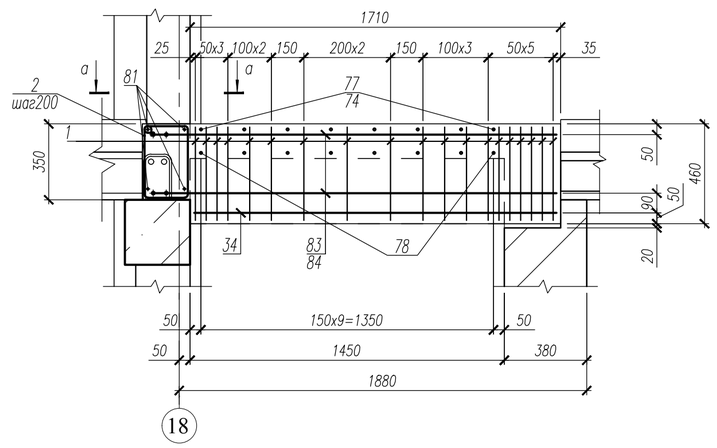

3–3

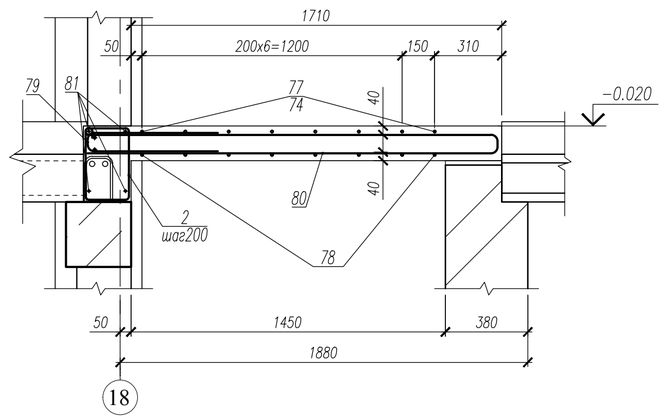

4–4

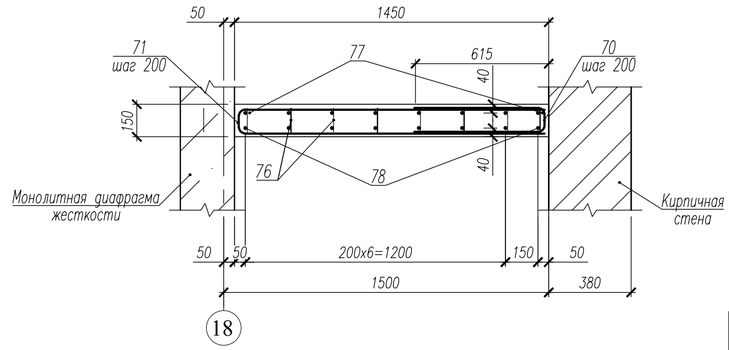

а–а

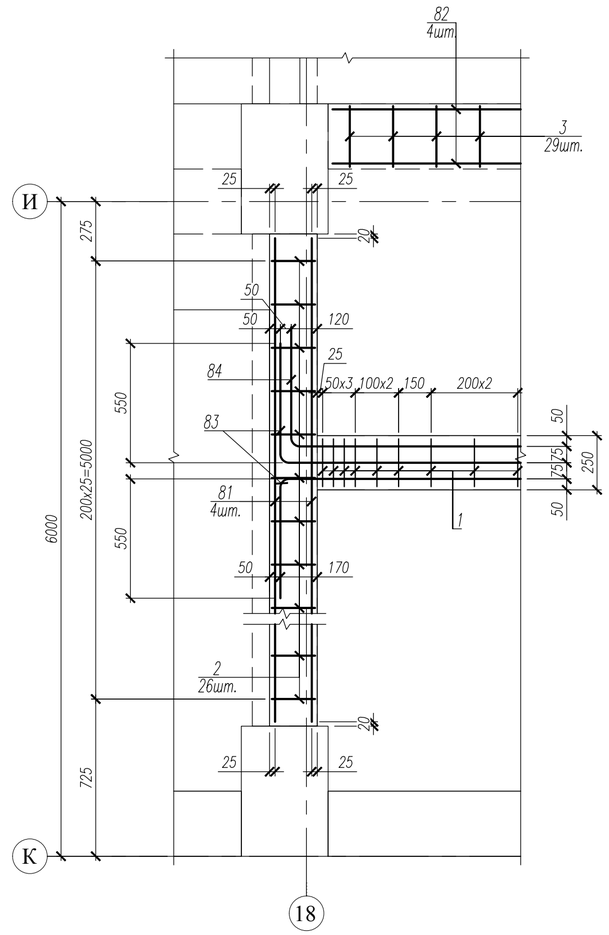

1. Данный лист смотри совместно с л. 49, 50.
2. Общие примечания смотри л. 25.
3. Ведомость деталей см. л. 65, 66.
4. Спецификацию см. л. 68, 69.
5. Ведомость расхода стали см. л. 70.

						НУ_ПОЛИК7/10-2023/04/10-2023 ПР-КЖ2.3-2		
						Взрослая поликлиника на 750 посещений для южной части г.Новый Уренгой, в том числе затраты на проектно-изыскательские работы		
Изм.	Кол.уч.	Лист	№ док.	Подп.	Дата			
Разраб.		Андреев			23.04.24	Секция 3	Стадия	Лист	Листов
Рук. груп.		Хойлов			23.04.24		Р	64	
Нач. отд.		Илюткин			23.04.24				
						Фрагмент 13			
Н. контр.		Давыдова			23.04.24				
ГИП		Прокопьев			23.04.24				

Взам. инв. N

Подпись и дата

Инв. N подл. 231

Формат А2

Поз.	Эскиз
1	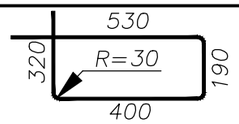
2	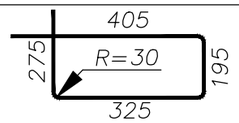
3	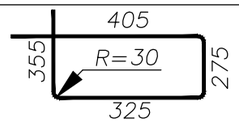
4	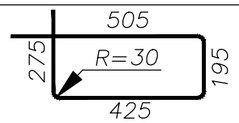
5	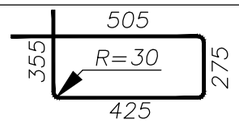
6	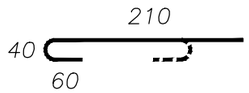
7	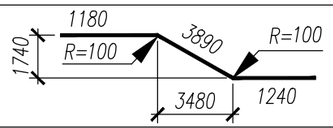
8	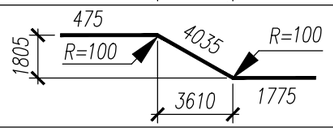
9	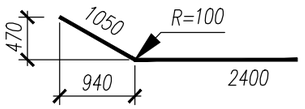
10	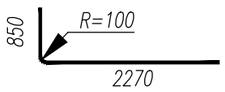
11	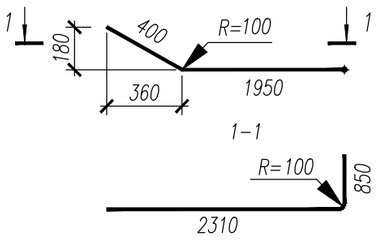
12	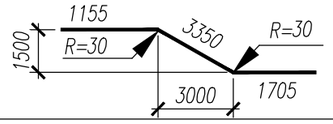

Поз.	Эскиз
13	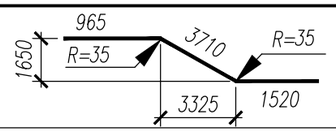
14	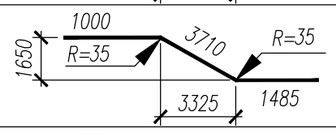
15	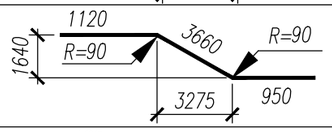
16	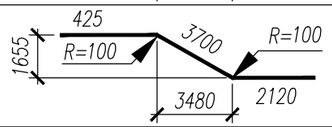
17	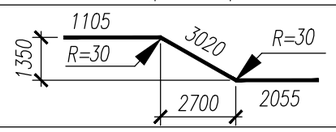
18	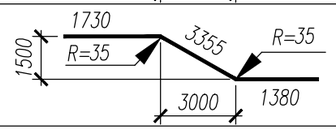
19	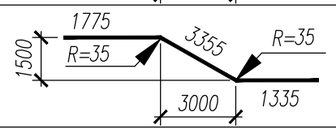
20	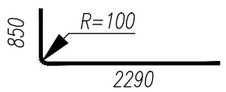
21	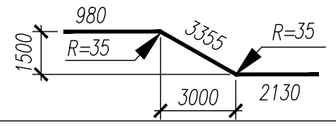
22	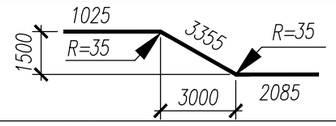
23	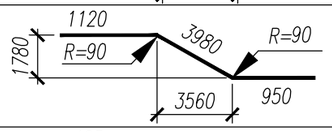
24	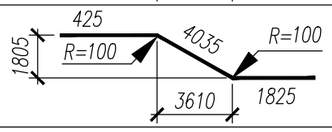
25	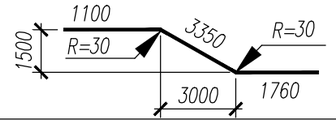

Поз.	Эскиз
26	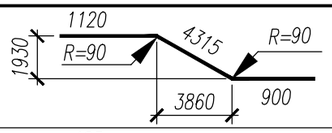
27	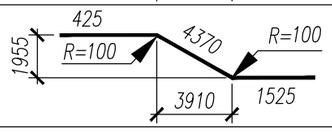
28	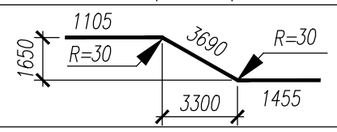
29	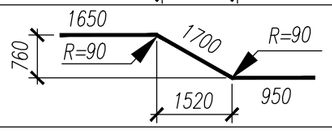
30	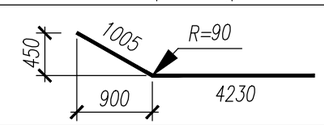
31	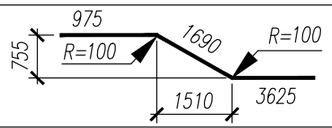
32	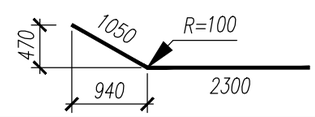
33	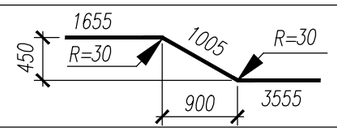

Поз.	Эскиз
38	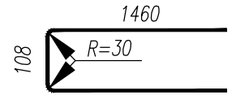
39	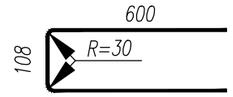
40	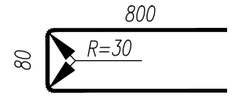
41	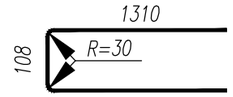
42	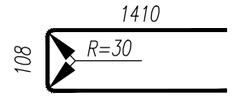
43	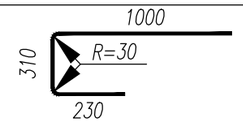
44	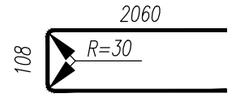
45	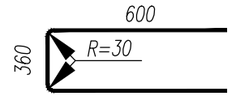

1. Данный лист смотри совместно с листами 51....64.
2. Спецификация к лестнице1 смотри лист 68, 69.

Изм.	Кол.уч.	Лист	№ док.	Подп.	Дата
6	–	Зам.	293-24		27.08.24
Разраб.		Андреев			27.08.24
Рук. груп.		Хойлов			27.08.24
Нач. отд.		Илюткин			27.08.24
Н. контр.		Давыдова			27.08.24
ГИП		Прокопьев			27.08.24

НУ_ПОЛИК7/10-2023/04/10-2023 ПР-КЖ2.3-2

Взрослая поликлиника на 750 посещений для южной части г.Новый Уренгой, в том числе затраты на проектно-изыскательские работы

Секция 3

Стадия	Лист	Листов
Р	65	

Ведомость деталей к лестнице 5 (начало)

Взам. инв. N | Подпись и дата | Инв. N подл. 159

Формат А3

Поз.	Эскиз
57	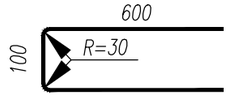
58	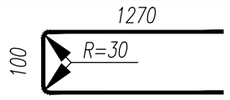
59	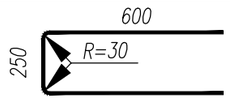
60	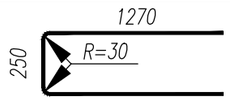
61	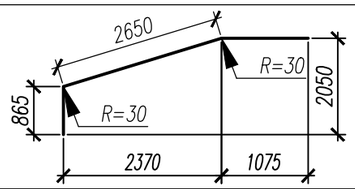
62	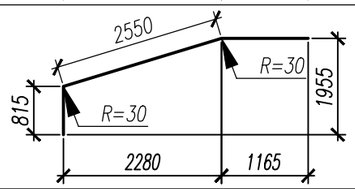
63	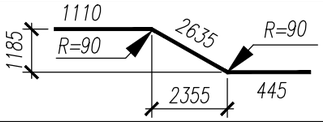
64	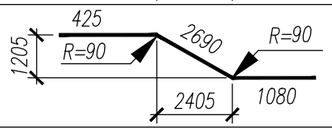
65	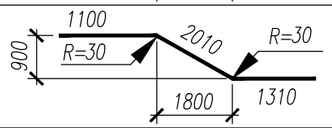
66	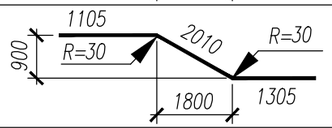
67	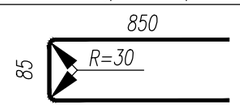
68	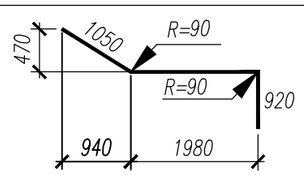

Поз.	Эскиз
69	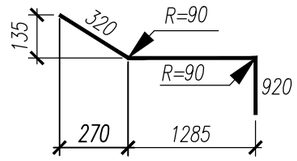
70	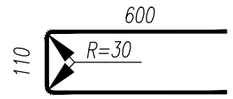
71	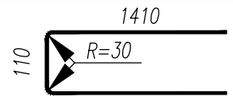
72	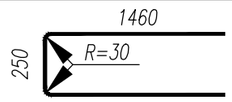
74	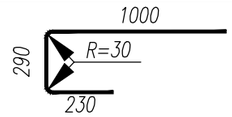
75	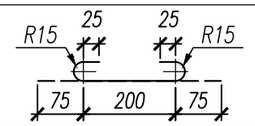
76	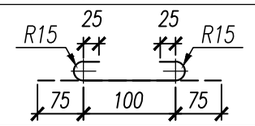
77	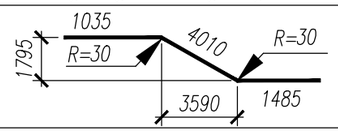
78	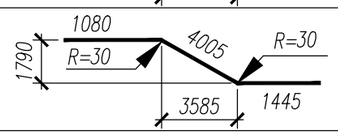
79	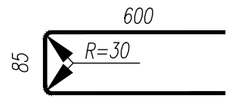
80	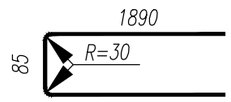
83	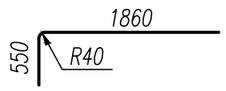
84	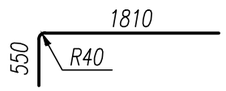

Поз.	Эскиз
5ГС1л	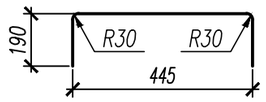

1. Данный лист смотри совместно с листами 51....64.
2. Спецификация к лестнице1 смотри лист 68, 69.

Взам. инв. N	Подпись и дата	Инв. N подл.
		231

Изм.	Кол.уч.	Лист	№ док.	Подп.	Дата	НУ_ПОЛИК7/10-2023/04/10-2023 ПР-КЖ2.3-2			
						Взрослая поликлиника на 750 посещений для южной части г.Новый Уренгой, в том числе затраты на проектно-изыскательские работы			
Разраб.		Андреев			23.04.24	Секция 3	Стадия	Лист	Листов
Рук. груп.		Хойлов			23.04.24		Р	66	
Нач. отд.		Илюткин			23.04.24				
Н. контр.		Давыдова			23.04.24	Ведомость деталей к лестнице 5 (окончание)			
ГИП		Прокопьев			23.04.24				

Формат А3

Сетки 5С-1 ... 5С-5

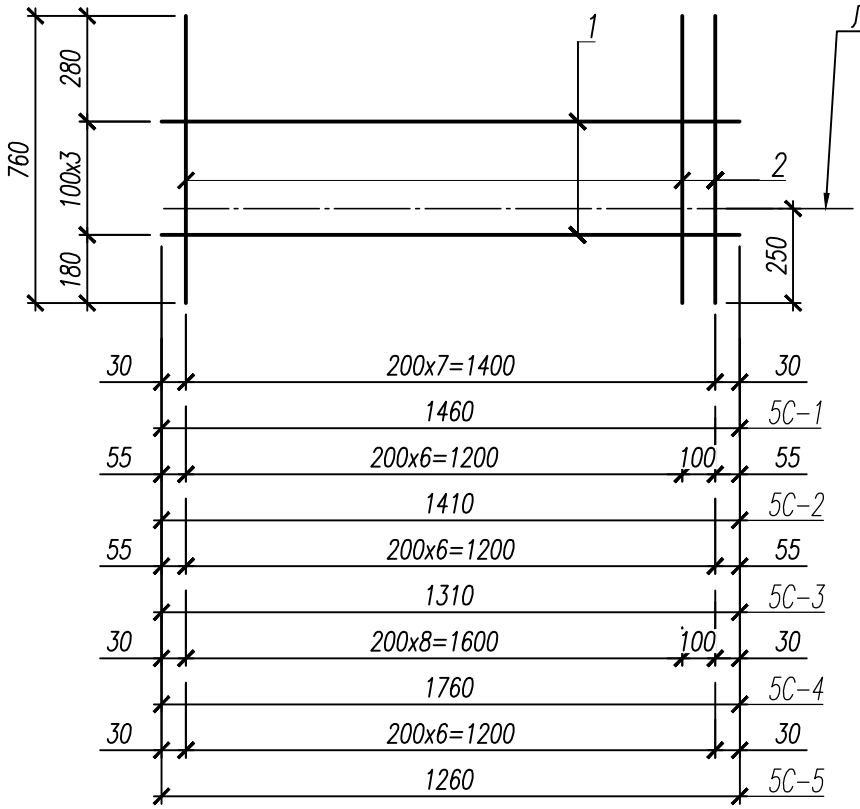

Вид после сгиба

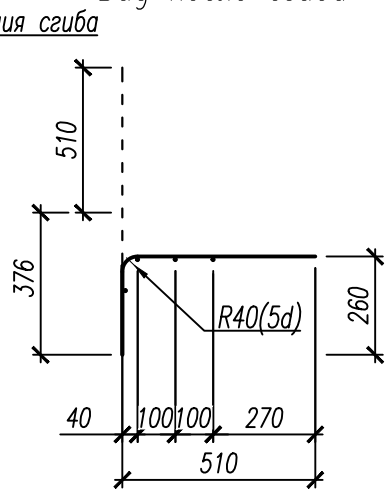

Спецификация на изделие

Марка, поз.	Обозначение	Наименование	Кол.	Масса ед., кг	Примечание
5С-1	1	ø 8 А240 ГОСТ 34028-2016 L=1460	4	0,58	4,70
	2	ø 8 А240 ГОСТ 34028-2016 L= 760	8	0,30	
5С-2	1	ø 8 А240 ГОСТ 34028-2016 L=1410	4	0,56	4,62
	2	ø 8 А240 ГОСТ 34028-2016 L= 760	8	0,30	
5С-3	1	ø 8 А240 ГОСТ 34028-2016 L=1310	4	0,52	4,17
	2	ø 8 А240 ГОСТ 34028-2016 L= 760	7	0,30	
5С-4	1	ø 8 А240 ГОСТ 34028-2016 L=1760	4	0,69	5,78
	2	ø 8 А240 ГОСТ 34028-2016 L= 760	10	0,30	
5С-5	1	ø 8 А240 ГОСТ 34028-2016 L=1260	4	0,50	4,09
	2	ø 8 А240 ГОСТ 34028-2016 L= 760	7	0,30	

1. Данный лист смотри совместно с листами 53....67.

Взам. инв. N

Подпись и дата

Инв. N подл. 231

Изм.	Кол.уч.	Лист	№ док.	Подп.	Дата
Разраб.		Андреев			23.04.24
Рук. груп.		Хойлов			23.04.24
Нач. отд.		Илюткин			23.04.24
Н. контр.		Давыдова			23.04.24
ГИП		Прокопьев			23.04.24

НУ_ПОЛИК7/10-2023/04/10-2023 ПР-КЖ2.3-2

Взрослая поликлиника на 750 посещений для южной части г.Новый Уренгой, в том числе затраты на проектно-изыскательские работы

Секция 3

Стадия	Лист	Листов
Р	67	

Арматурные сетки 5С-1 ... 5С-5

Формат А4

Поз	Обозначение	Наименование	Кол. Лестница № 5	Кол.	Масса ед., кг	Примечание
1	ГОСТ 34028-2016	ø10 А240 L=1440	985		0,89	См. вед. дет.
2	ГОСТ 34028-2016	ø8 А240 L=1200	156		0,47	См. вед. дет.
3	ГОСТ 34028-2016	ø8 А240 L=1360	171		0,54	См. вед. дет.
4	ГОСТ 34028-2016	ø8 А240 L=1400	26		0,55	См. вед. дет.
5	ГОСТ 34028-2016	ø8 А240 L=1560	30		0,62	См. вед. дет.
6	ГОСТ 34028-2016	ø6 А240 L=310	476		0,07	См. вед. дет.
7	ГОСТ 34028-2016	ø25 А500С L=6300	6		24,28	См. вед. дет.
8	ГОСТ 34028-2016	ø25 А500С L=6280	6		24,20	См. вед. дет.
9	ГОСТ 34028-2016	ø25 А500С L=3450	6		13,29	См. вед. дет.
10	ГОСТ 34028-2016	ø25 А500С L=3100	6		11,95	См. вед. дет.
11	ГОСТ 34028-2016	ø25 А500С L=3200	6		12,33	См. вед. дет.
12	ГОСТ 34028-2016	ø12 А500С L=6210	12		5,51	См. вед. дет.
13	ГОСТ 34028-2016	ø14 А500С L=6190	15		7,48	См. вед. дет.
14	ГОСТ 34028-2016	ø14 А500С L=6190	15		7,48	См. вед. дет.
15	ГОСТ 34028-2016	ø22 А500С L=5730	6		17,10	См. вед. дет.
16	ГОСТ 34028-2016	ø25 А500С L=6250	6		24,08	См. вед. дет.
17	ГОСТ 34028-2016	ø12 А500С L=6180	10		5,49	См. вед. дет.
18	ГОСТ 34028-2016	ø14 А500С L=6460	60		7,81	См. вед. дет.
19	ГОСТ 34028-2016	ø14 А500С L=6460	60		7,81	См. вед. дет.
20	ГОСТ 34028-2016	ø25 А500С L=3140	42		12,10	См. вед. дет.
21	ГОСТ 34028-2016	ø14 А500С L=6460	45		7,81	См. вед. дет.
22	ГОСТ 34028-2016	ø14 А500С L=6460	45		7,81	См. вед. дет.
23	ГОСТ 34028-2016	ø22 А500С L=6050	12		18,05	См. вед. дет.
24	ГОСТ 34028-2016	ø25 А500С L=6280	12		24,20	См. вед. дет.
25	ГОСТ 34028-2016	ø12 А500С L=6210	20		5,51	См. вед. дет.
26	ГОСТ 34028-2016	ø22 А500С L=6330	6		18,89	См. вед. дет.
27	ГОСТ 34028-2016	ø25 А500С L=6320	6		24,35	См. вед. дет.
28	ГОСТ 34028-2016	ø12 А500С L=6250	10		5,55	См. вед. дет.
29	ГОСТ 34028-2016	ø22 А500С L=4300	3		12,83	См. вед. дет.
30	ГОСТ 34028-2016	ø22 А500С L=5230	3		15,61	См. вед. дет.
31	ГОСТ 34028-2016	ø25 А500С L=6280	3		24,20	См. вед. дет.
32	ГОСТ 34028-2016	ø25 А500С L=3350	3		12,91	См. вед. дет.
33	ГОСТ 34028-2016	ø12 А500С L=6210	16		5,51	См. вед. дет.
34	ГОСТ 34028-2016	ø16 А500С L=1670	3		2,64	
35	–	–	–	–	–	–
36	–	–	–	–	–	–
37	–	–	–	–	–	–
38	ГОСТ 34028-2016	ø12 А500С L=3020	44		2,68	См. вед. дет.
39	ГОСТ 34028-2016	ø12 А500С L=1300	480		1,15	См. вед. дет.
40	ГОСТ 34028-2016	ø12 А500С L=1680	105		1,49	См. вед. дет.
41	ГОСТ 34028-2016	ø12 А500С L=2720	90		2,41	См. вед. дет.
42	ГОСТ 34028-2016	ø12 А500С L=2920	122		2,59	См. вед. дет.
43	ГОСТ 34028-2016	ø12 А500С L=3050	90		2,71	См. вед. дет.
44	ГОСТ 34028-2016	ø12 А500С L=4220	74		3,75	См. вед. дет.
45	ГОСТ 34028-2016	ø12 А500С L=1560	3		1,38	См. вед. дет.
46	НУ_ПОЛИК7/10-2023/04/10-2023 ПР-КЖ2.1-2 л.70	Сетка 2С-5	7		4,09	
47	ГОСТ 34028-2016	ø10 А500С L=5210	20		3,21	
48	ГОСТ 34028-2016	ø10 А500С L=1350	20		0,83	
49	ГОСТ 34028-2016	ø22 А500С L=5860	9		17,49	
50	ГОСТ 34028-2016	ø25 А500С L=5860	9		22,58	
51	ГОСТ 34028-2016	ø12 А500С L=5860	48		5,20	
52	ГОСТ 34028-2016	ø10 А500С L=5860	20		3,61	
53	НУ_ПОЛИК7/10-2023/04/10-2023 ПР-КЖ2.1-2 л.70	Сетка 2С-1	19		4,70	
54	НУ_ПОЛИК7/10-2023/04/10-2023 ПР-КЖ2.1-2 л.70	Сетка 2С-2	63		4,62	
55	НУ_ПОЛИК7/10-2023/04/10-2023 ПР-КЖ2.1-2 л.70	Сетка 2С-3	36		4,17	
56	НУ_ПОЛИК7/10-2023/04/10-2023 ПР-КЖ2.1-2 л.70	Сетка 2С-4	3		5,78	
57	ГОСТ 34028-2016	ø12 А500С L=1300	11		1,15	См. вед. дет.
58	ГОСТ 34028-2016	ø12 А500С L=2640	11		2,34	См. вед. дет.

1. Ведомость деталей см. л. 65, 69.
2. Ведомость расхода стали см. л. 70.

Взам. инв. N

Подпись и дата

Инв. N подл. 159

Изм.	Кол.уч.	Лист	№ док.	Подп.	Дата
6	–	Зам.	293-24		27.08.24

НУ_ПОЛИК7/10-2023/04/10-2023 ПР-КЖ2.3-2

Взрослая поликлиника на 750 посещений для южной части г.Новый Уренгой, в том числе затраты на проектно-изыскательские работы

Разраб.	Андреев		27.08.24
Рук. груп.	Хойлов		27.08.24
Нач. отд.	Илюткин		27.08.24
Н. контр.	Давыдова		27.08.24
ГИП	Прокопьев		27.08.24

Секция 3

Стадия	Лист	Листов
Р	68	

Спецификация к армированию лестницы 5 (начало)

Формат А3

Поз	Обозначение	Наименование	Кол. Лестница № 5		Масса ед., кг	Примечание
59	ГОСТ 34028-2016	ø12 А500С L=1450	5		1,29	См. вед. дет.
60	ГОСТ 34028-2016	ø12 А500С L=2790	5		2,48	См. вед. дет.
61	ГОСТ 34028-2016	ø12 А500С L=4590	10		4,08	См. вед. дет.
62	ГОСТ 34028-2016	ø12 А500С L=4480	10		3,98	См. вед. дет.
63	ГОСТ 34028-2016	ø22 А500С L=4190	6		12,50	См. вед. дет.
64	ГОСТ 34028-2016	ø22 А500С L=4195	6		12,52	См. вед. дет.
65	ГОСТ 34028-2016	ø12 А500С L=4420	5		3,92	См. вед. дет.
66	ГОСТ 34028-2016	ø12 А500С L=4420	5		3,92	См. вед. дет.
67	ГОСТ 34028-2016	ø12 А500С L=1785	10		1,58	См. вед. дет.
68	ГОСТ 34028-2016	ø22 А500С L=3930	6		11,73	См. вед. дет.
69	ГОСТ 34028-2016	ø22 А500С L=2470	6		7,37	
70	ГОСТ 34028-2016	ø12 А500С L=1310	28		1,16	
71	ГОСТ 34028-2016	ø12 А500С L=2930	10		2,60	
72	ГОСТ 34028-2016	ø12 А500С L=3170	10		2,81	
73	ГОСТ 34028-2016	ø12 А500С L=1200	2		1,07	
74	ГОСТ 34028-2016	ø14 А500С L=1520	8		1,84	
75	ГОСТ 34028-2016	ø8 А240 L=350	70		0,14	
76	ГОСТ 34028-2016	ø10 А240 L=250	55		0,15	
77	ГОСТ 34028-2016	ø12 А500С L=6530	8		5,80	
78	ГОСТ 34028-2016	ø12 А500С L=6600	8		5,86	
79	ГОСТ 34028-2016	ø12 А500С L=1285	4		1,14	
80	ГОСТ 34028-2016	ø12 А500С L=3865	4		3,43	
81	ГОСТ 34028-2016	ø10 А500С L=5210	4		3,21	
82	ГОСТ 34028-2016	ø10 А500С L=5760	4		3,55	
83	ГОСТ 34028-2016	ø16 А500С L=2410	4		3,80	
84	ГОСТ 34028-2016	ø16 А500С L=2360	2		3,72	
		Плиты перекрытия				
5П1л	ИЖ568 вып. 2	ПБ 42,7-12-12,5	2		1600	
5П2л	ИЖ568 вып. 2	ПБ 42,7-9-12,5	2		1300	
5ГС1л	НУ_ПОЛИК7/10-2023/04/10-2023 ПР-КЖ2.1-2 л.69	ø10 А500С, ГОСТ 34028-2016, L=800	10		0.4936	
		Материалы				
	ГОСТ 26633-2015	Бетон кл. В35, м3	38,40			
	ГОСТ 530-2012	КР-р-по 1НФ/100/2,0/75, $м^3$	7,90			

1. Ведомость деталей см. л. 65, 69.
2. Ведомость расхода стали см. л. 70.

Взам. инв. N

Подпись и дата

Инв. N подл. 231

8	–	Зам.	324-24		19.09.24	НУ_ПОЛИК7/10-2023/04/10-2023 ПР-КЖ2.3-2
Изм.	Кол.уч.	Лист	№ док.	Подп.	Дата	Взрослая поликлиника на 750 посещений для южной части г.Новый Уренгой, в том числе затраты на проектно-изыскательские работы
Разраб.		Андреев			19.09.24	Секция 3 — Стадия: Р; Лист: 69; Листов:
Рук. груп.		Хойлов			19.09.24	
Нач. отд.		Илюткин			19.09.24	
Н. контр.		Давыдова			19.09.24	Спецификация к армированию лестницы 5 (продолжение)
ГИП		Прокопьев			19.09.24	

Формат А3

Марка элемента	Изделия арматурные												Общий расход
	Арматура класса											Всего	
	А240				А500С								
	ГОСТ 34028-2016				ГОСТ 34028-2016								
	ø6	ø8	ø10	Итого	ø10	ø12	ø14	ø16	ø22	ø25	Итого		
Лестница №5	32.75	784.58	882.98	1700.31	185.14	2905.33	1878.44	30.57	939.98	1920.02	7859.47	9559.78	9559.78

Изм.	Кол.уч.	Лист	№ док.	Подп.	Дата
6	–	Зам.	293-24		27.08.24
Разраб.		Андреев			27.08.24
Рук. груп.		Хойлов			27.08.24
Нач. отд.		Илюткин			27.08.24
Н. контр.		Давыдова			27.08.24
ГИП		Прокопьев			27.08.24

НУ_ПОЛИК7/10-2023/04/10-2023 ПР-КЖ2.3-2

Взрослая поликлиника на 750 посещений для южной части г.Новый Уренгой, в том числе затраты на проектно-изыскательские работы

Секция 3

Стадия	Лист	Листов
Р	70	

Ведомость расхода стали к армированию лестницы 5

Взам. инв. N

Подпись и дата

Инв. N подл. 159

Формат А3

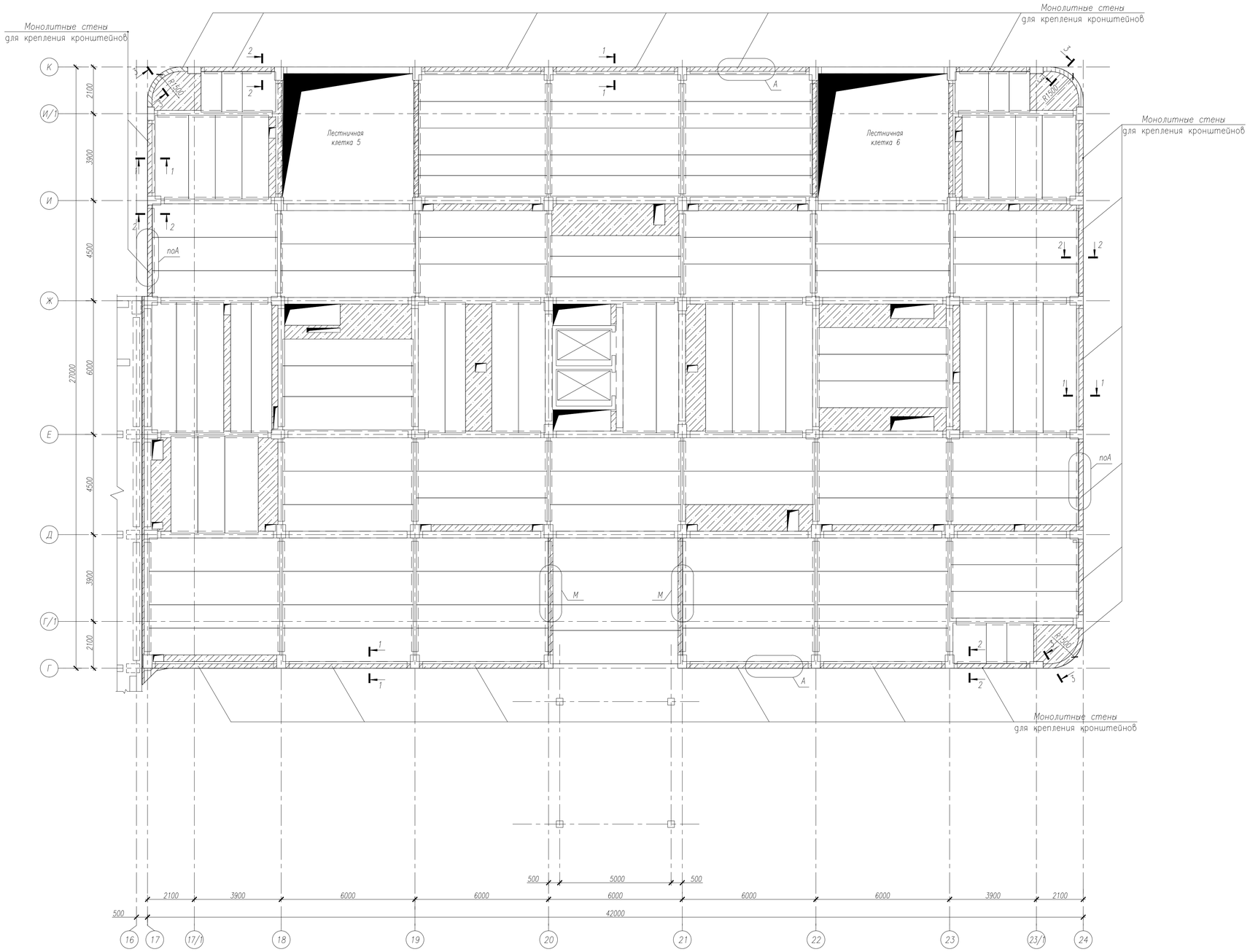

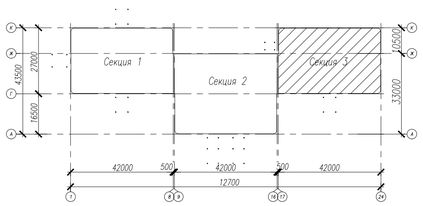

Общие указания

1. Узел А, сечения 1–1...3–3, спецификация, ведомость расхода стали см. –КЖ2.3–2 л.72.
2. Армирование монолитных стен для крепления кронштейнов производить совместно с установкой в рабочее положение всех арматурных деталей и каркасов надригельной зоны (узловая арматура).
3. Гнутые стержни ГСм1 (см. узел А) устанавливать в надригельную зону с шагом не более 200мм.

					НУ ПОЛИК7/10-2023/04/10-2023 ПР-КЖ2.3-2	
10	–	Зам.	372-24	29.10.24	Взрослая поликлиника на 750 посещений для южной части г.Новый Уренгой, в том числе затраты на проектно-изыскательные работы	
Изм.	Кол.уч.	Лист	№док.	Подпись	Дата	
Разработ.		Билык		29.10.24	Секция 3	Стадия: Р; Лист: 71; Листов:
Рук.группы		Хойлов		29.10.24		
Нач.отд.		Илюткин		29.10.24		
Н. контр.		Давидова		29.10.24	Схема расположения монолитных стен для крепления кронштейнов на отм. 0,000	
ГИП		Прокопьев		29.10.24		

Формат А1

Взам.инв.N | Подпись и дата | Инв.N подл. 231

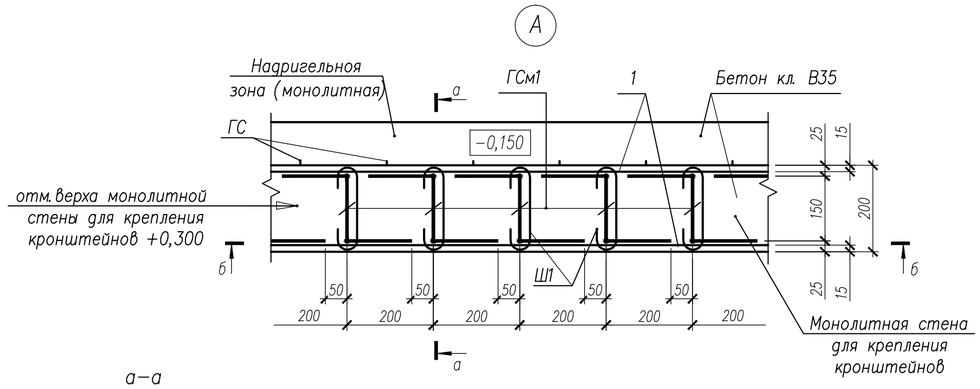

а–а

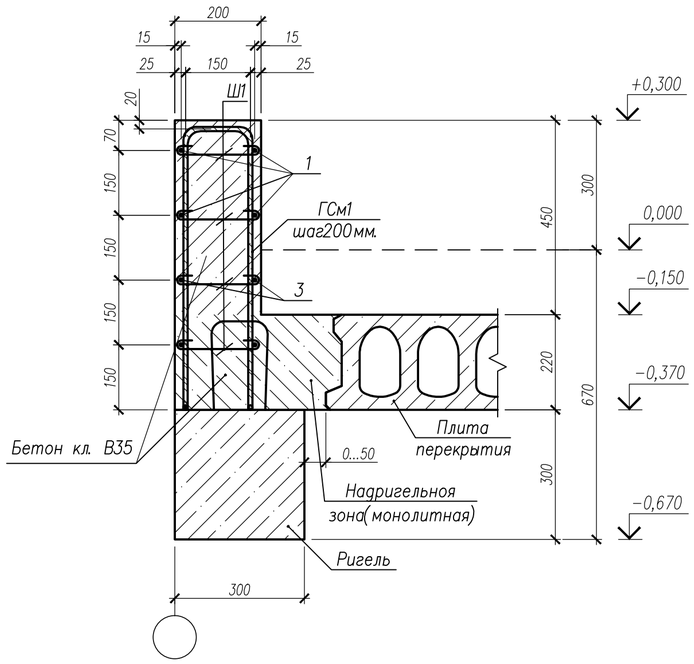

б–б

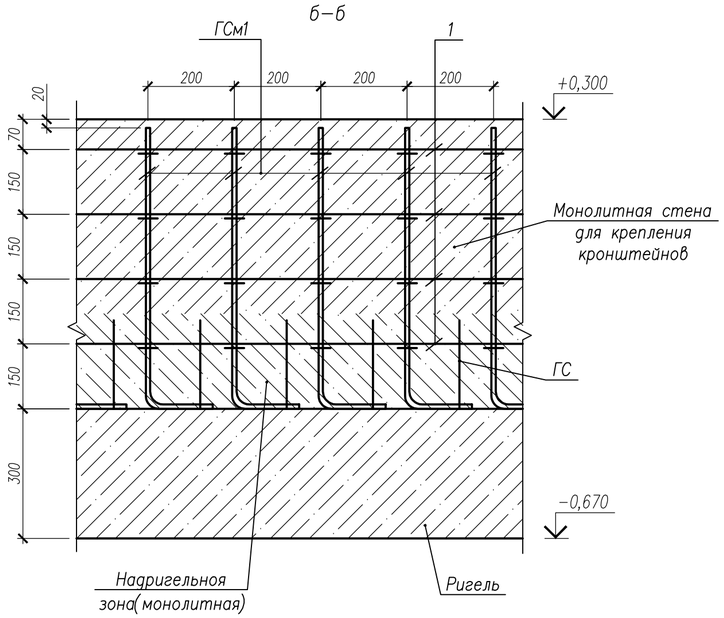

Гнутый стержень ГСм1

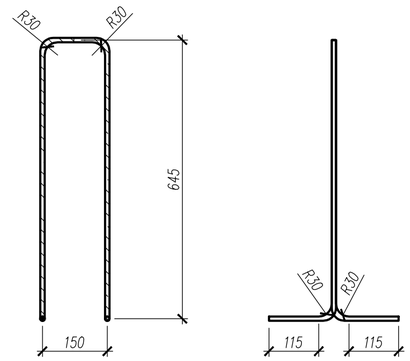

1 – 1

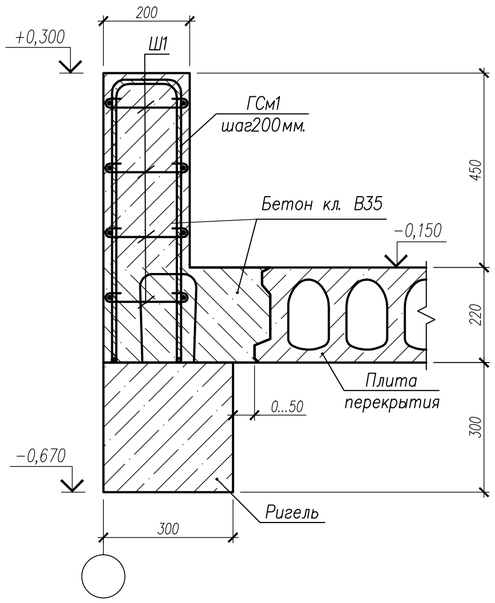

2 – 2

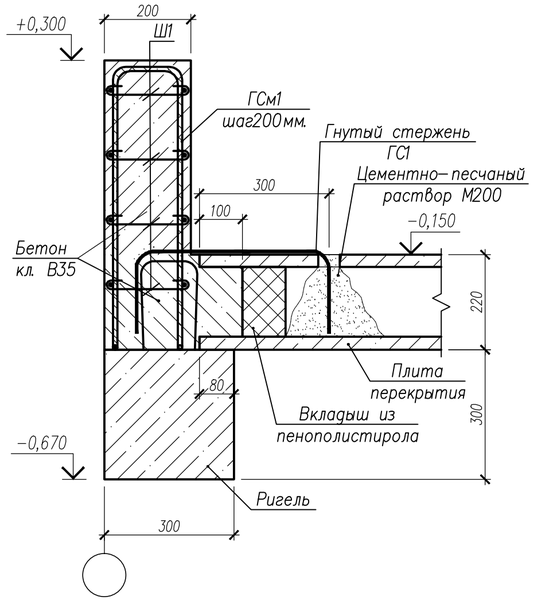

3 – 3

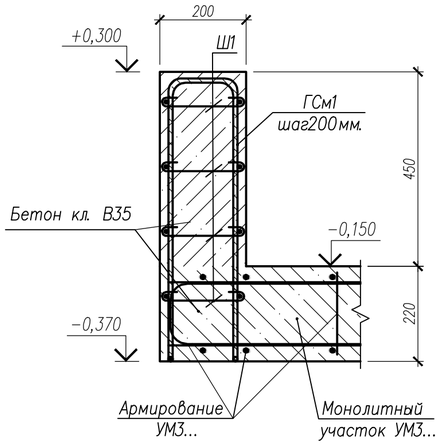

Спецификация на изделия

Поз.	Обозначение	Наименование	Кол.	Масса ед.,кг	Примечание
		Сборочные единицы			
ГСм1	НУ ПОЛИК7/10–2023/04/10–2023 ПР–КЖ2.3–2, л. 72	Гнутый стержень ГСм1	460	1,10	
Ш1	НУ ПОЛИК7/10–2023/04/10–2023 ПР–КЖ2.3–2, л. 72	Ø8 А500С ГОСТ 34028–2016, L=350	1840	0,14	
		Детали			
1		Ø8 А500С ГОСТ 34028–2016, п.м.	719,20	0,395	
		Материалы			
	ГОСТ 26633–2015	Бетон класса В35, $м^3$	8,10		

Спецификация на изделия

Марка	Наименование	Кол.	Масса ед.,кг	Примеч.
ГСм1	Ø10 А500С ГОСТ 34028–2016, L=1780	1	1,10	–

Ведомость деталей

Поз.	Эскиз
Ш1	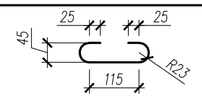

Ведомость расхода стали на элемент

Марка элемента	Изделия арматурные			Всего	Общий расход
	Арматура класса А500С ГОСТ 34028–2016				
	Ø8	Ø10	Итого		
Секция 3 отм. 0,000	541,70	506,0	1047,70	1047,70	1047,70

1. Гнутые стержни ГСм1, арматурные стержни поз.1 соединить между собой шпильками Ш1 в каждом пересечении.
2. Гнутые стержни ГСм1 устанавливать на верхнюю часть сборного ригеля. При попадании гнутых стержней на арматуру ригеля, ГСм1 сдвинуть по месту, так чтобы шаг был не более 200мм
3. Узел А, сечение 1–1, 2–2 замаркированы на – КЖ2.3–2 л. 71.
4. В спецификации на изделия указаны: количества сборных единиц, деталей и объем бетона на всю схему расположения монолитных стен для крепления кронштейнов отм. 0,000.

Изм.	Кол.уч.	Лист	№ док.	Подпись	Дата
7	–	Зам.	296–24		30.08.24

НУ ПОЛИК7/10–2023/04/10–2023 ПР–КЖ2.3–2

Взрослая поликлиника на 750 посещений для южной части г.Новый Уренгой, в том числе затраты на проектно–изыскательные работы

Разработ.	Билык		30.08.24
Рук.группы	Хойлов		30.08.24
Нач.отд.	Илюткин		30.08.24
Н. контр.	Давыдова		30.08.24
ГИП	Прокопьев		30.08.24

Секция 3

Стадия	Лист	Листов
Р	72	

Узел А, сечения 1–1...3–3 к схемам расположения монолитных стен для крепления кронштейнов на отм.0,000

Взам.инв.N	Подпись и дата	Инв.N подл.
		231

Формат А2

Монолитные стены
для крепления кронштейнов

Монолитные стены
для крепления кронштейнов

Монолитные стены
для крепления
кронштейнов

Монолитные стены
для крепления кронштейнов

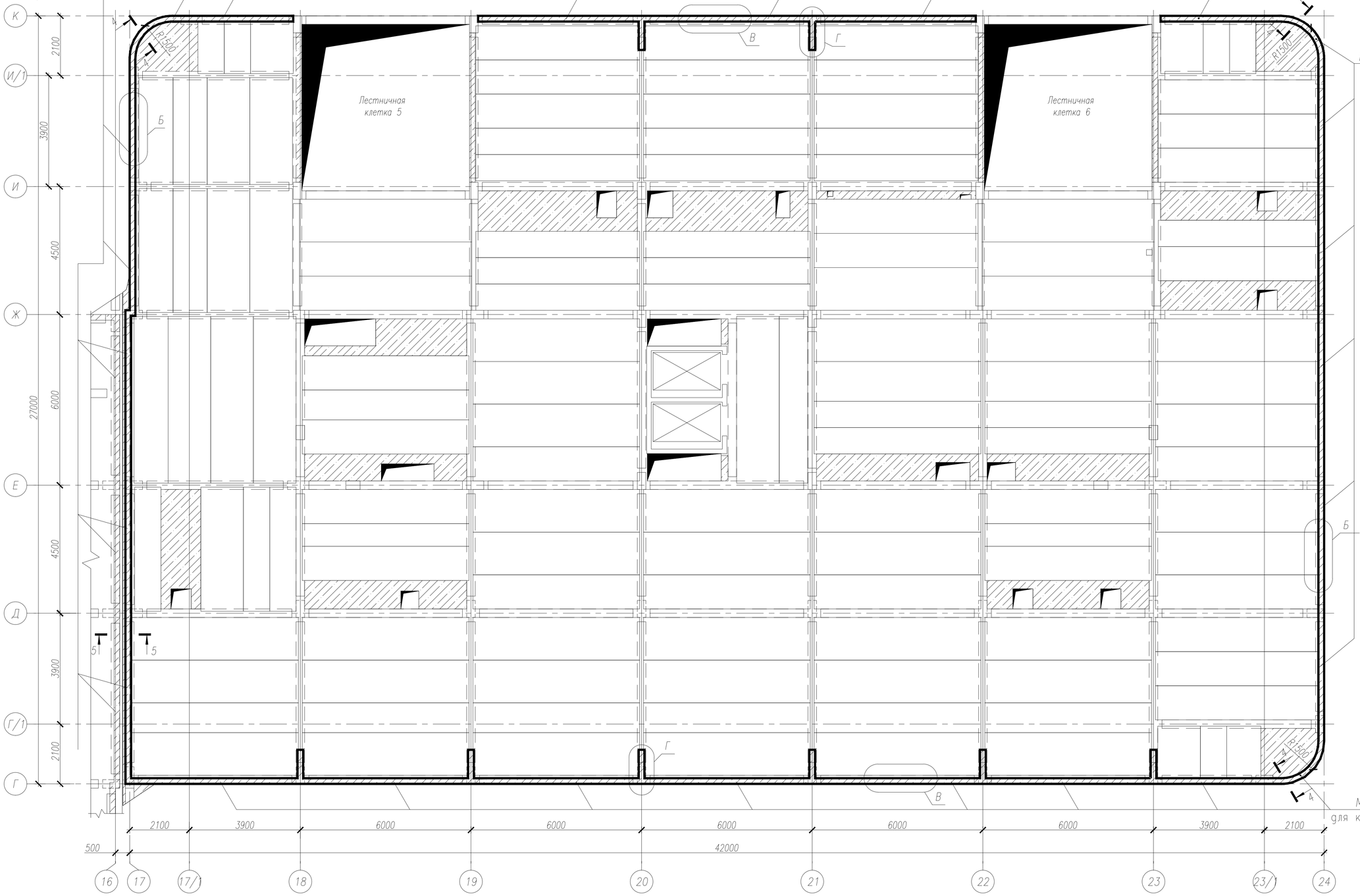

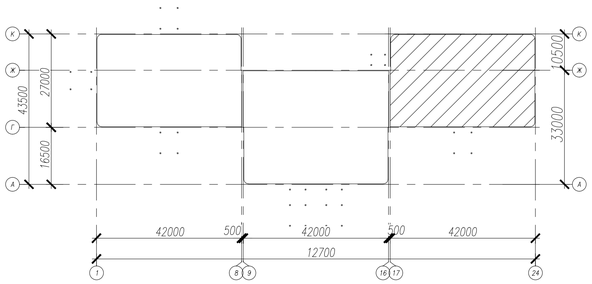

Общие указания

1. Узелы Б, В, Г, сечения 4–4, 5–5, спецификация, ведомость расхода стали см. –КЖ2.3–2 л. 75...78.
2. Армирование монолитных стен для крепления кронштейнов производить совместно с установкой в рабочее положение всех арматурных деталей и каркасов надригельной зоны (узловая арматура).
3. Гнутые стержни ГСм2...ГСм10 (см. узелы Б, В, Г) устанавливать с шагом не более 200мм.

						НУ ПОЛИК7/10–2023/04/10–2023 ПР–КЖ2.3–2
7	–	Зам.	296–24		30.08.24	Взрослая поликлиника на 750 посещений для южной части г.Новый Уренгой, в том числе затраты на проектно–изыскательные работы
Изм.	Кол.уч.	Лист	№ док.	Подпись	Дата	
Разработ.		Билык			30.08.24	Секция 3
Рук.группы		Хойлов			30.08.24	Стадия: Р; Лист: 73; Листов:
Нач.отд.		Илюткин			30.08.24	
Н. контр.		Давыдова			30.08.24	Схема расположения монолитных стенок для крепления кронштейнов на отм.+19,400(верх плиты)
ГИП		Прокопьев			30.08.24	

Взам.инв.N

Подпись и дата

Инв.N подл. 231

Формат А2

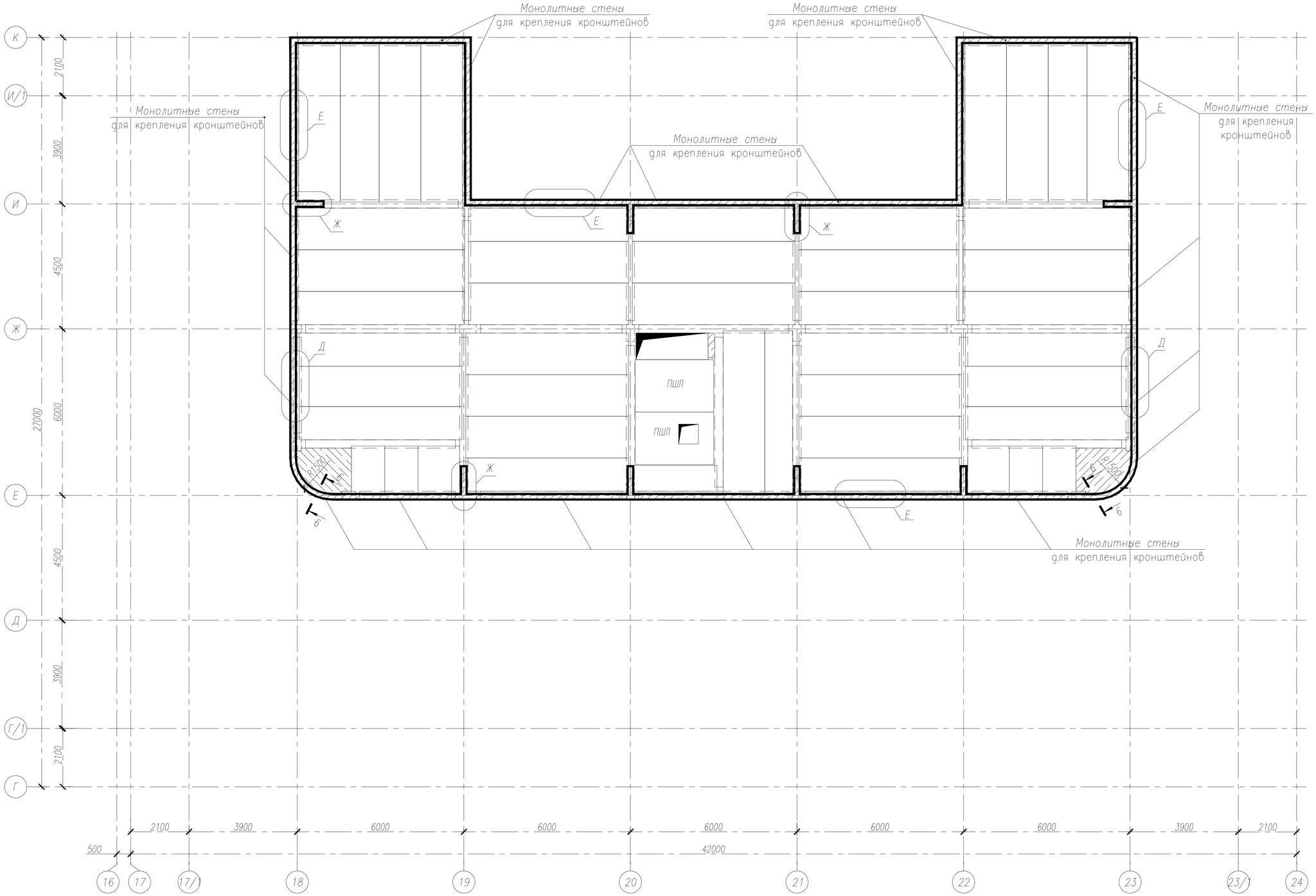

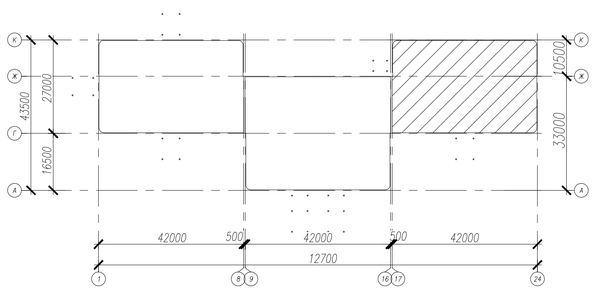

Общие указания

1. Узелы Д, Е, Ж, сечение 6–6, спецификация, ведомость расхода стали см. –КЖ2.3–2 л. 79...81.
2. Армирование монолитных стен для крепления кронштейнов производить совместно с установкой в рабочее положение всех арматурных деталей и каркасов надригельной зоны (узловая арматура).
3. Гнутые стержни ГСм4, ГСм7...ГСм9, ГСм11...ГСм15 (см. узелы Д, Е, Ж) устанавливать с шагом не более 200мм.

						НУ ПОЛИК7/10–2023/04/10–2023 ПР–КЖ2.3–2
7	–	Зам.	296–24		30.08.24	Взрослая поликлиника на 750 посещений для южной части г.Новый Уренгой, в том числе затраты на проектно–изыскательные работы
Изм.	Кол.уч.	Лист	№ док.	Подпись	Дата	
Разработ.		Билык			30.08.24	Секция 3 — Стадия: Р; Лист: 74; Листов:
Рук.группы		Хойлов			30.08.24	
Нач.отд.		Илюткин			30.08.24	
Н. контр.		Давыдова			30.08.24	Схема расположения монолитных стенок для крепления кронштейнов на отм.+23,500(верх плиты)
ГИП		Прокопьев			30.08.24	

Взам.инв.N

Подпись и дата

Инв.N подл. 231

Формат А2

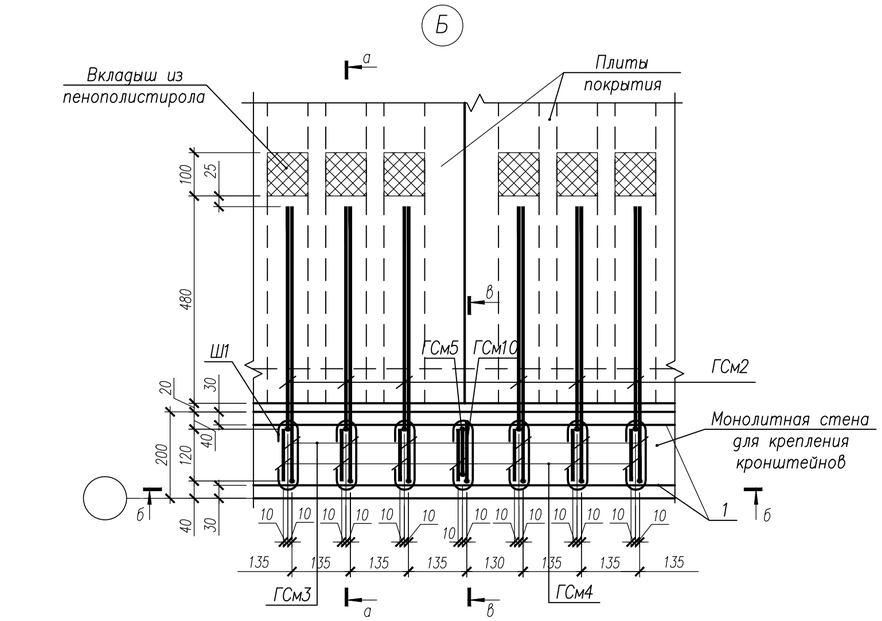

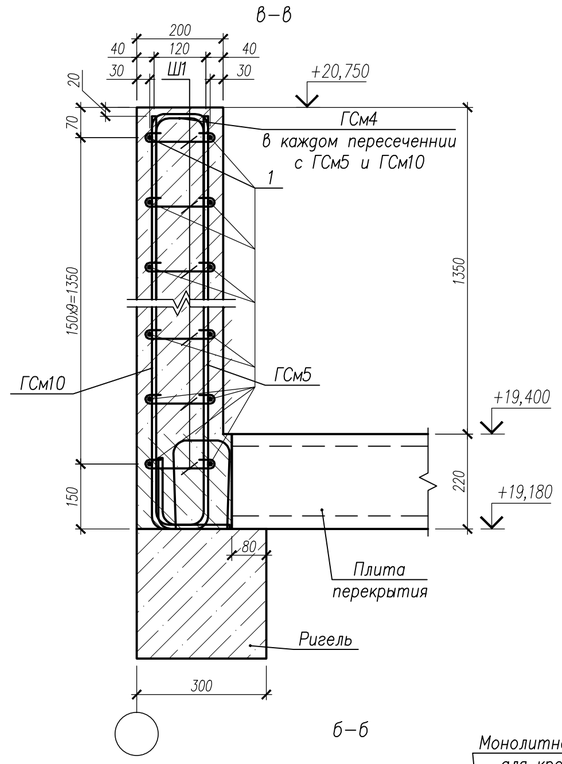

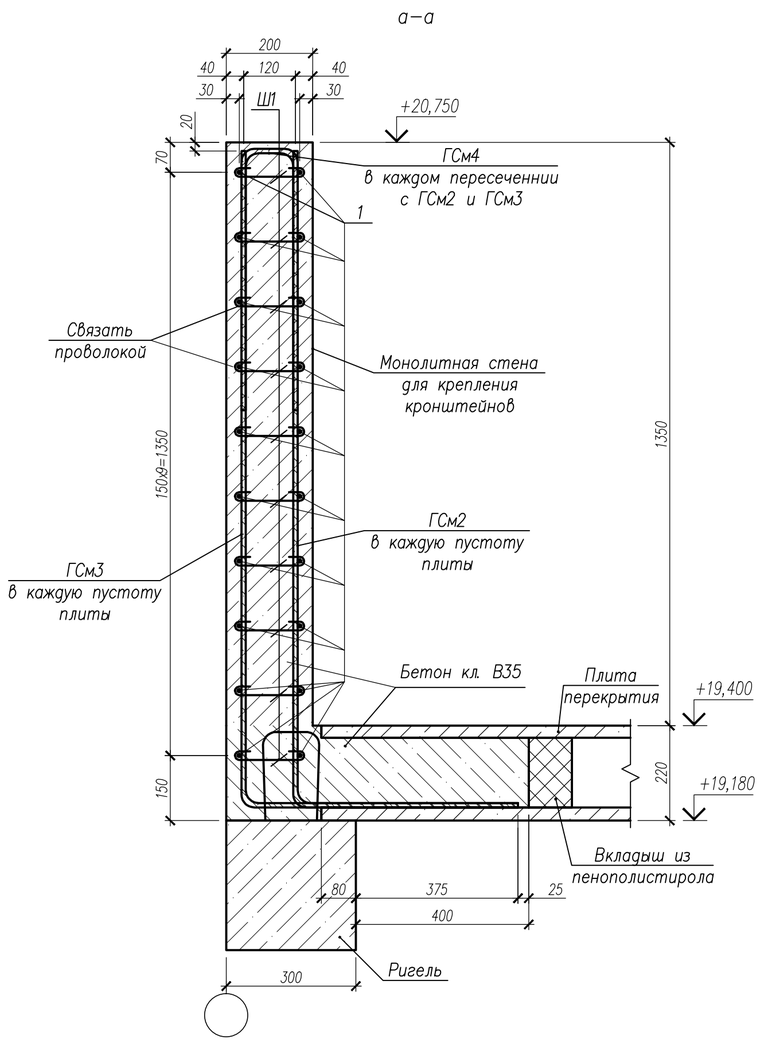

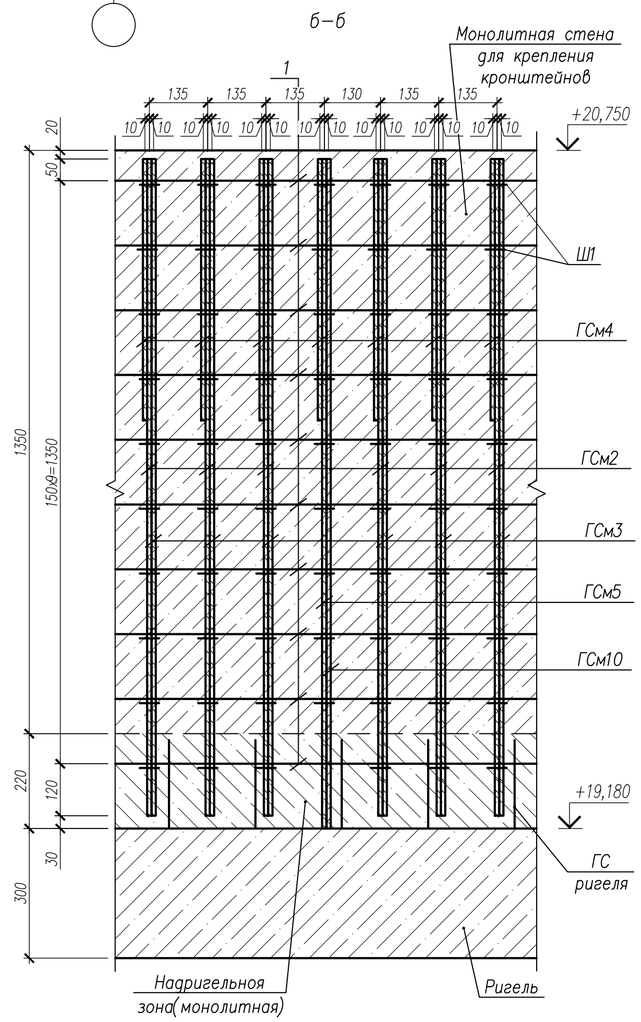

Спецификация на изделия

Поз.	Обозначение	Наименование	Кол.	Масса ед.,кг	Примечание
		Сборочные единицы			
ГСм2	НУ ПОЛИК7/10-2023/04/10-2023 ПР-КЖ2.1-2, л 79	Ø10 А500С ГОСТ 34028-2016, L=2040	232	1,26	
ГСм3	НУ ПОЛИК7/10-2023/04/10-2023 ПР-КЖ2.1-2, л 79	Ø10 А500С ГОСТ 34028-2016, L=2160	232	1,33	
ГСм4	НУ ПОЛИК7/10-2023/04/10-2023 ПР-КЖ2.1-2, л 79	Ø10 А500С ГОСТ 34028-2016, L=1340	636	0,83	
ГСм5	НУ ПОЛИК7/10-2023/04/10-2023 ПР-КЖ2.1-2, л 79	Ø10 А500С ГОСТ 34028-2016, L=1830	532	1,13	
ГСм6	НУ ПОЛИК7/10-2023/04/10-2023 ПР-КЖ2.1-2, л 79	Ø10 А500С ГОСТ 34028-2016, L=1810	370	1,12	
ГСм7	НУ ПОЛИК7/10-2023/04/10-2023 ПР-КЖ2.1-2, л 79	Ø12 А500С ГОСТ 34028-2016, L=2100	128	1,86	
ГСм8	НУ ПОЛИК7/10-2023/04/10-2023 ПР-КЖ2.1-2, л 79	Ø12 А500С ГОСТ 34028-2016, L=1320	64	1,17	
ГСм9	НУ ПОЛИК7/10-2023/04/10-2023 ПР-КЖ2.1-2, л 79	Ø10 А500С ГОСТ 34028-2016, L=1010	64	0,62	
ГСм10	НУ ПОЛИК7/10-2023/04/10-2023 ПР-КЖ2.1-2, л 79	Ø10 А500С ГОСТ 34028-2016, L=1730	34	1,07	
Ш1	НУ ПОЛИК7/10-2023/04/10-2023 ПР-КЖ2.1-2, л 79	Ø8 А500С ГОСТ 34028-2016, L=350	6360	0,14	
Ш2	НУ ПОЛИК7/10-2023/04/10-2023 ПР-КЖ2.1-2, л 79	Ø8 А500С ГОСТ 34028-2016, L=340	512	0,13	
		Детали			
1		Ø8 А500С ГОСТ 34028-2016, п.м.	2469,80	0,395	
		Материалы			
	ГОСТ 26633-2015	Бетон класса В35, $м^3$	35,5		

Ведомость расхода стали на элемент

Марка элемента	Изделия арматурные					Общий расход
	Арматура класса				Всего	
	А500С					
	ГОСТ 34028-2016					
	Ø8	Ø10	Ø12	Итого		
Секция 3 отм.+19,400	1932,53	2220,38	313,0	4465,90	4465,90	4465,90

1. Гнутые стержни ГСм2, ГСм3, ГСм4, ГСм5, ГСм10, арматурные стержни поз.1 соединить между собой шпильками Ш1 в каждом пересечении.
2. Вкладыши из пенополистирола сдвинуть в каждой пустоте плит на 480мм. от края плиты. В каждую пустоту плит установить гнутые стержни ГСм2, ГСм3, и связать проволокой с поз.1 в каждом пересечении. Бетон заливать в каждую пустоту плиты на длину указанную в сечении а–а.
3. Узел Б замаркирован на – КЖ2.3-2 л. 73.
4. В спецификации на изделия указаны: количества сборных единиц, деталей и объем бетона на всю схему расположения монолитных стен для крепления кронштейнов отм.+19,400.
5. Ведомость деталей см. л.76.

Изм.	Кол.уч.	Лист	№док.	Подпись	Дата
7	–	Зам.	296-24		30.08.24

НУ ПОЛИК7/10-2023/04/10-2023 ПР-КЖ2.3-2

Взрослая поликлиника на 750 посещений для южной части г.Новый Уренгой, в том числе затраты на проектно-изыскательные работы

Разработ.	Билык		30.08.24
Рук.группы	Хойлов		30.08.24
Нач.отд.	Илюткин		30.08.24
Н. контр.	Давыдова		30.08.24
ГИП	Прокопьев		30.08.24

Секция 3

Стадия	Лист	Листов
Р	75	

Узел Б к схемам расположения монолитных стен для крепления кронштейнов на отм.+19,400

Формат А2

Взам.инв.N | Подпись и дата | Инв.N подл. 231

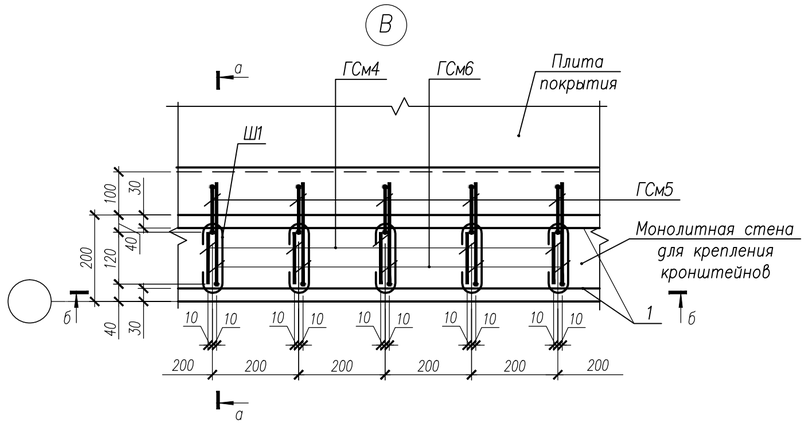

4 – 4

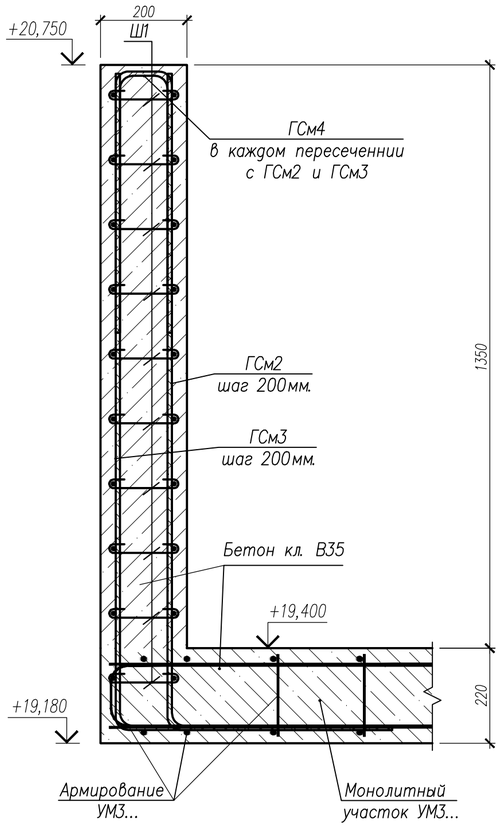

а–а

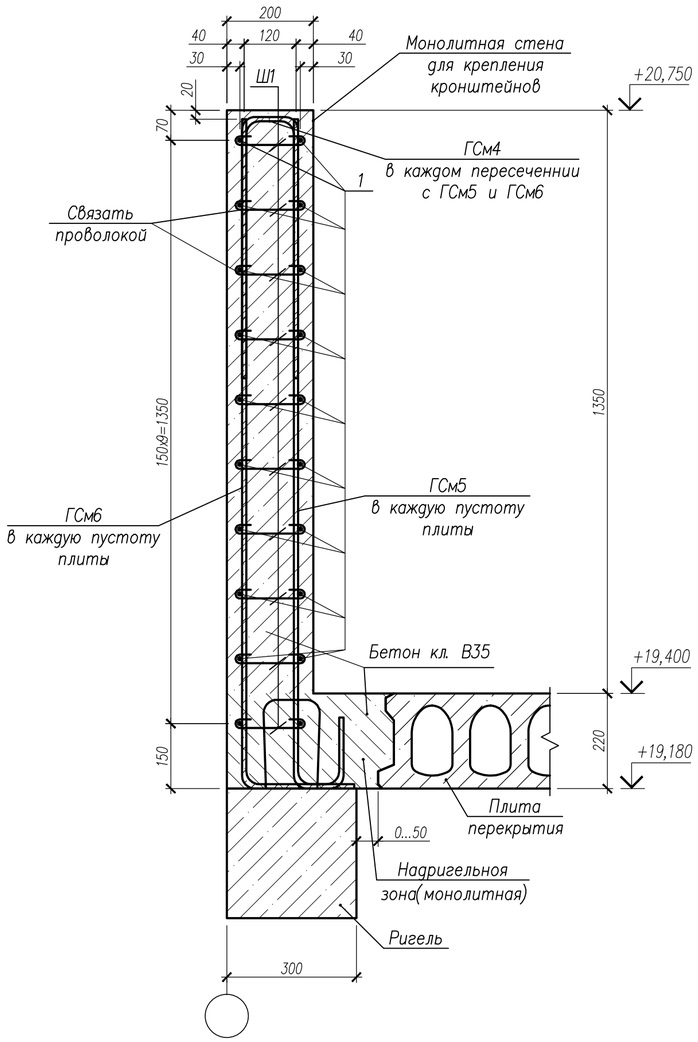

б–б

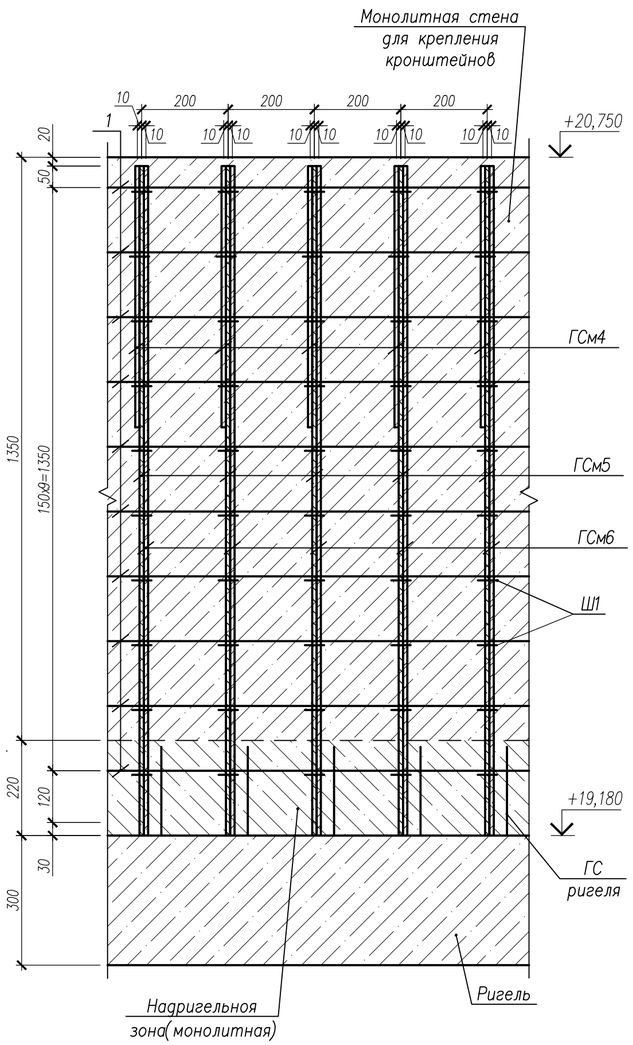

1. Гнутые стержни ГСм4, ГСм5, ГСм6, арматурные стержни поз.1 соединить между собой шпильками Ш1 в каждом пересечении.
2. Узел В, сечение 4–4 замаркированы на – КЖ2.3–2 л. 73.
3. Спецификацию на изделия см. л. 75.

Ведомость деталей

Поз.	Эскиз
ГСм2	R30, 490, 1490
ГСм3	R30, 610, 1490
ГСм4	R30, 70, 575, 120
ГСм5	105, 135, 55, 1520, R30
ГСм6	230, 1520, R30
ГСм7	R30, 1070, 970
ГСм8	50, 110, R30, 570
ГСм9	110, 50, 420, R30
ГСм10	150, 1520, R30
Ш1	25, 25, 45, R23, 115
Ш2	35, 25, 25, R17, 105

Изм.	Кол.уч.	Лист	№ док.	Подпись	Дата
7	–	Зам.	296–24		30.08.24
Разработ.		Билык			30.08.24
Рук.группы		Хойлов			30.08.24
Нач.отд.		Илюткин			30.08.24
Н. контр.		Давыдова			30.08.24
ГИП		Прокопьев			30.08.24

НУ ПОЛИК7/10–2023/04/10–2023 ПР–КЖ2.3–2

Взрослая поликлиника на 750 посещений для южной части г.Новый Уренгой, в том числе затраты на проектно–изыскательные работы

Секция 3

Стадия	Лист	Листов
Р	76	

Узел В, сечение 4–4 к схемам расположения монолитных стен для крепления кронштейнов на отм.+19,400

Взам.инв.N | Подпись и дата | Инв.N подл.

Формат А2

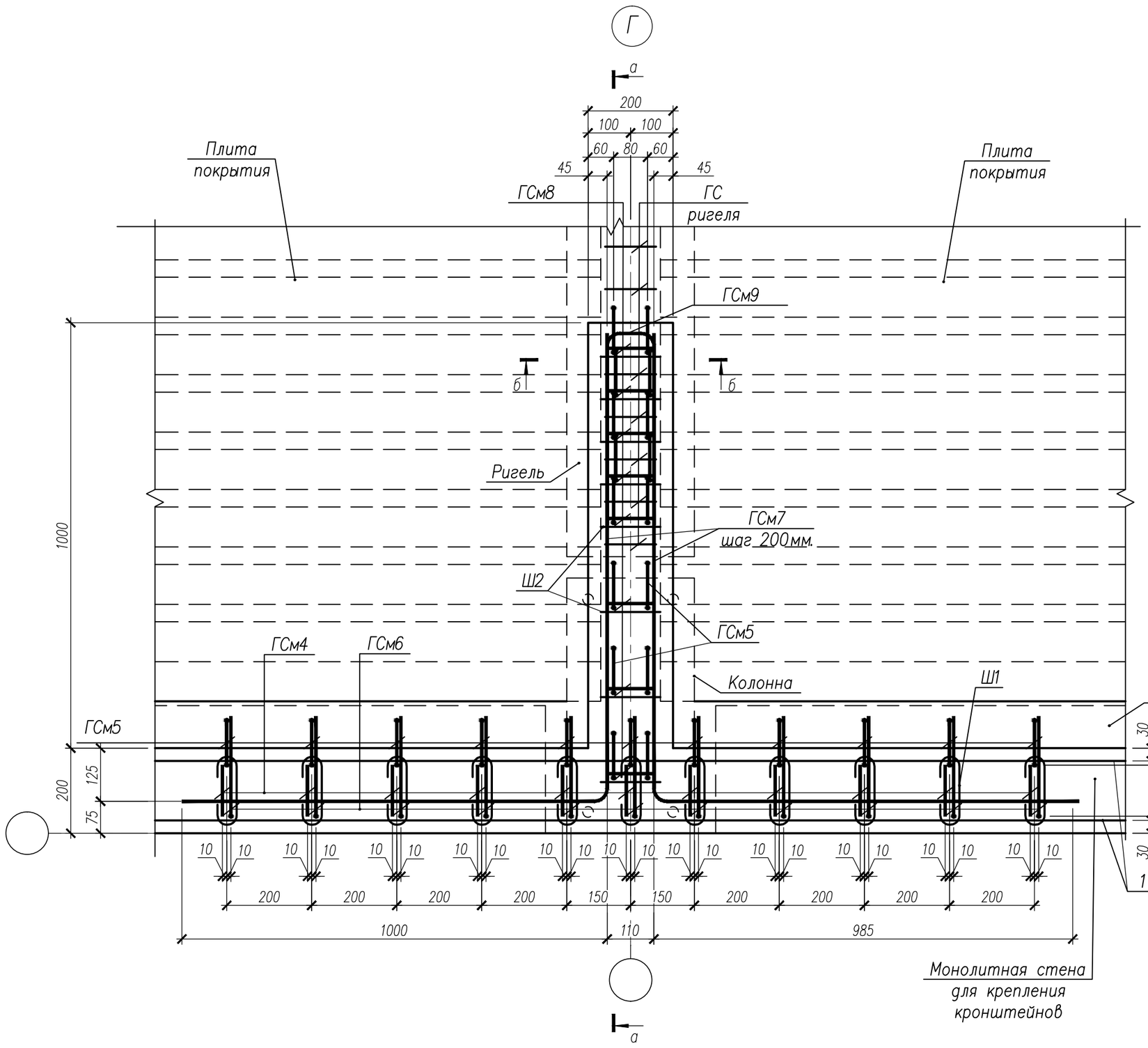

а–а

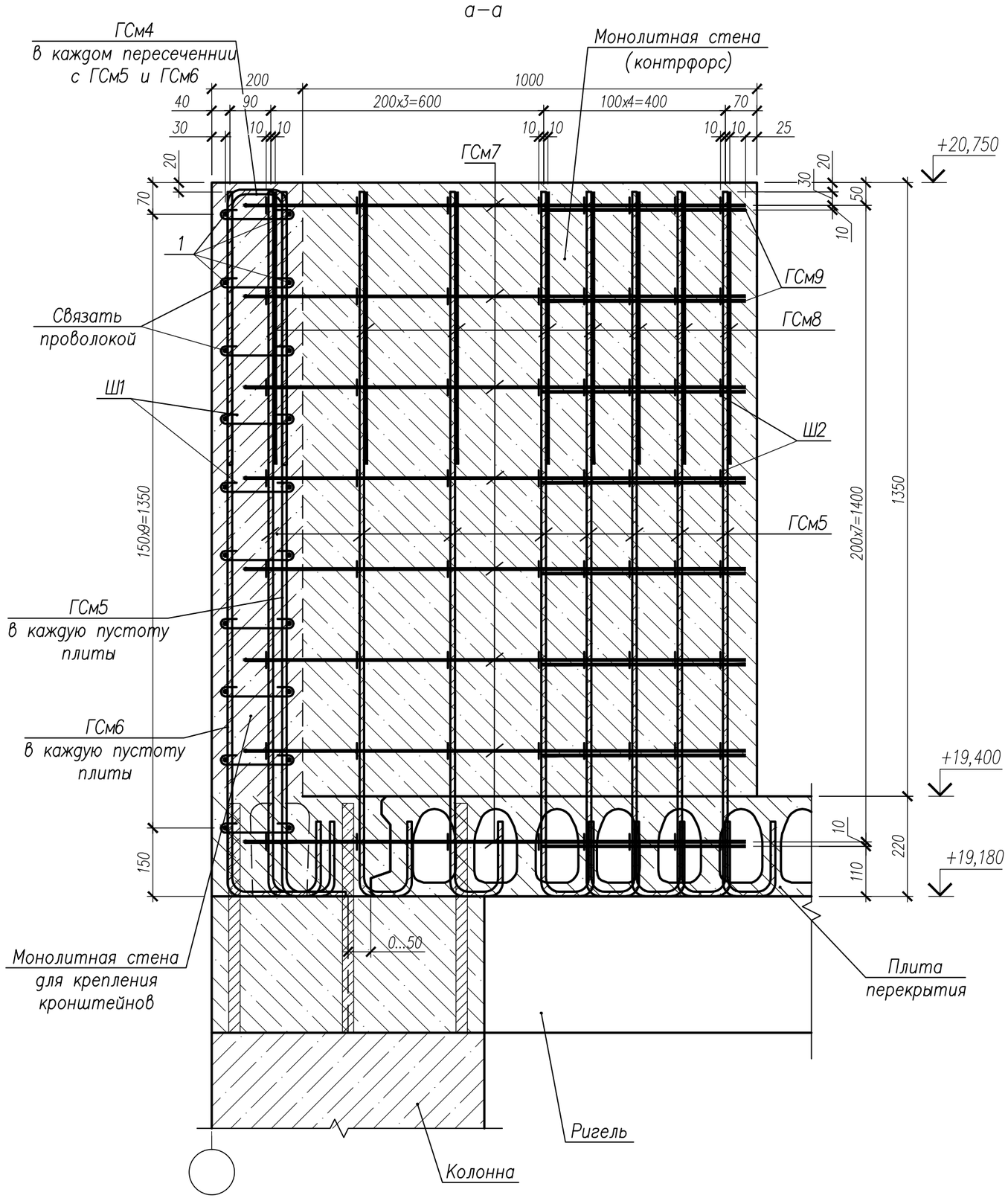

б–б

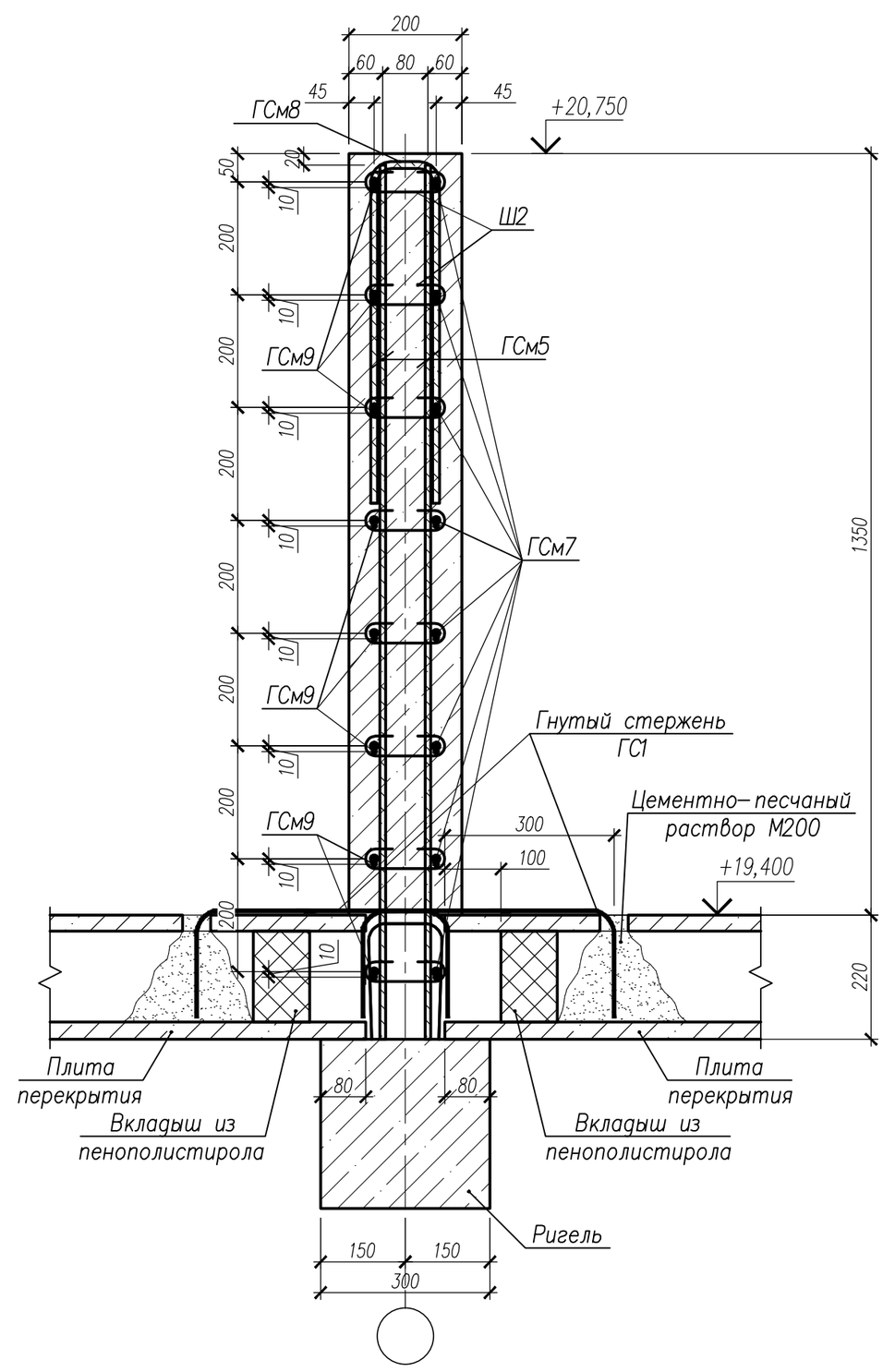

1. Гнутые стержни ГСм5, ГСм7, ГСм8, ГСм9 соединить между собой шпильками Ш2 в каждом пересечении.
2. Узел Г замаркирован на – КЖ2.3–2 л. 73.
3. Спецификацию на изделия см. л. 75.

Изм.	Кол.уч.	Лист	№ док.	Подпись	Дата
7	–	Зам.	296–24		30.08.24
Разработ.		Билык			30.08.24
Рук.группы		Хойлов			30.08.24
Нач.отд.		Илюткин			30.08.24
Н. контр.		Давыдова			30.08.24
ГИП		Прокопьев			30.08.24

НУ ПОЛИК7/10–2023/04/10–2023 ПР–КЖ2.3–2

Взрослая поликлиника на 750 посещений для южной части г.Новый Уренгой, в том числе затраты на проектно–изыскательные работы

Секция 3

Стадия	Лист	Листов
Р	77	

Узел Г к схемам расположения монолитных стен для крепления кронштейнов на отм.+19,400

Взам.инв.N | Подпись и дата | Инв.N подл.

Формат А2

5 – 5

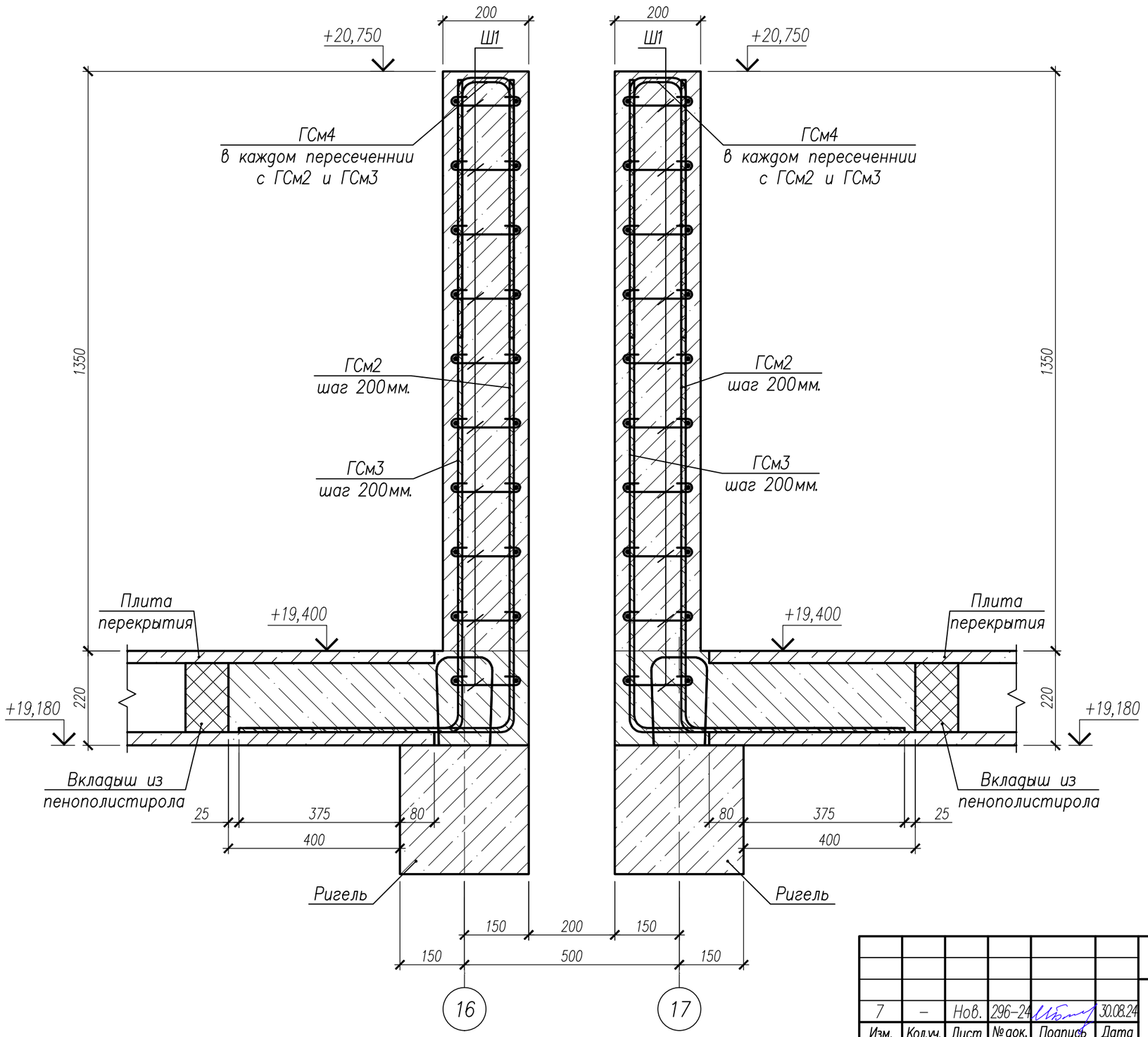

1. Сечение 5–5 замаркировано на – КЖ2.3–2 л. 73.

7	–	Нов.	296–24		30.08.24	НУ ПОЛИК7/10–2023/04/10–2023 ПР–КЖ2.3–2
Изм.	Кол.уч.	Лист	№ док.	Подпись	Дата	Взрослая поликлиника на 750 посещений для южной части г.Новый Уренгой, в том числе затраты на проектно–изыскательные работы
Разработ.		Билык			30.08.24	Секция 3
Рук.группы		Хойлов			30.08.24	Стадия: Р; Лист: 78; Листов:
Нач.отд.		Илюткин			30.08.24	
Н. контр.		Давыдова			30.08.24	Сечение 5–5 к схемам расположения монолитных стен для крепления кронштейнов на отм.+19,400
ГИП		Прокопьев			30.08.24	

Взам.инв.N | Подпись и дата | Инв.N подл.

Формат А3

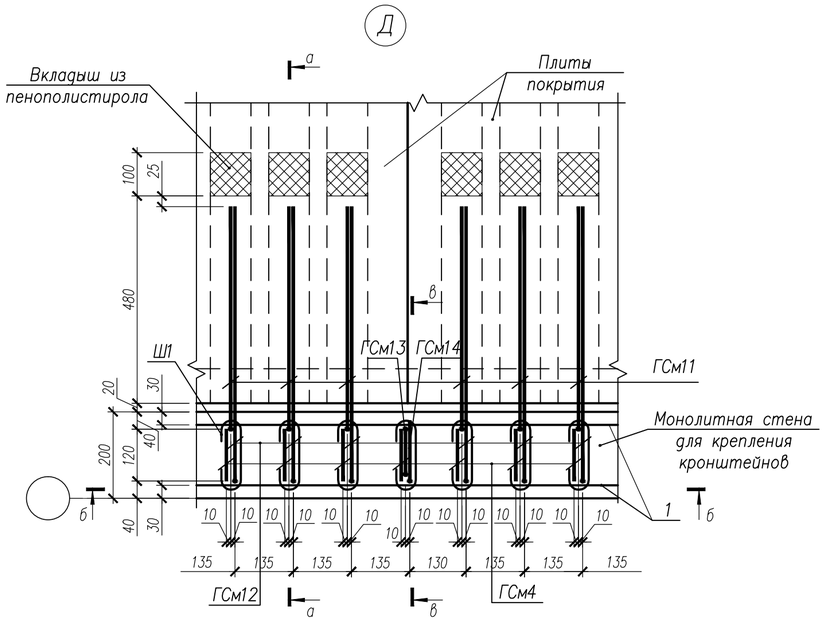

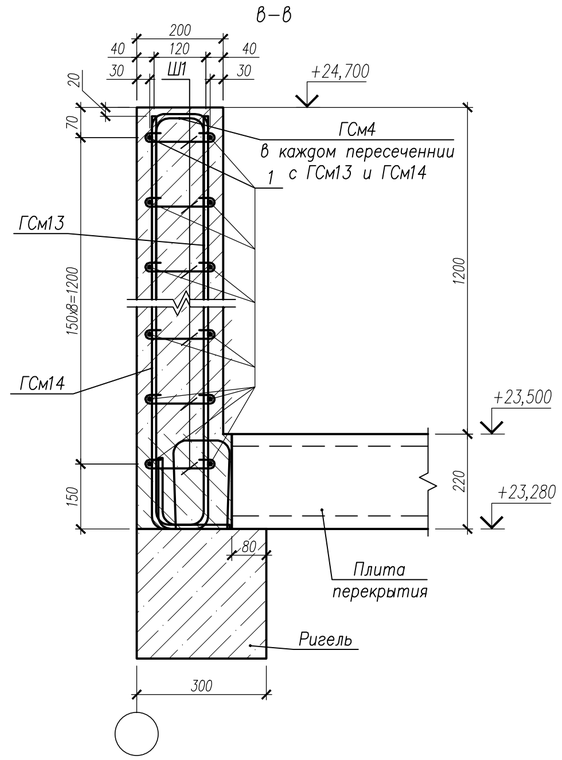

Спецификация на изделия

Поз.	Обозначение	Наименование	Кол.	Масса ед.,кг	Примечание
		Сборочные единицы			
ГСм4	НУ ПОЛИК7/10-2023/04/10-2023 ПР-КЖ2.1-2, л 79	Ø10 А500С ГОСТ 34028-2016, L=1340	536	0,83	
ГСм7	НУ ПОЛИК7/10-2023/04/10-2023 ПР-КЖ2.1-2, л 79	Ø12 А500С ГОСТ 34028-2016, L=2100	144	1,86	
ГСм8	НУ ПОЛИК7/10-2023/04/10-2023 ПР-КЖ2.1-2, л 79	Ø12 А500С ГОСТ 34028-2016, L=1320	64	1,17	
ГСм9	НУ ПОЛИК7/10-2023/04/10-2023 ПР-КЖ2.1-2, л 79	Ø10 А500С ГОСТ 34028-2016, L=1010	72	0,62	
ГСм11	НУ ПОЛИК7/10-2023/04/10-2023 ПР-КЖ2.1-2, л 79	Ø10 А500С ГОСТ 34028-2016, L=1890	256	1,17	
ГСм12	НУ ПОЛИК7/10-2023/04/10-2023 ПР-КЖ2.1-2, л 79	Ø10 А500С ГОСТ 34028-2016, L=2010	256	1,24	
ГСм13	НУ ПОЛИК7/10-2023/04/10-2023 ПР-КЖ2.1-2, л 79	Ø10 А500С ГОСТ 34028-2016, L=1680	443	1,04	
ГСм14	НУ ПОЛИК7/10-2023/04/10-2023 ПР-КЖ2.1-2, л 79	Ø10 А500С ГОСТ 34028-2016, L=1580	35	0,97	
ГСм15	НУ ПОЛИК7/10-2023/04/10-2023 ПР-КЖ2.1-2, л 79	Ø10 А500С ГОСТ 34028-2016, L=1660	280	1,02	
Ш1	НУ ПОЛИК7/10-2023/04/10-2023 ПР-КЖ2.1-2, л 79	Ø8 А500С ГОСТ 34028-2016, L=350	5139	0,14	
Ш2	НУ ПОЛИК7/10-2023/04/10-2023 ПР-КЖ2.1-2, л 79	Ø8 А500С ГОСТ 34028-2016, L=340	576	0,13	
		Детали			
1		Ø8 А500С ГОСТ 34028-2016, п.м.	1893,42	0,395	
		Материалы			
	ГОСТ 26633-2015	Бетон класса В35, $м^3$	27,20		

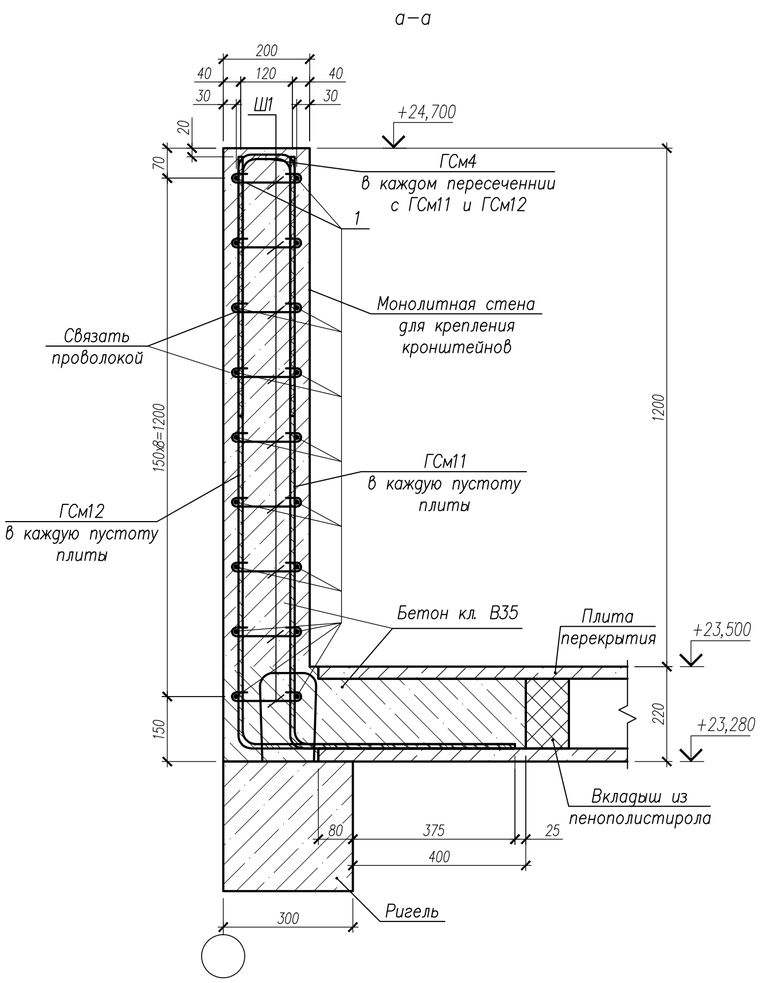

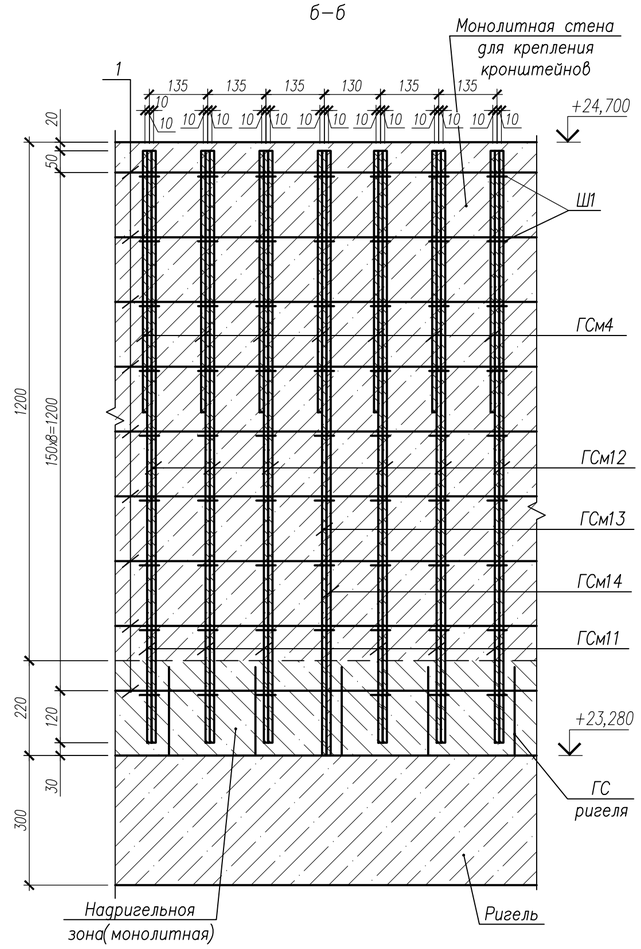

Ведомость расхода стали на элемент

Марка элемента	Изделия арматурные				Всего	Общий расход
	Арматура класса					
	А500С					
	ГОСТ 34028-2016					
	Ø8	Ø10	Ø12	Итого		
Секция 3 отм.+23,500	1542,24	1886,75	342,72	3771,70	3771,70	3771,70

1. Гнутые стержни ГСм4, ГСм11, ГСм12, ГСм13, ГСм14, арматурные стержни поз.1 соединить между собой шпильками Ш1 в каждом пересечении.
2. Вкладыши из пенополистирола сдвинуть в каждой пустоте плит на 480мм. от края плиты. В каждую пустоту плит установить гнутые стержни ГСм11, ГСм12, и связать проволокой с поз.1 в каждом пересечении. Бетон заливать в каждую пустоту плиты на длину указанную в сечении а–а.
3. Узел Д замаркирован на – КЖ2.3-2 л. 74.
4. В спецификации на изделия указаны: количества сборных единиц, деталей и объем бетона на всю схему расположения монолитных стен для крепления кронштейнов отм.+23,500.
5. Ведомость деталей см. л. 80.

Изм.	Кол.уч.	Лист	№ док.	Подпись	Дата
7	–	Нов.	296-24		30.08.24
Разработ.		Билык			30.08.24
Рук.группы		Хойлов			30.08.24
Нач.отд.		Илюткин			30.08.24
Н. контр.		Давыдова			30.08.24
ГИП		Прокопьев			30.08.24

НУ ПОЛИК7/10-2023/04/10-2023 ПР-КЖ2.3-2

Взрослая поликлиника на 750 посещений для южной части г.Новый Уренгой, в том числе затраты на проектно-изыскательные работы

Секция 3

Стадия	Лист	Листов
Р	79	

Узел Д к схемам расположения монолитных стен для крепления кронштейнов на отм.+23,500

Взам.инв.N | Подпись и дата | Инв.N подл. 231

Формат А2

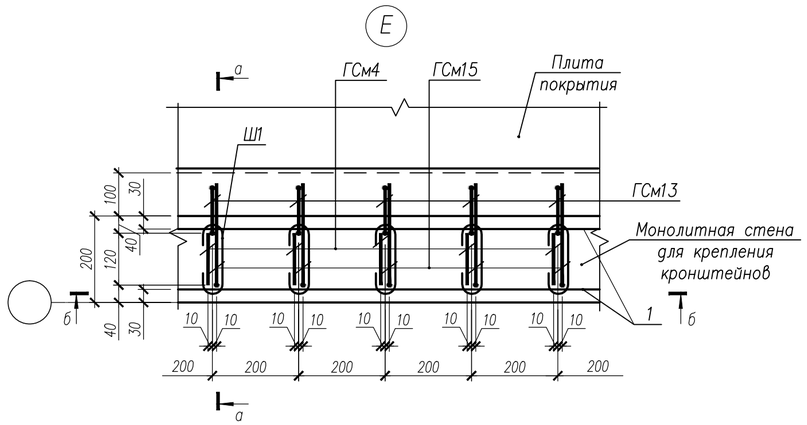

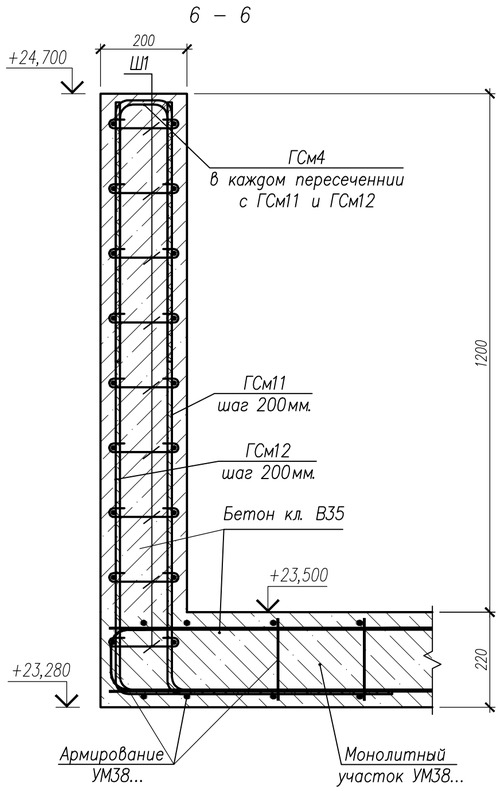

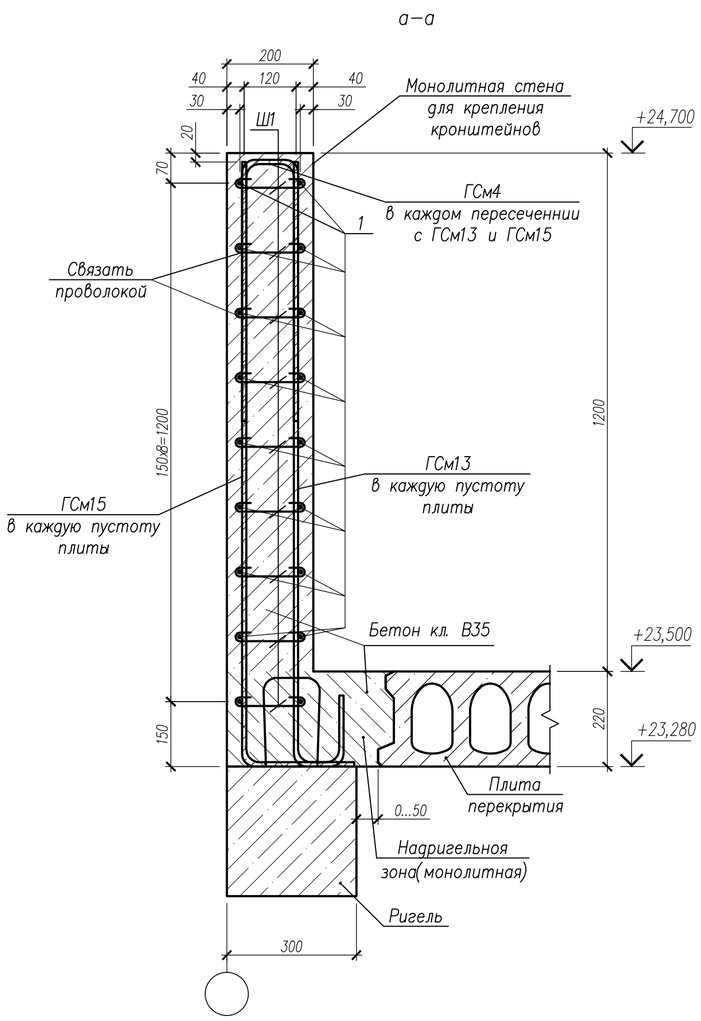

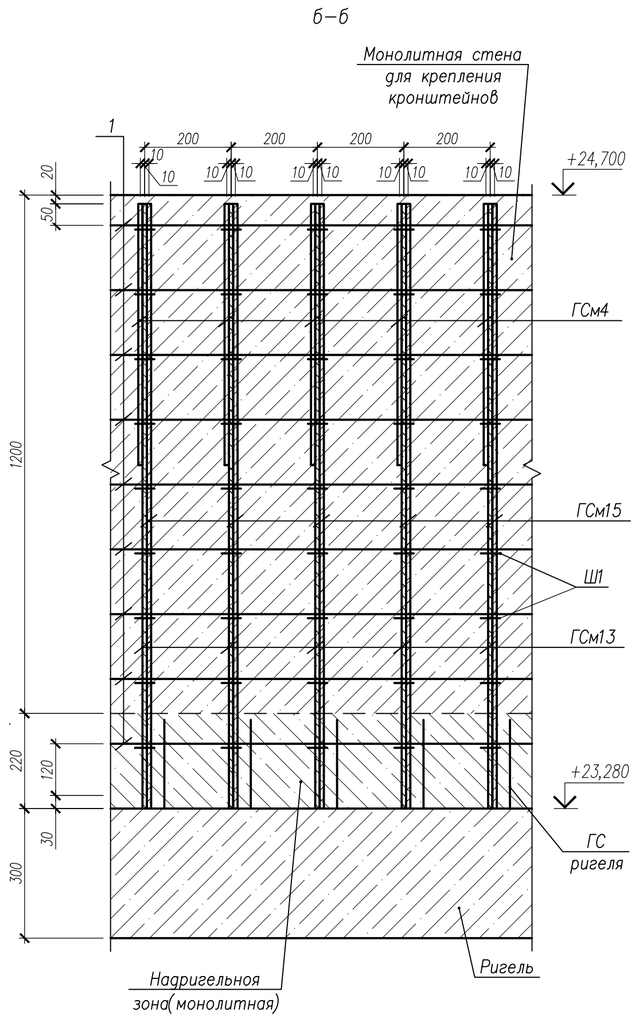

1. Гнутые стержни ГСм4, ГСм13, ГСм15, арматурные стержни поз.1 соединить между собой шпильками Ш1 в каждом пересечении.
2. Узел Е, сечение 6–6 замаркированы на – КЖ2.3–2 л. 74.
3. Спецификацию на изделия см. л. 79.

Ведомость деталей

Поз.	Эскиз
ГСм4	R30, 70, 575, 120
ГСм7	R30, 1070, 970
ГСм8	50, 110, R30, 570
ГСм9	110, 50, 420, R30
ГСм11	R30, 490, 1340
ГСм12	R30, 610, 1340
ГСм13	105, 135, 55, 1370, R30
ГСм14	150, 1370, R30
ГСм15	230, 1370, R30
Ш1	25, 25, 45, 115, R23
Ш2	25, 25, 35, 105, R17

Изм.	Кол.уч.	Лист	№док.	Подпись	Дата
7	–	Нов.	296–24		30.08.24
Разработ.		Билык			30.08.24
Рук.группы		Хойлов			30.08.24
Нач.отд.		Илюткин			30.08.24
Н. контр.		Давыдова			30.08.24
ГИП		Прокопьев			30.08.24

НУ ПОЛИК7/10–2023/04/10–2023 ПР–КЖ2.3–2

Взрослая поликлиника на 750 посещений
для южной части г.Новый Уренгой,
в том числе затраты на проектно–изыскательные работы

Секция 3

Стадия	Лист	Листов
Р	80	

Узел Е, сечение 6–6 к схемам расположения монолитных стен для крепления кронштейнов на отм.+23,500

Взам.инв.N | Подпись и дата | Инв.N подл.

Формат А2

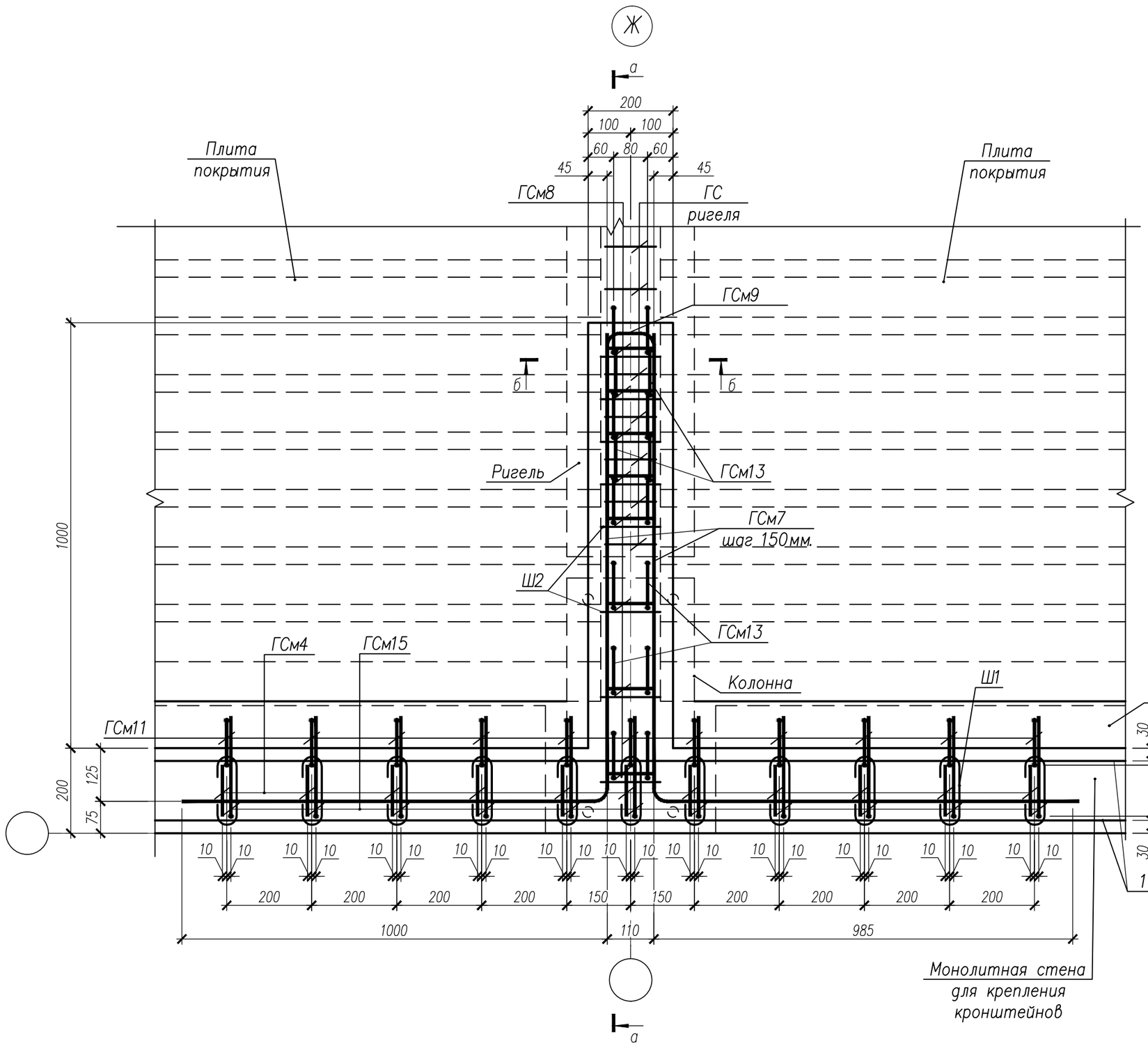

а–а

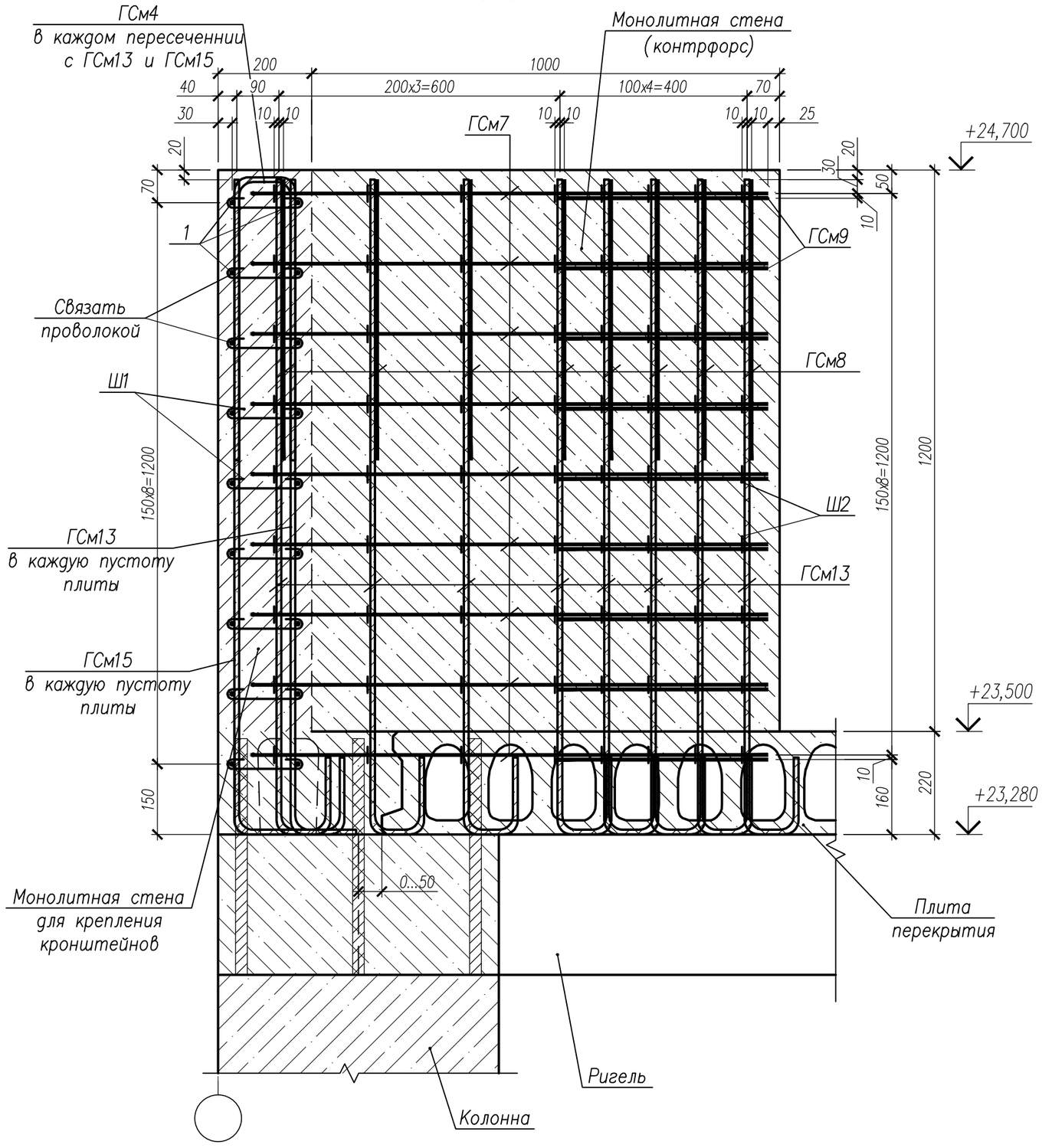

б–б

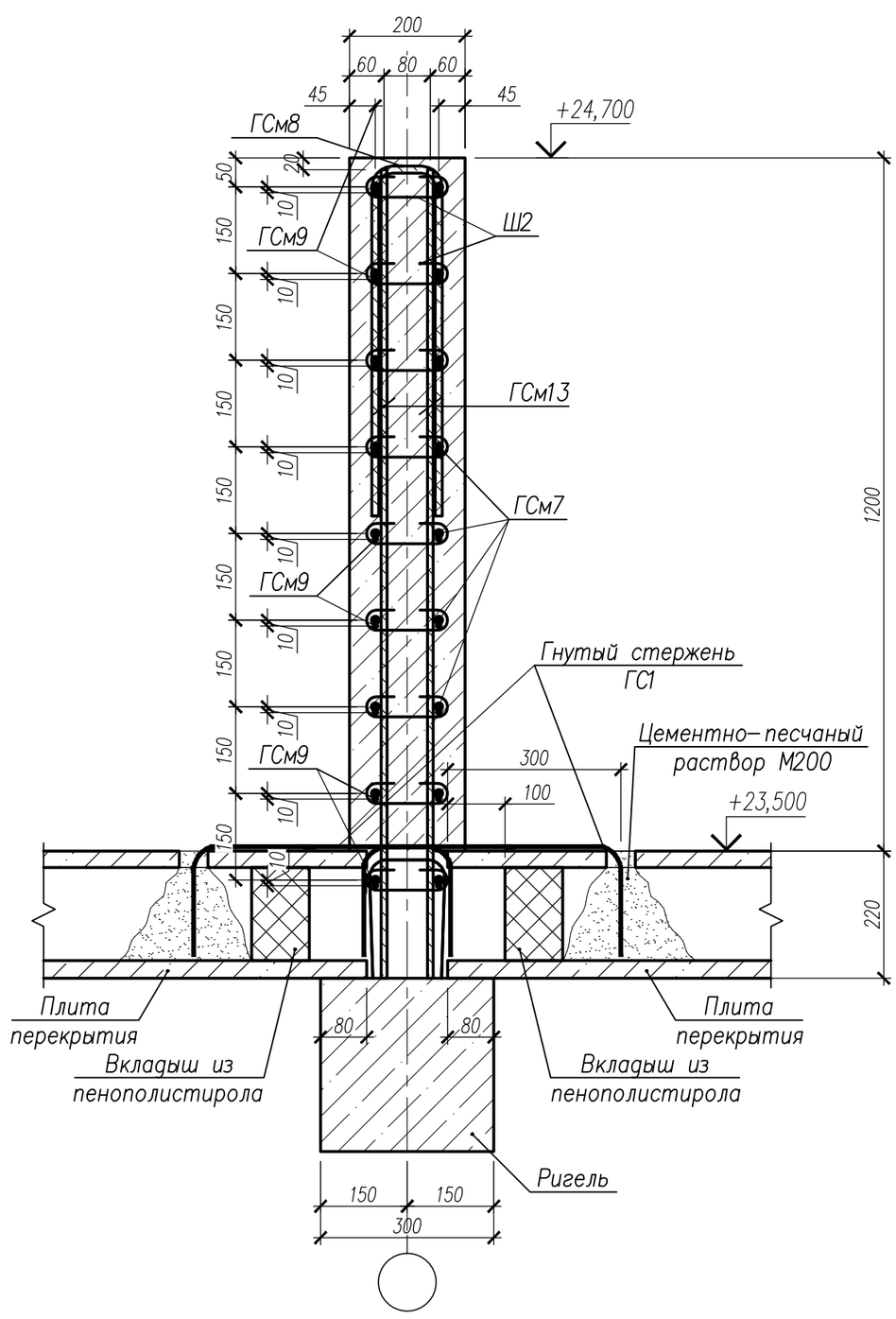

1. Гнутые стержни ГСм7, ГСм8, ГСм9, ГСм13 соединить между собой шпильками Ш2 в каждом пересечении.
2. Узел Ж замаркирован на – КЖ2.3–2 л. 74.
3. Спецификацию на изделия см. л. 79.

						НУ ПОЛИК7/10–2023/04/10–2023 ПР–КЖ2.3–2
7	–	Нов.	296–24		30.08.24	Взрослая поликлиника на 750 посещений для южной части г.Новый Уренгой, в том числе затраты на проектно–изыскательные работы
Изм.	Кол.уч.	Лист	№ док.	Подпись	Дата	
Разработ.		Билык			30.08.24	Секция 3
Рук.группы		Хойлов			30.08.24	Стадия: Р; Лист: 81; Листов:
Нач.отд.		Илюткин			30.08.24	
Н. контр.		Давыдова			30.08.24	Узел Ж к схемам расположения монолитных стен для крепления кронштейнов на отм.+23,500
ГИП		Прокопьев			30.08.24	

Взам.инв.N | Подпись и дата | Инв.N подл.

Формат А2

Участок монолитный УМ52
(опалубочный чертеж)

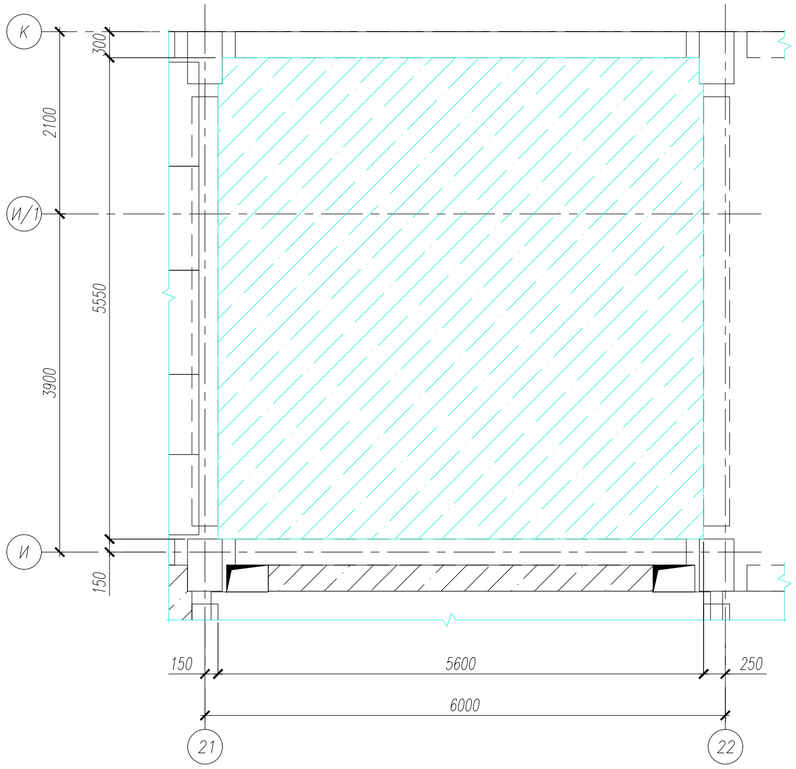

1–1

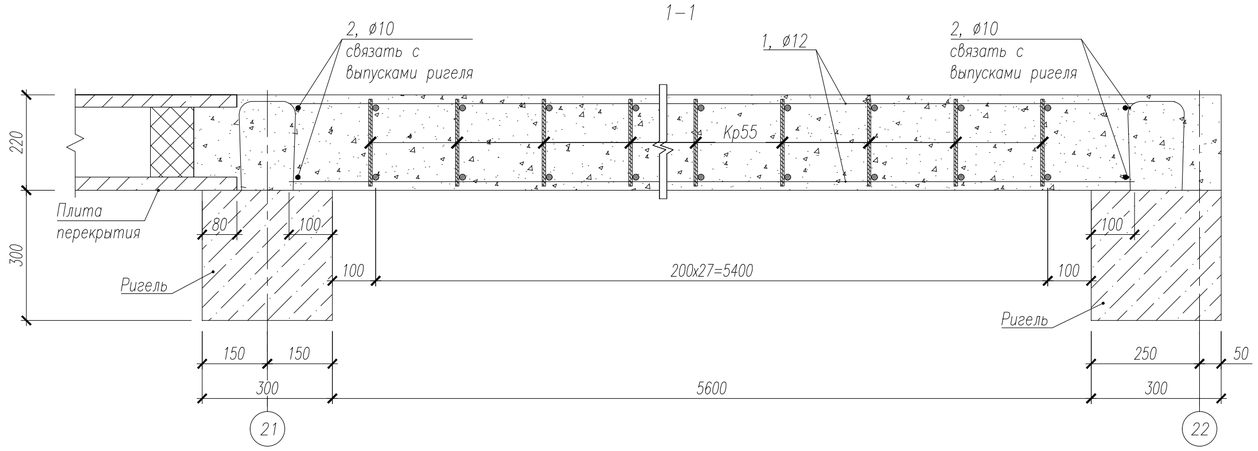

2–2

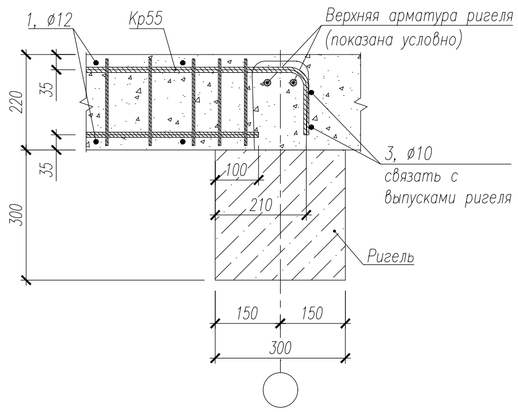

Участок монолитный УМ52
(схема армирования)

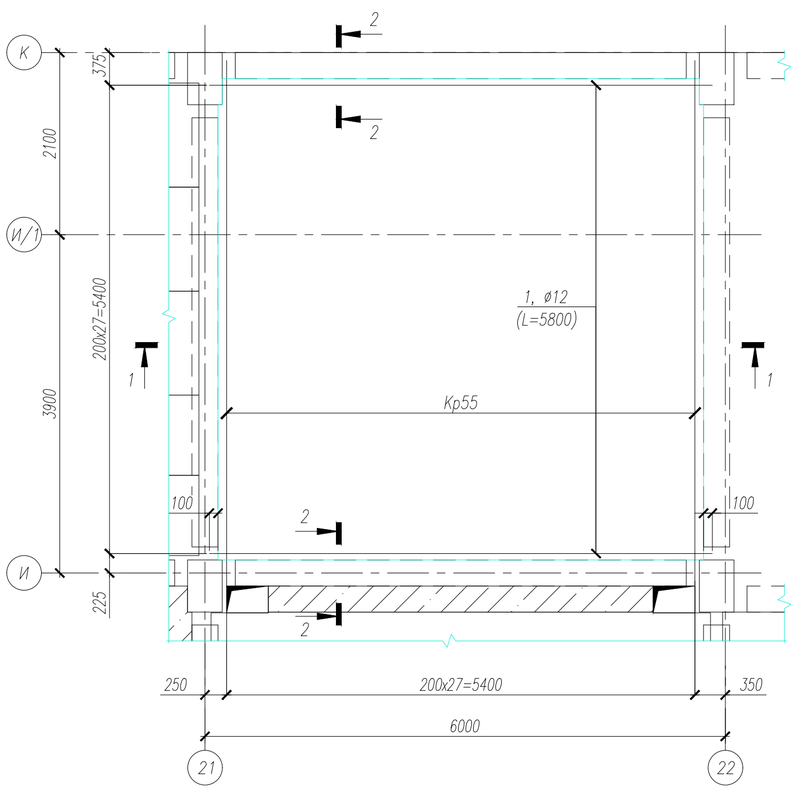

Спецификация элементов монолитного участка

Поз.	Обозначение	Наименование	Кол.	Масса ед.,кг	Приме-чание
Кр55	НУ ПОЛИК7/10-2023/04/10-2023 ПР-КМ.И, л.12	Каркас арматурный Кр55	28	14,56	
1		ø 12 А500С ГОСТ 34028-2016, L=5800	56	5,15	
2		ø 10 А500С ГОСТ 34028-2016, L=5450	4	3,36	
3		ø 10 А500С ГОСТ 34028-2016, L=5450	4	3,36	
	ГОСТ 26633-2015	Бетон класса В35, м3	6,84		

Ведомость расхода стали на элемент, кг

Марка элемента	Изделия арматурные				Общий расход
	Арматура класса				
	А500С				
	ГОСТ 34028-2016				
	ø8	ø10	ø12	Итого	
УМ52	107.52	26.88	588.56	722.96	722.96

1. Арматурные каркасы и стержни вязать между собой вязальной проволокой в каждом пересечении.
2. Длину арматурных стержней уточнять по месту.
3. Арматурные стержни укладывать с учетом защитного слоя бетона 20мм.
4. Армирование данного монолитного участка выполнить совместно с монтажом узловой и пролетной арматуры.

Изм.	Кол.уч.	Лист	№ док.	Подпись	Дата
7	–	Нов.	296-24		30.08.24
Разработ.		Билык			30.08.24
Рук.группы		Хойлов			30.08.24
Нач.отд.		Илюткин			30.08.24
Н. контр.		Давыдова			30.08.24
ГИП		Прокопьев			30.08.24

НУ ПОЛИК7/10-2023/04/10-2023 ПР-КЖ2.3-1

Взрослая поликлиника на 750 посещений
для южной части г.Новый Уренгой,
в том числе затраты на проектно-изыскательные работы

Секция 3

Стадия	Лист	Листов
Р	82	

Монолитный участок УМ52

Взам.инв.N | Подпись и дата | Инв.N подл. 231

Формат А2

Участок монолитный УМ53
(опалубочный чертеж)

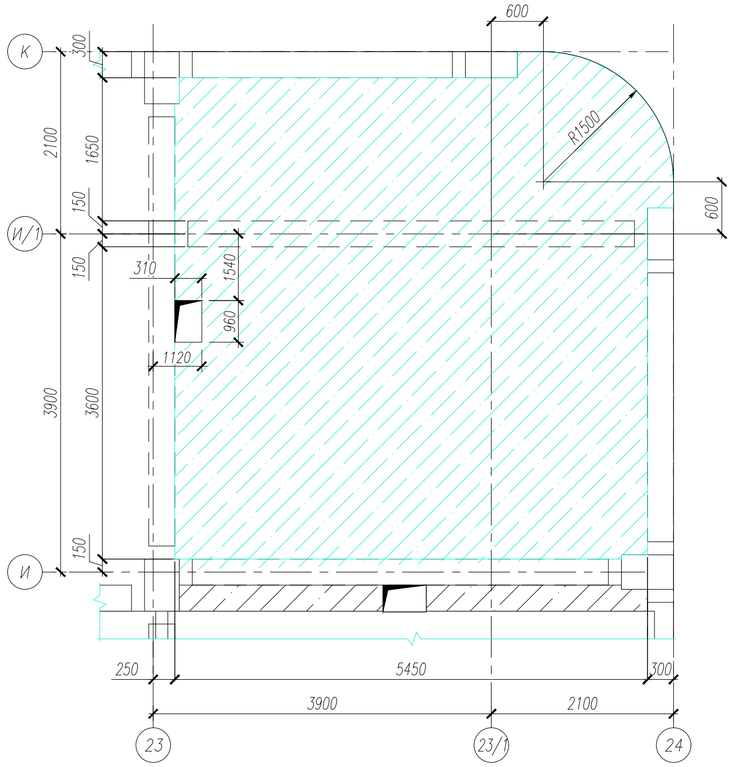

1–1

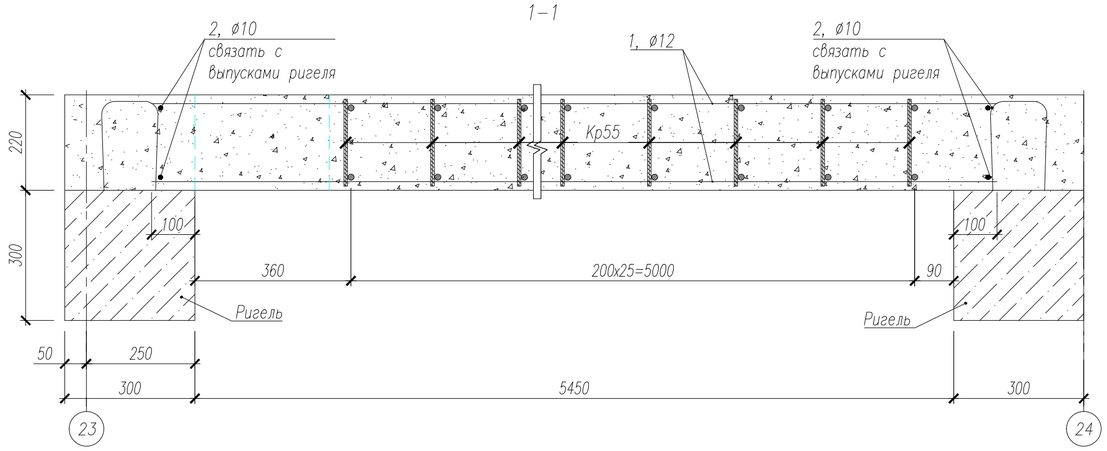

2–2

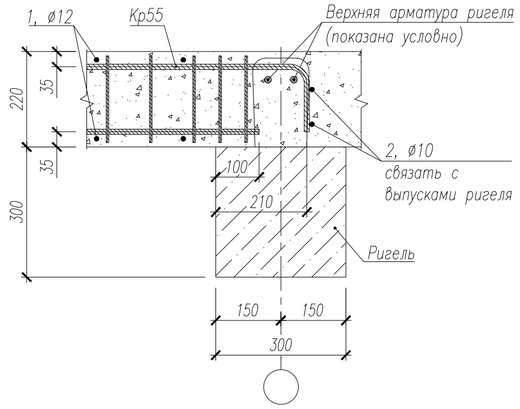

Спецификация элементов монолитного участка

Поз.	Обозначение	Наименование	Кол.	Масса ед.,кг	Приме-чание
Кр55	НУ ПОЛИК7/10-2023/04/10-2023 ПР-КМ.И, л.12	Каркас арматурный Кр55	26	14,56	
1		ø 12 А500С ГОСТ 34028-2016,п.м.	300	0,89	
2		ø 10 А500С ГОСТ 34028-2016,п.м.	33,6	0,62	
	ГОСТ 26633-2015	Бетон класса В35, м3	6,76		

Участок монолитный УМ53
(схема армирования)

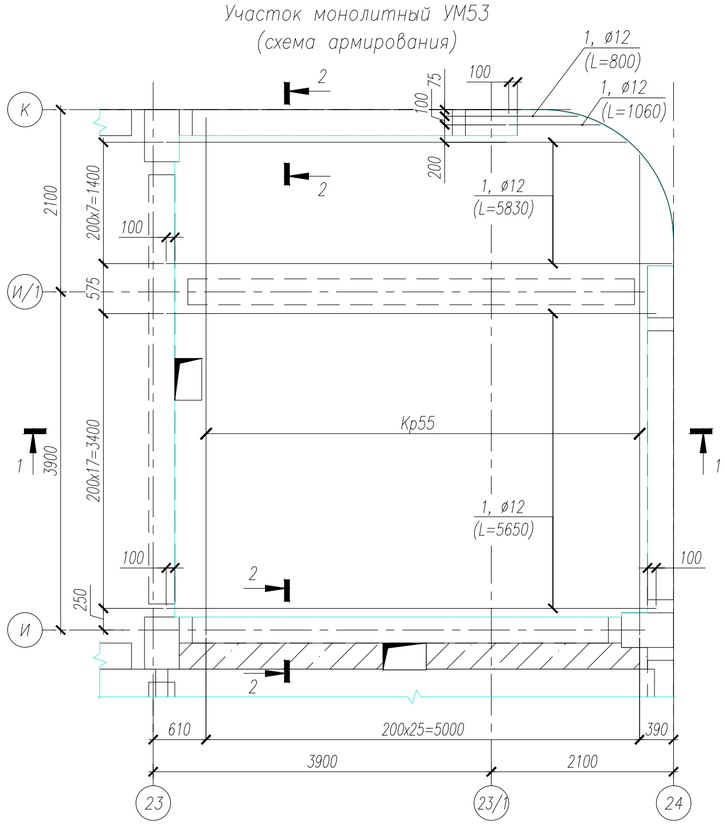

Ведомость расхода стали на элемент, кг

Марка элемента	Изделия арматурные				Общий расход
	Арматура класса				
	А500С				
	ГОСТ 34028-2016				
	ø8	ø10	ø12	Итого	
УМ53	99.84	20.83	545.72	666.39	666.39

1. Арматурные каркасы и стержни вязать между собой вязальной проволокой в каждом пересечении.
2. Длину арматурных стержней уточнять по месту.
3. Арматурные стержни укладывать с учетом защитного слоя бетона 20мм.
4. Армирование данного монолитного участка выполнить совместно с монтажом узловой и пролетной арматуры.
5. Арматурные стержни и каркасы попадающие на рабочие стержни колонн и ригелей сдвинуть по месту, так чтобы шаг был не более 200мм.
6. Длины арматурных стержней и каркасов корректировать по месту по контуру монолитного участка.
7. Стержни попадающие в отверстия обрезать по месту соблюдая защитный слой бетона 20мм.

						НУ ПОЛИК7/10-2023/04/10-2023 ПР-КЖ2.3-1
7	–	Нов.	296-24		11.09.24	Взрослая поликлиника на 750 посещений для южной части г.Новый Уренгой, в том числе затраты на проектно-изыскательные работы
Изм.	Кол.уч.	Лист	№док.	Подпись	Дата	
Разработ.		Билык			30.08.24	Секция 3 — Стадия: Р; Лист: 83; Листов:
Рук.группы		Хойлов			30.08.24	
Нач.отд.		Илюткин			30.08.24	
Н. контр.		Давыдова			30.08.24	Монолитный участок УМ53
ГИП		Прокопьев			30.08.24	

Взам.инв.N | Подпись и дата | Инв.N подл. 231

Формат А2

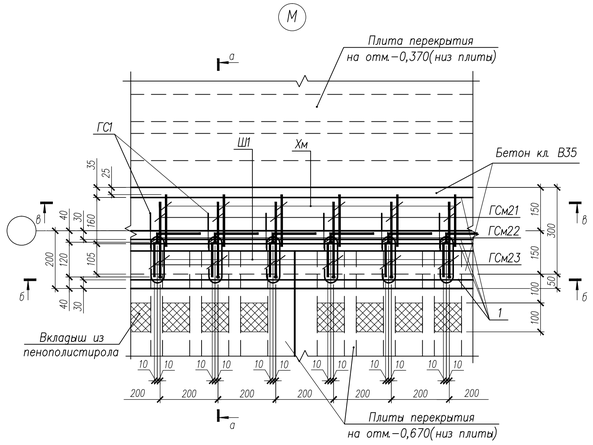

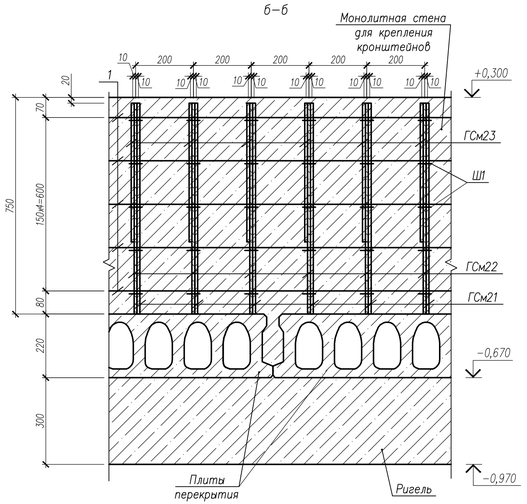

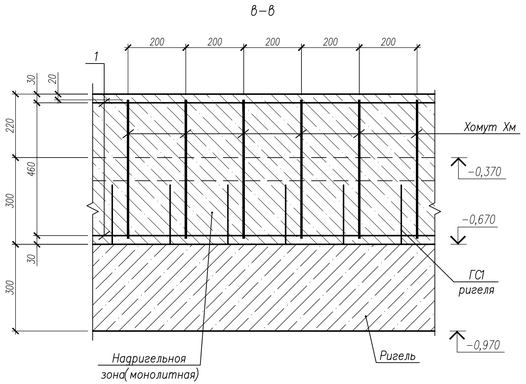

Спецификация на изделия

Поз.	Обозначение	Наименование	Кол.	Масса ед.,кг	Примечание
		Сборочные единицы			
ГСм21	НУ ПОЛИК7/10-2023/04/10-2023 ПР-КЖ2.3-2, л. 84	Ø10 А500С ГОСТ 34028-2016, L=1280	54	0,79	
ГСм22	НУ ПОЛИК7/10-2023/04/10-2023 ПР-КЖ2.3-2, л. 84	Ø10 А500С ГОСТ 34028-2016, L=980	54	0,70	
ГСм23	НУ ПОЛИК7/10-2023/04/10-2023 ПР-КЖ2.3-2, л. 84	Ø10 А500С ГОСТ 34028-2016, L=890	54	0,68	
Хм	НУ ПОЛИК7/10-2023/04/10-2023 ПР-КЖ2.3-2, л. 84	Ø6,5 А240 ГОСТ 34028-2016, L=350	54	0,40	
Ш1	НУ ПОЛИК7/10-2023/04/10-2023 ПР-КЖ2.3-2, л. 72	Ø8 А500С ГОСТ 34028-2016, L=350	270	0,14	
		Детали			
1		Ø8 А500С ГОСТ 34028-2016, п.м.	147,0	0,395	
		Материалы			
	ГОСТ 26633-2015	Бетон класса В35, м³	2,05		

Ведомость расхода стали на элемент

Марка элемента	Изделия арматурные						Общий расход
	Арматура класса					Всего	
	А240		А500С				
	ГОСТ 34028-2016						
	Ø6,5	Итого	Ø8	Ø10	Итого		
Секция 3 отм. 0,000	21,60	21,60	95,85	117,20	213,05	234,65	234,65

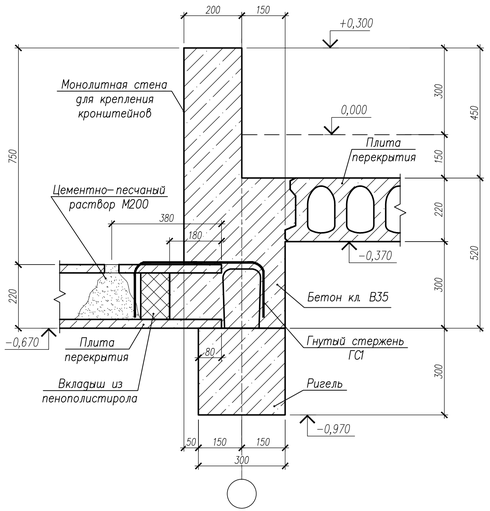

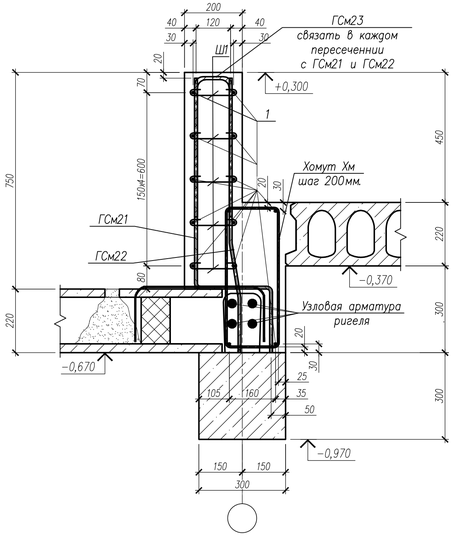

Ведомость деталей

Поз.	Эскиз
ГСм21	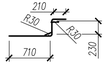
ГСм22	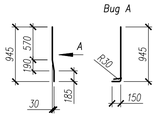
ГСм23	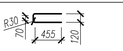
Хомут Хм	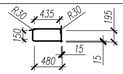

1. Гнутые стержни ГСм21, ГСм22, ГСм23, арматурные стержни поз.1 соединить между собой шпильками Ш1 в каждом пересечении.
2. Узел М замаркирован на – КЖ2.3-2 л. 71.
3. В спецификации на изделия указаны: количества сборных единиц, деталей и объем бетона на узлы М по осям 20/Г-Д и 21/Г-Д к схеме расположения монолитных стен для крепления кронштейнов отм. 0,000.

10	–	Нов.	372-24		29.10.24	НУ ПОЛИК7/10-2023/04/10-2023 ПР-КЖ2.3-2
Изм.	Кол.уч.	Лист	№док.	Подпись	Дата	Взрослая поликлиника на 750 посещений для южной части г.Новый Уренгой, в том числе затраты на проектно-изыскательные работы
Разработ.		Билык			29.10.24	Секция 3
Рук.группы		Хойлов			29.10.24	Стадия: Р; Лист: 84; Листов:
Нач.отд.		Илюткин			29.10.24	
Н. контр.		Давидова			29.10.24	Узел М к схемам расположения монолитных стен для крепления кронштейнов на отм.0,000
ГИП		Прокопьев			29.10.24	

Взам.инв.N | Подпись и дата | Инв.N подл.

Формат А3х3

Схема расположения монолитных стен для крепления кронштейнов в осях 20–21/Г

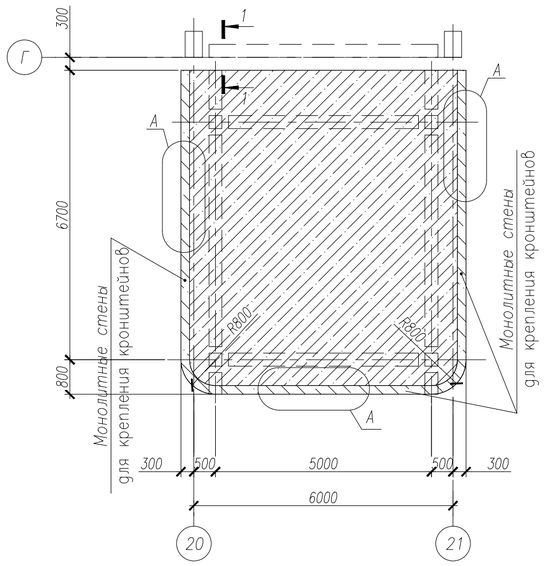

а – а

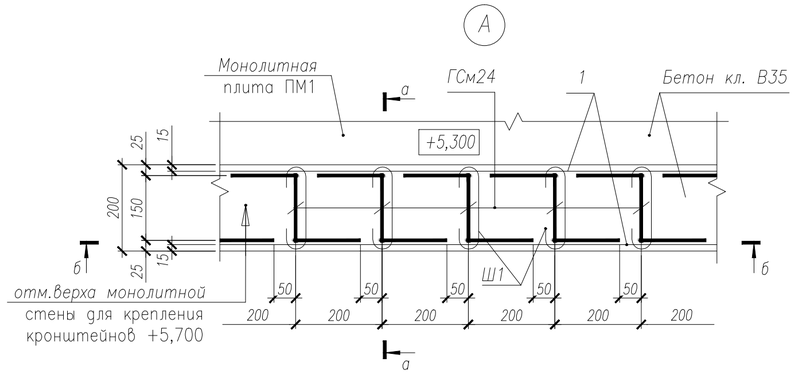

б – б

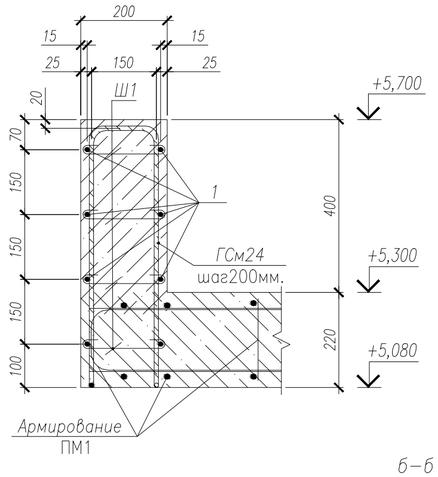

1 – 1

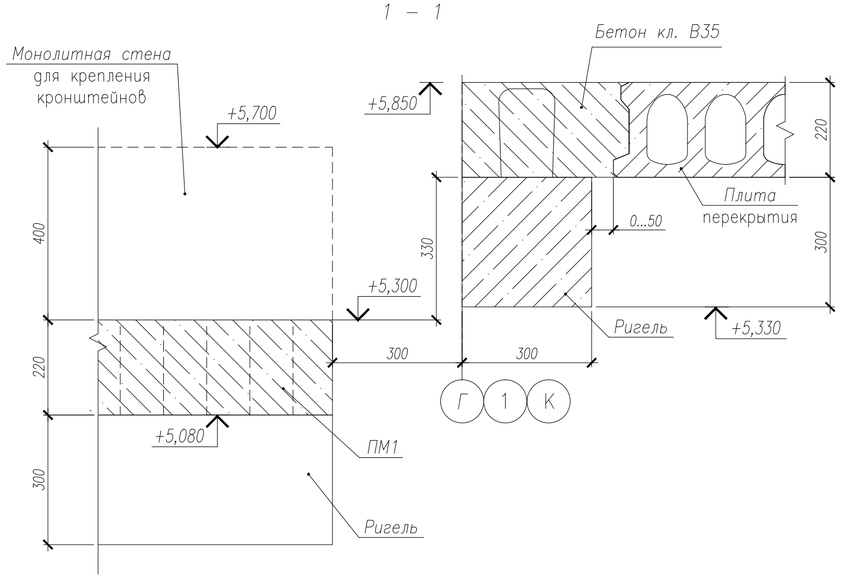

б–б

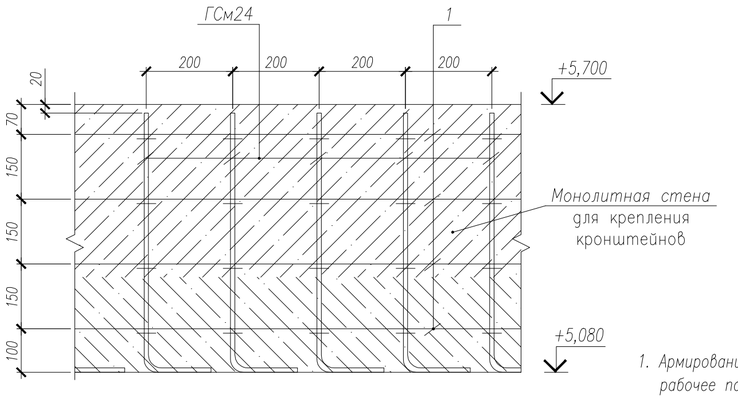

Спецификация на изделия

Поз.	Обозначение	Наименование	Количество, шт.	Масса ед.,кг	Примечание
		Сборочные единицы			
ГСм24	НУ ПОЛИК7/10–2023/04/10–2023 ПР–КЖ2.1–2, л	Гнутый стержень ГСм24	105	1,04	
Ш1	НУ ПОЛИК7/10–2023/04/10–2023 ПР–КЖ2.1–2, л	Шпилька Ш1	420	0,14	
		Детали			
1		Ø8 А500С ГОСТ 34028–2016, п.м.	167,36	0,395	
		Материалы			
	ГОСТ 26633–2015	Бетон класса В35, м³	1,67		

Ведомость деталей

Поз.	Эскиз
ГСм24	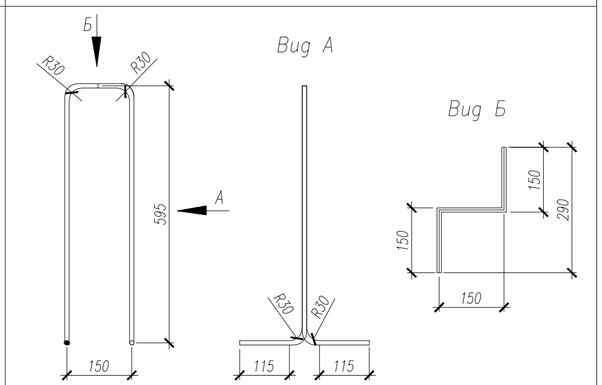
Ш1	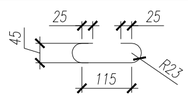

Спецификация на изделия

Марка	Наименование	Кол.	Масса ед.,кг	Примеч.
ГСм24	Ø10 А500С ГОСТ 34028–2016, L=1680	1	1,04	–
Ш1	Ø8 А500С ГОСТ 34028–2016, L=350	1	0,14	–

Общие указания

1. Армирование монолитных стен для крепления кронштейнов производить совместно с установкой в рабочее положение всех арматурных деталей монолитной плиты ПМ1.
2. Гнутые стержни ГСм24 (см. узел А) устанавливать в зону монолитной плиты ПМ1 с шагом не более 200мм.
3. Гнутые стержни ГСм24, арматурные стержни поз.1 соединить между собой шпильками Ш1 в каждом пересечении.
4. Гнутые стержни ГСм24 устанавливать в нижнюю часть монолитной плиты ПМ1. При попадании гнутых стержней на арматуру монолитной плиты, ГСм24 сдвинуть по месту, так чтобы шаг был не более 200мм.

Ведомость расхода стали на элемент

Марка элемента	Изделия арматурные				Общий расход
	Арматура класса			Всего	
	А500С				
	ГОСТ 34028–2016				
	ø8	ø10	Итого		
20–21/Г	124,90	109,20	234,10	234,10	234,10

						НУ ПОЛИК7/10–2023/04/10–2023 ПР–КЖ2.3–2
11	–	Нов.	400–24		19.11.24	Взрослая поликлиника на 750 посещений для южной части г.Новый Уренгой, в том числе затраты на проектно–изыскательные работы
Изм.	Кол.уч.	Лист	№док.	Подпись	Дата	
Разработ.		Билык			19.11.24	Секция 3
Рук.группы		Хойлов			19.11.24	Стадия: Р; Лист: 85; Листов:
Нач.отд.		Илюткин			19.11.24	
Н. контр.		Давыдова			19.11.24	Схема расположения монолитных стен для крепления кронштейнов в осях 20–21/Г
ГИП		Прокопьев			19.11.24	

Взам.инв.N | Подпись и дата | Инв.N подл. 231

Формат А2